Bateriový spínač 275 A

www.victronenergy.com



Bateriový spínač	
Max. trvalý proud	275 A
Jednominutový jmenovitý proud	450 A
Spouštěcí proud	1200 A
Jmenovité napětí	48 V
Materiál svorek	Cínovaná měď
Materiál šestihranné matice	Cínovaná měď
Průměr svorky	3/8 palce / 9,53 mm
Doporučený utahovací moment	70 lbf·palec / 8 N·m
Základní materiál	Nylon vyztužený skleněnými vlákny
Hmotnost	0,4 lb / 0,2 kg
Rozměry (v x š x h)	1,8 × 6,0 × 1,25 palce 69 × 69 × 73 mm
Montáž	Montáž na povrch nebo na zadní panel
Ochrana proti vznícení	ISO 8846/SAE J1171

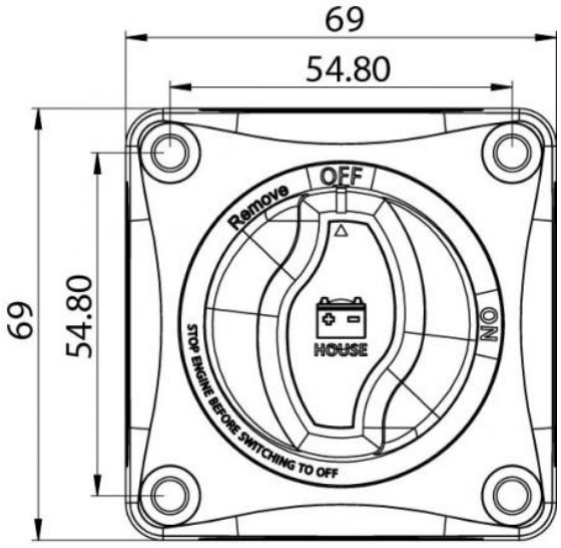

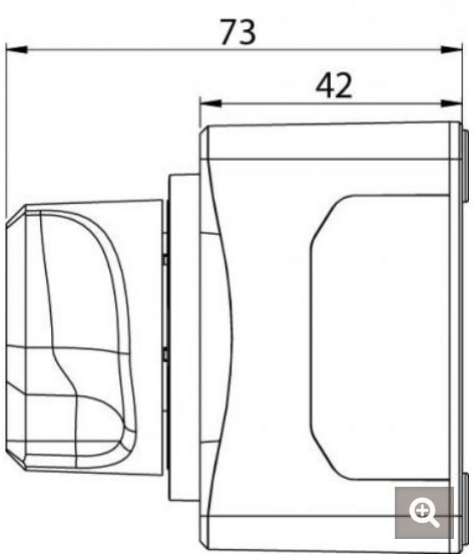

Victron Energy B.V. | De Paal 35 | 1351 JG Almere | Nizozemsko Telefon:
+31(0)365359700 | E-mail:sales@victronenergy.com
www.victronenergy.com