Renusol Europe GmbH

# Renusol ConSole+

DE|Návod na inštaláciu
GB|Návod na inštaláciu
FR|Návod na inštaláciu
IT |Návod na inštaláciu
ES|Návod na inštaláciu
NL|Návod na inštaláciu
DK|Návod na inštaláciu
CZ|Návod na inštaláciu
PL |Návod na inštaláciu
LT |montážne pokyny
HU|Inštalačné pokyny

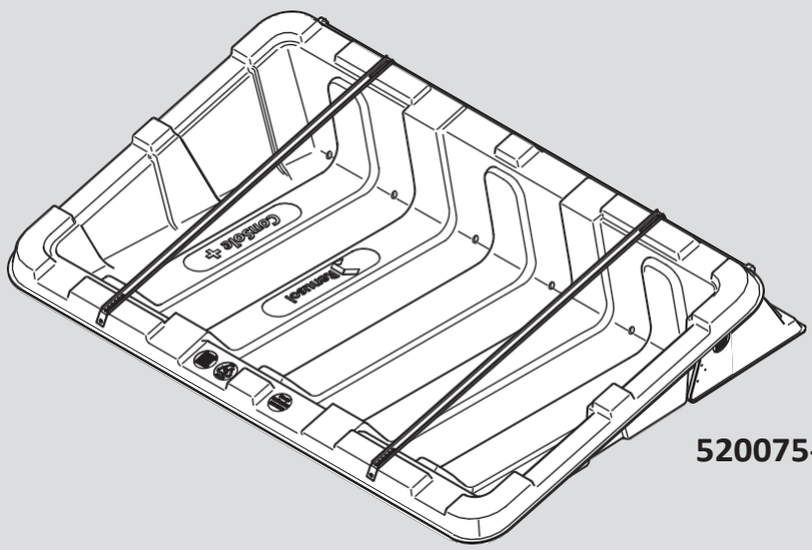


**520075-K**

DE|Pred začatím montáže si prečítajte tento návod na inštaláciu! Montáž smú vykonávať iba odborné a kvalifikované osoby!

GB|Pred montážou si prečítajte tento návod!
Montáž smie vykonávať iba odborný a kvalifikovaný personál!

FR|Pred začatím montáže si pozorne prečítajte tento montážny návod!
Montáž smie vykonávať iba odborný a kvalifikovaný personál!

IT |Pred začatím montážnych prác si prečítajte tento montážny návod!
Montáž smie vykonávať výlučne odborný a kvalifikovaný personál!

ES|Prečítajte si tento montážny návod pred začatím montáže!
Montáž smie vykonávať iba odborný a kvalifikovaný personál!

NL|Prečítajte si tento návod na inštaláciu pred začatím montáže!
Montáž smú vykonávať výlučne odborné a kvalifikované osoby!

DK|Prečítajte si montážny návod pred začatím montáže! Montáž smú vykonávať výlučne odborné a kvalifikované osoby!

CZ|Pred začatím montáže si prečítajte tento návod na montáž!
Montáž smú vykonávať iba odborné a kvalifikované osoby!

PL|Pred začatím montáže si prečítajte tento návod!
Montáž smú vykonávať len kvalifikovaní odborníci!

LT|Pred montážou si prečítajte tento návod na montáž!
Montáž smú vykonávať len odborníci a kvalifikované osoby!

HU|Pred začatím montáže si prečítajte tento montážny návod!
Montáž smú vykonávať iba oprávnené osoby s príslušnou odbornou kvalifikáciou!

**DE | Všeobecné pokyny**

Montážny systém pre inštaláciu fotovoltaických modulov na ploché
so sklonom strechy do 5° bez priechodu strechy.

ConSole sa zaťažuje záťažou (štrkom, dlažobnými doskami atď.), aby odolala veterným zaťaženiam. Požadovaná hmotnosť záťaže závisí od výšky budovy, jej polohy a povahy podkladu, ako aj od veterných zaťažení.

Orientačné hodnoty pre potrebný záťažový materiál je možné vypočítať podľa **Eurokódu 1 (EN 1991)**.

Systém ConSole je možné skladovať a používať pri teplotách okolia od -30 °C do +50 °C.

Pred montážou musí byť strešná plocha zbavená snehu, ľadu a nečistôt.

Pri montáži zohľadnite platné predpisy, súčasný stav techniky a aktuálne smernice o bezpečnosti pri práci, najmä pri prácach na streche.

**Kontrola/certifikácia:**
TÜV8011005400
Požiarna odolnosť materiálu ConSole bola testovaná podľa
DIN EN ISO 11925-2:2011-02 a podľa normy DIN EN 13501-1:2010-01 bola triedu „E“.

**Stanovenie koeficientov tlaku a ťahu:**
Koeficienty ťahu a tlaku boli stanovené v aerodynamických testoch. Tieto údaje môže na požiadanie poskytnúť spoločnosť Renusol GmbH.

**Záruka:**
Záruka spoločnosti Renusol platí len pri použití originálneho kompletného systému ConSole a pri dodržaní záručných podmienok. Pokiaľ ide o zákonnú zodpovednosť za vady/záruku, riaďte sa, prosím, Všeobecnými obchodnými podmienkami spoločnosti Renusol.

Pri preprave a balení môže dôjsť k elastickým deformáciám produktov ConSole a Streamliner. Funkčnosť tým nie je ovplyvnená.

Aktuálnu verziu montážneho návodu nájdete na: *www.renusol.com*

**Pred montážou je potrebné preukázať statickú stabilitu fotovoltaického systému. Konštrukcia budovy musí byť schopná bezpečne uniesť dodatočné zaťaženie.**

**GB | Všeobecné pokyny**

Montážny systém na inštaláciu solárnych modulov na ploché strechy s
sklonom do 5° bez prerazenia strechy.

Systém ConSole je zaťažený záťažou (štrkom, dlažobnými doskami atď.), aby odolal veternému zaťaženiu. Požadovaná hmotnosť záťaže závisí od výšky budovy, jej umiestnenia a stavu inštalačnej plochy, ako aj od veľkosti veterného zaťaženia.

Orientačné hodnoty potrebného záťažového materiálu je možné vypočítať pomocou **Eurokódu 1 (EN 1991)**.

Systém ConSole je možné skladovať a používať pri teplotách okolia v rozmedzí od -30 °C do +50 °C.

Počas inštalácie musí byť strešná plocha zbavená snehu, ľadu a nečistôt.

Pri montáži a najmä pri práci na streche dodržiavajte príslušné predpisy, najnovšie technické normy a platné smernice v oblasti bezpečnosti a ochrany zdravia pri práci.

**Skúšky/certifikácia:**
TÜV 8011005400
Materiály zariadenia ConSole boli testované na požiarne správanie v súlade s normou DIN EN ISO 11925-2:2011-02 a zaradené do triedy „E“ v súlade s normou DIN EN 13501-1:2010-01.

**Výpočet koeficientov tlaku a sania:**
Tlakové a sacie koeficienty sa vypočítavajú na základe testov vo veternom tuneli a sú k dispozícii na požiadanie od spoločnosti Renusol GmbH.

**Záruka:**
Záruka spoločnosti Renusol platí len v prípade použitia originálneho kompletného systému ConSole a splnenia záručných podmienok. Informácie o zodpovednosti za skryté vady/záruke nájdete vo Všeobecných obchodných podmienkach spoločnosti Renusol.

Systémy ConSole a Streamliner sa môžu v dôsledku prepravy a balenia elasticky deformovať; to však nemá vplyv na ich výkonnosť.

Aktuálna verzia týchto montážnych pokynov je k dispozícii na adrese: *www.renusol.com*

**Pred inštaláciou je potrebné overiť statickú stabilitu fotovoltaického systému. Konštrukcia budovy musí byť schopná bezpečne uniesť dodatočné zaťaženie.**

**FR | Všeobecné odporúčania**

Montážny systém pre inštaláciu solárnych modulov
na plochých strechách s maximálnym sklonom 5° bez ich vŕtania.

Systém ConSole je potrebné zaťažiť pomocou záťaže (štrk, betónové dosky atď.), aby odolal zaťaženiu spôsobenému vetrom. Hmotnosť potrebnej záťaže závisí od výšky budovy, jej polohy a zloženia podkladu, ako aj od zaťaženia spôsobeného vetrom.

Orientačné hodnoty potrebného záťažového materiálu je možné vypočítať aj na základe **Eurokódu 1 (EN 1991)**.

Systém ConSole je možné skladovať a inštalovať pri teplotách okolia od
-30 °C až +50 °C.

Pri montáži musí byť povrch strechy zbavený snehu, ľadu a nečistôt.

Pri montáži zohľadnite platné právne predpisy, stav techniky a aktuálne smernice týkajúce sa bezpečnosti a ochrany zdravia pri práci, najmä pri prácach vykonávaných na streche.

**Skúška/certifikácia:**
TÜV 8011005400
Požiarna odolnosť materiálu konzoly bola testovaná podľa normy DIN EN ISO 11925-2:2011-02 a bola zaradená do triedy „E“ podľa normy DIN EN 13501-1:2010-01.

**Stanovenie koeficientov podtlaku a ťahu:**
Koeficienty sania a tlaku boli stanovené v rámci skúšok v aerodynamickom tuneli. Na požiadanie vám ich môže poskytnúť spoločnosť Renusol GmbH.

**Záruka:**
Záruka spoločnosti Renusol platí len v prípade použitia kompletného originálneho systému ConSole a dodržania záručných podmienok. Pokiaľ ide o záruku za vady/záruku kvality, pozrite si, prosím, všeobecné obchodné podmienky spoločnosti Renusol.

V dôsledku prepravy a balenia môžu nastať elastické deformácie systémov ConSole a Streamliner. To však nijako neovplyvňuje ich správnu funkčnosť.

Montážny návod je k dispozícii v aktuálnej verzii na webovej stránke:
*www.renusol.com*

**Pred montážou je potrebné preukázať statickú stabilitu fotovoltaického systému. Konštrukcia budovy musí byť schopná bezpečne uniesť dodatočné zaťaženie.**

**IT|Všeobecné upozornenia**

Nosný systém pre inštaláciu fotovoltaických modulov na plochých strechách s maximálnym sklonom 5° bez vŕtania do strešnej krytiny.

Odolnosť systému ConSole voči zaťaženiu spôsobenému vetrom je zaručená vhodným zaťažením štrkom alebo dlažbovými doskami. Hmotnosť zaťaženia závisí od výšky budovy, jej geografickej polohy, charakteristík podkladu a rýchlosti vetra v oblasti inštalácie.

Referenčné hodnoty pre výpočet potrebného zaťaženia možno odvodiť z **Eurokódu 1 (EN 1991)**.

Systém ConSole je vhodný na používanie a skladovanie pri teplotách v rozmedzí od -30 °C do +50 °C.

Montáž nosného systému predpokladá, že na povrchu strechy nie je sneh, ľad ani nečistoty.

Pri montáži je potrebné dodržiavať platné predpisy, súčasný stav techniky a bezpečnostné predpisy pri práci, najmä tie, ktoré sa týkajú prác vykonávaných na strechách budov.

**Kontrola/certifikácia:**
TÜV8011005400
Správanie sa materiálu ConSole v prípade požiaru bolo testované podľa normy DIN EN ISO 11925-2:2011-02 a
zaradené do triedy „E“ podľa definície v norme DIN EN 13501-1:2010-01.

**Meranie hodnôt tlaku a podtlaku:**
Hodnoty tlaku a podtlaku boli zistené na základe skúšok vykonaných v aerodynamickom tuneli. Tieto výsledky môže spoločnosť Renusol GmbH poskytnúť na základe konkrétnej žiadosti.

Záruka poskytovaná spoločnosťou Renusol platí len pri použití kompletného originálneho systému ConSole a pri dodržaní záručných podmienok. Pokiaľ ide o zákonnú a obchodnú záruku, odkazujeme na všeobecné obchodné podmienky spoločnosti Renusol.

Preprava a balenie môžu spôsobiť deformácie systému ConSole a komponentov Streamliner. Ich správna funkčnosť tým však nie je ovplyvnená.

Aktualizovanú verziu montážneho návodu nájdete na webovej stránke:
*www.renusol.com*

**Montáž sa môže uskutočniť iba po predložení certifikátu o statickej bezpečnosti fotovoltaického zariadenia. Konštrukcia budovy musí byť v stave, v ktorom bezpečne unesie dodatočné zaťaženie, ktoré na ňu pôsobí.**

**ES | Všeobecné pokyny**

Montážny systém pre inštaláciu solárnych modulov na plochých strechách so sklonom do 5° bez prerazenia strechy.

Systém ConSole sa zaťažuje záťažou (štrkom, krycími doskami atď.), aby odolal veterným zaťaženiam. Potrebná hmotnosť záťaže závisí od výšky budovy, jej polohy a povahy podložia, ako aj od veterných zaťažení.

Orientačné hodnoty potrebného záťažového materiálu je možné vypočítať podľa **Eurokódu 1 (EN 1991)**.

Systém ConSole je možné skladovať a používať pri teplotách okolia od -30 °C do +50 °C.

Pri montáži musí byť povrch strechy zbavený snehu, ľadu a nečistôt.

Pri montáži zohľadnite platné predpisy, súčasný stav techniky a smernice o bezpečnosti pri práci, najmä pri prácach na streche.

**Kontrola/certifikácia:**
TÜV 8011005400
Požiarna odolnosť materiálu ConSole bola overená podľa normy DIN EN ISO 11925-2:2011-02 a klasifikovaná podľa normy DIN EN 13501-1:2010-01 do triedy „E“.

**Stanovenie hodnôt tlaku a ťahu:**
Hodnoty tlaku a podtlaku boli stanovené pri testoch vo veternom tuneli. Spoločnosť Renusol GmbH vám tieto údaje poskytne na požiadanie.

Záruka spoločnosti Renusol platí len v prípade použitia kompletného originálneho systému
ConSole a sú splnené záručné podmienky. Pokiaľ ide o zodpovednosť za vady/poskytovanie záruky, zohľadnite všeobecné obchodné podmienky spoločnosti Renusol.

V dôsledku prepravy a balenia môžu na zariadeniach ConSole a Streamliner vzniknúť elastické deformácie. Funkčnosť tým nie je ovplyvnená.

Najnovšiu verziu montážneho návodu nájdete na: *www.renusol.com*

**Pred montážou je potrebné overiť stabilitu fotovoltaického systému. Budova musí byť schopná bezpečne uniesť dodatočné zaťaženie.**

**NL|Všeobecné pokyny**

Montážny systém pre inštaláciu solárnych panelov na plochých strech so sklonom maximálne 5° bez strešného priechodu.

Systém ConSole sa zaťažuje balastom (štrkom, dlažobnými kockami atď.), aby odolával veternému zaťaženiu. Požadovaná hmotnosť balastu závisí od výšky budovy, polohy a povahy podkladu, ako aj od veterného zaťaženia.

Orientačné hodnoty pre požadovaný balast **je možné vypočítať v súlade s Eurokódom 1 (EN 1991)**.

Systém ConSole je možné skladovať a používať pri teplote okolia v rozmedzí od -30 °C do +50 °C.

Pred montážou musí byť povrch strechy zbavený snehu, ľadu a nečistôt.

Pri montáži dodržiavajte platné predpisy, najnovší stav techniky a aktuálne smernice o bezpečnosti a ochrane zdravia pri práci, najmä pri prácach na streche.

**Kontrola/certifikácia:**
TÜV8011005400
Požiarne vlastnosti materiálu systému ConSole boli testované podľa normy DIN EN ISO 11925-2:2011-02 a podľa normy DIN EN 13501-1:2010-01 zaradené do triedy „E“.

**Výpočet koeficientov tlaku a sania:**
Koeficienty sania a tlaku boli vypočítané na základe testov vo veternom tuneli. Výsledky týchto testov sú na požiadanie spoločnosťou Renusol GmbH.

Záruka spoločnosti Renusol platí výlučne pri použití originálneho komplexného systému ConSole a pri dodržaní záručných podmienok. Informácie
o zákonnej záruke si prosím prečítajte všeobecné podmienky spoločnosti Renusol.

V dôsledku prepravy a balenia môžu na systéme ConSole a Streamliner vzniknúť elastické deformácie. Funkčnosť tým nie je negatívne ovplyvnená.

Aktuálnu verziu montážneho návodu nájdete na:
*www.renusol.com*

**Pred montážou je potrebné preukázať stabilitu fotovoltaickej inštalácie. Z bezpečnostných dôvodov musí byť konštrukcia budovy
byť dimenzovaná na dodatočné zaťaženie.**

**DK|Všeobecné pokyny**

Montážny systém na inštaláciu fotovoltaických modulov na plochú strechu s
sklonom strechy až do 5°, bez nutnosti vŕtania otvorov do strechy.

Systém ConSole sa zaťaží balastom (štrkom, dlažobnými kockami atď.), aby odolal zaťaženiu vetrom. Hmotnosť balastu závisí od výšky budovy, jej polohy a charakteru podkladu, ako aj od zaťaženia vetrom.

Orientačné hodnoty pre záťaž sa počítajú podľa **Eurokódu 1 (EN 1991)**.

ConSole sa môže skladovať a používať pri okolitých teplotách od -30 °C do +50 °C.

Strešná plocha musí byť pri montáži zbavená snehu, ľadu a nečistôt.

Pri montáži je potrebné zohľadniť vnútroštátne právne predpisy, technický stav a platné predpisy týkajúce sa bezpečnosti pri práci, najmä pri práci na streche.

**Skúšanie/certifikácia:**
TÜV8011005400
Reakcie materiálu ConSole na oheň boli testované podľa normy DIN EN ISO 11925-2:2011-02 a sú zaradené do triedy „E“ podľa normy DIN EN 13501-1:2010-01.

**Výpočet koeficientov tlaku a sania:**
Koeficienty ťahu a tlaku boli vypočítané na základe skúšok vo veterných tuneloch. Výsledky poskytuje spoločnosť Renusol GmbH na požiadanie.

Záruka spoločnosti Renusol sa vzťahuje iba v prípade použitia originálneho kompletného systému ConSole a dodržania záručných podmienok. Pokiaľ ide o zákonné nároky z vád/záruku, odkazujeme na všeobecné obchodné a dodacie podmienky spoločnosti Renusol.

Počas prepravy a balenia môžu na systémoch ConSole a Streamliner vzniknúť elastické deformácie. To nemá žiadny vplyv na funkčnosť.

Najnovší návod na montáž nájdete na:
*www.renusol.com*

**Pred začatím montáže skontrolujte, či je fotovoltaický systém stabilný. Konštrukcia budovy by mala bez problémov zvládnuť dodatočné zaťaženie.**

**CZ | Všeobecné pokyny**

Montážny systém pre inštaláciu fotovoltaických modulov na plochých strechách
so sklonom strechy do 5° bez strešného prieniku.

ConSole sa zaťaží štrkom, dlažobnými doskami atď., aby sa zabezpečila odolnosť proti veternému zaťaženiu. Potrebná hmotnosť zaťaženia závisí od výšky budovy, jej polohy a
vlastnostiach podkladu, ale aj na zaťažení vetrom.

Orientačné hodnoty potrebného zaťaženia **je možné vypočítať podľa Eurokódu 1 (EN 1991)**.

Systém ConSole sa môže skladovať a používať pri okolitých teplotách od -30 °C do +50 °C.

Pri montáži musí byť plochá strecha zbavená snehu, ľadu a nečistôt.

Pri montáži zohľadnite platné predpisy, stav techniky a aktuálne smernice o bezpečnosti a ochrane zdravia pri práci, najmä pri prácach na streche.

**Kontroly a certifikáty:**
TÜV8011005400
Správanie sa materiálu systému ConSole pri požiari bolo testované podľa normy DIN EN ISO 11925-2:2011-02 a podľa normy DIN EN 13501-1:2010-01 zaradené do triedy „E“.

**Stanovenie hodnôt koeficientov sania a tlaku:**
Koeficienty sania a tlaku boli stanovené na základe skúšok vo veternom tuneli. Spoločnosť Renusol GmbH ich môže poskytnúť na požiadanie.

Záruka spoločnosti Renusol platí len pri použití originálneho kompletného systému ConSole a pri dodržaní záručných podmienok. Pokiaľ ide o zákonnú zodpovednosť za vecné vady, resp. záruku, prečítajte si všeobecné obchodné podmienky spoločnosti Renusol.

V dôsledku prepravy a balenia môžu na systémoch ConSole a Streamliner vzniknúť elastické deformácie. Funkčnosť tým nie je ovplyvnená.

Aktuálnu verziu montážneho návodu nájdete vždy na:
*www.renusol.com*

**Pred montážou je nutné preukázať stabilitu fotovoltaického systému. Konštrukcia budovy musí byť schopná bezpečne uniesť dodatočné zaťaženie.**

**PL|Všeobecné pokyny**

Montážny systém pre inštaláciu fotovoltaických modulov na
plochých strechách so sklonom max. 5° bez strešných priechodov.

ConSole sa zaťažuje balastom (štrkom, dlažobnými doskami atď.) s cieľom zabezpečiť odolnosť proti náporu vetra. Požadovaná hmotnosť balastu závisí od výšky budovy, jej polohy a vlastností podkladu, ako aj od sily vetra.

Orientačné hodnoty požadovaného balastu možno vypočítať podľa **Eurokódu 1 (EN 1991)**.

Systém ConSole je možné skladovať a používať pri teplote okolia od -30 °C do +50 °C.

Počas montáže nesmie byť povrch strechy pokrytý snehom, ľadom ani znečistený.

Pri montáži je potrebné zohľadniť platné pravidlá, technický stav a aktuálne predpisy BOZP týkajúce sa najmä prác na streche.

**Kontrola/Certifikácia:**
TÜV 8011005400
Požiarna odolnosť materiálu ConSole bola overená podľa normy DIN EN ISO 11925-2:2011-02 a zaradená do triedy „E“ podľa normy DIN EN 13501-1:2010-01.

**Výpočet koeficientov ťahu a sania:**
Koeficienty ťahu a tlaku boli vypočítané počas skúšok v aerodynamickom tuneli. Spoločnosť Renusol GmbH ich môže na požiadanie poskytnúť.

Záruka spoločnosti Renusol platí iba v prípade použitia originálneho, kompletného systému ConSole a za podmienky dodržania záručných podmienok. Pokiaľ ide o občianskoprávnu zodpovednosť za vady/záruku, platia Všeobecné obchodné podmienky spoločnosti Renusol.

Preprava a balenie môžu spôsobiť pružné deformácie systémov ConSole a Streamliner. To však nemá vplyv na ich funkčnosť.

Aktuálnu verziu montážneho návodu nájdete na stránke:
*www.renusol.com*

**Pred montážou je potrebné overiť stabilitu fotovoltaického systému. Konštrukcia budovy musí byť schopná spoľahlivo uniesť dodatočné zaťaženia.**

**LT|Všeobecné informácie**

Montážny systém určený na inštaláciu fotovoltaických modulov na rovné,
s sklonom do 5°, bez prerazovania strešnej krytiny.

Systém „ConSole“ sa zaťažuje záťažou (štrkom, dlažobnými kockami atď.), aby odolával veternému zaťaženiu. Požadovaná hmotnosť záťaže závisí od výšky budovy, jej polohy a vlastností podkladu, ako aj od veterných zaťažení.

Orientačné hodnoty potrebného záťaže sa počítajú podľa normy **„Eurocode 1“ (EN 1991)**.

Systém „ConSole“ sa môže skladovať a používať pri teplote okolia od -30 °C do +50 °C.

Na povrchu strechy, na ktorú sa systém montuje, nesmie byť sneh, ľad ani blato.

Pri montáži zohľadnite platné predpisy, technické normy a platné smernice o bezpečnosti pri práci, najmä pri práci na streche.

**Kontrola/certifikácia:**
TÜV8011005400
Podľa noriem DIN EN ISO 11925-2:2011-02 a DIN EN 13501-1:2010-01 bola požiarna odolnosť materiálu „ConSole“ zaradená do triedy „E“.

**Stanovenie parametrov ťahu a tlaku:**
Parametre ťahu a tlaku boli stanovené pomocou testov v aerodynamickom tuneli. Na požiadanie môže tieto parametre poskytnúť spoločnosť „Renusol“, GmbH.

Záruka spoločnosti „Renusol“ platí iba pri použití kompletného originálneho systému „ConSole“ a pri dodržaní záručných podmienok. Zákonná zodpovednosť za vady / záruka je zahrnutá vo všeobecných obchodných podmienkach spoločnosti „Renusol“.

Pri preprave a balení sa systém „ConSole“ a montážny diel „Streamliner“ môžu v dôsledku svojich pružných vlastností deformovať. Na funkčnosť to nemá žiadny vplyv.

Najnovšiu verziu montážneho návodu nájdete na:
*www.renusol.com*

**Pred montážou je potrebné overiť stabilitu fotovoltaického systému. Konštrukcia budovy musí spoľahlivo uniesť dodatočné zaťaženie.**

**HU|Všeobecné pokyny**

Montážna sada pre PV moduly na ploché strechy s uhlom sklonu max. 5°
bez prerazenia strechy.

Konštrukciu ConSole je potrebné zaťažiť závažím (štrkom, dlažobnými kockami atď.), aby odolala veternému zaťaženiu. Potrebná hmotnosť závažia závisí od výšky budovy, jej polohy, vlastností základu, ako aj od veterného zaťaženia.

Orientačné hodnoty potrebného zaťaženia sa dajú vypočítať na základe normy **Eurokód 1 (EN 1991)**.

Konštrukciu ConSole je možné skladovať a používať pri teplotách okolia v rozmedzí od -30 °C do +50 °C.

Pre montáž musí byť povrch strechy bez snehu, ľadu a nečistôt.

Pri montáži dodržiavajte platné predpisy, aktuálne technické normy a najnovšie smernice o bezpečnosti pri práci, najmä tie, ktoré sa týkajú prác vykonávaných na streche.

**Skúšky/certifikáty:**
TÜV8011005400
Požiarne správanie materiálu konštrukcie ConSole bolo testované podľa normy DIN EN ISO 11925-2:2011-02 a bolo zaradené do triedy „E“ podľa normy DIN EN 13501-1:2010-01.

**Stanovenie koeficientov prítlaku a ťahu:**
Koeficienty prítlaku a ťahu boli stanovené na základe experimentov vo veternom tuneli. Spoločnosť Renusol GmbH ich na požiadanie poskytne.

Záruka spoločnosti Renusol platí výlučne v prípade použitia kompletného originálneho systému ConSole a dodržania záručných podmienok. Pokiaľ ide o zákonnú záruku, pozrite si Všeobecné obchodné podmienky spoločnosti Renusol.

V dôsledku prepravy a balenia sa môže stať, že sa konštrukcia systému ConSole a Streamliner mierne deformuje. To však nemá žiadny negatívny vplyv na funkčnosť konštrukcie.

Najnovšiu verziu montážneho návodu nájdete na tejto webovej stránke:
*www.renusol.com*

**Pred montážou je potrebné overiť stabilitu fotovoltaického systému. Konštrukcia budovy musí byť vhodná na to, aby bezpečne uniesla dodatočné zaťaženie.**

**B**

**520075-KConSole+**
**(500075,400005,420022)**
**520076 Streamliner+**

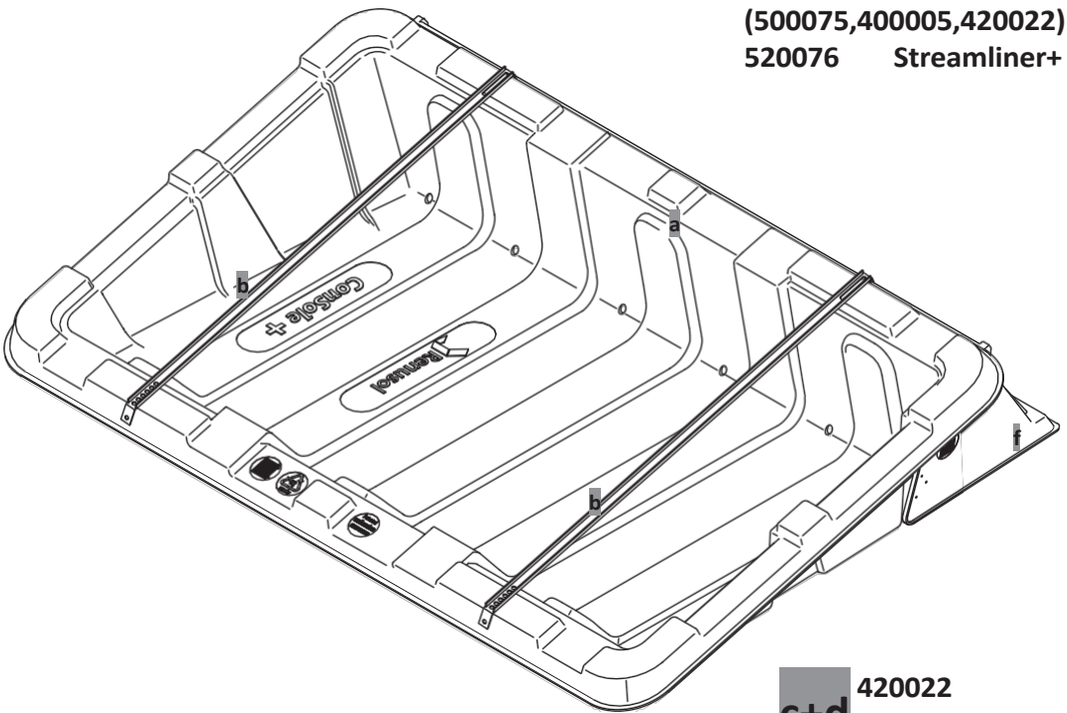


**c+d** **420022**

**a** **500075**

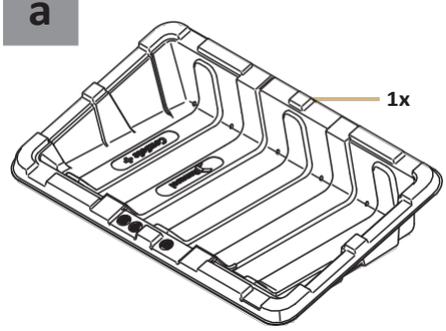


**b** **400005**

**c**

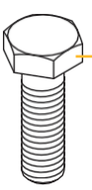

**4x**
M6x20 mm
⬢10

**4x**

**4x**
M6⬢ 10

**f** **520076**

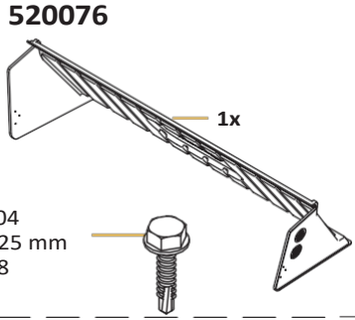


**9x**
DIN7504
ST5,5x25 mm
A2 ⬢ 8

**e** **420023 (voliteľné)**

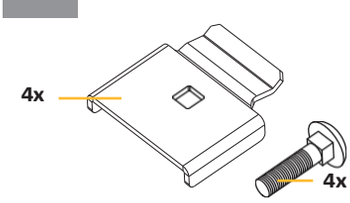


**d** **920106**

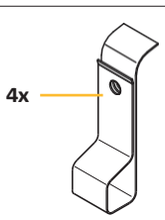

**4x**

**4x**
DIN7504
ST5,5x25 mm
A2⬢ 8

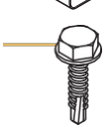

**e** **460001 (voliteľné)**

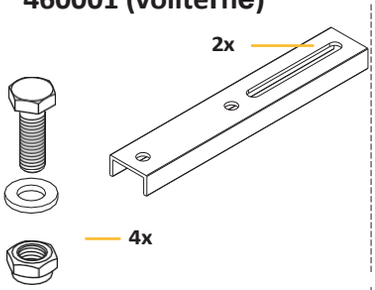


**+**

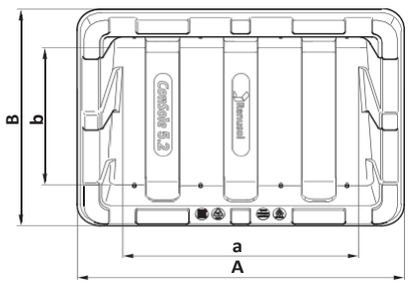


*ConSole+Streamliner+*

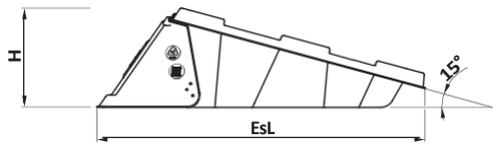


| | A mm | B mm | C mm | H mm | E mm | EsL mm | axb mm | mm | kg |
|---|---|---|---|---|---|---|---|---|---|
| *ConSole+* | *1730* | *1100* | *390* | *50* | *1055* | | *1330 x 670* | *min. 1600 x 905* | *7,9* |
| *ConSole+ Streamliner+* | *1730* | *1100* | *390* | *50* | | *1340* | *1330 x 670* | *min. 1600 x 1240* | *9,9* |

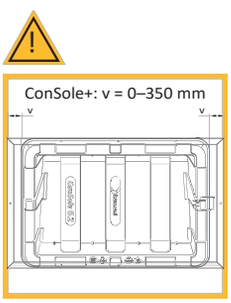


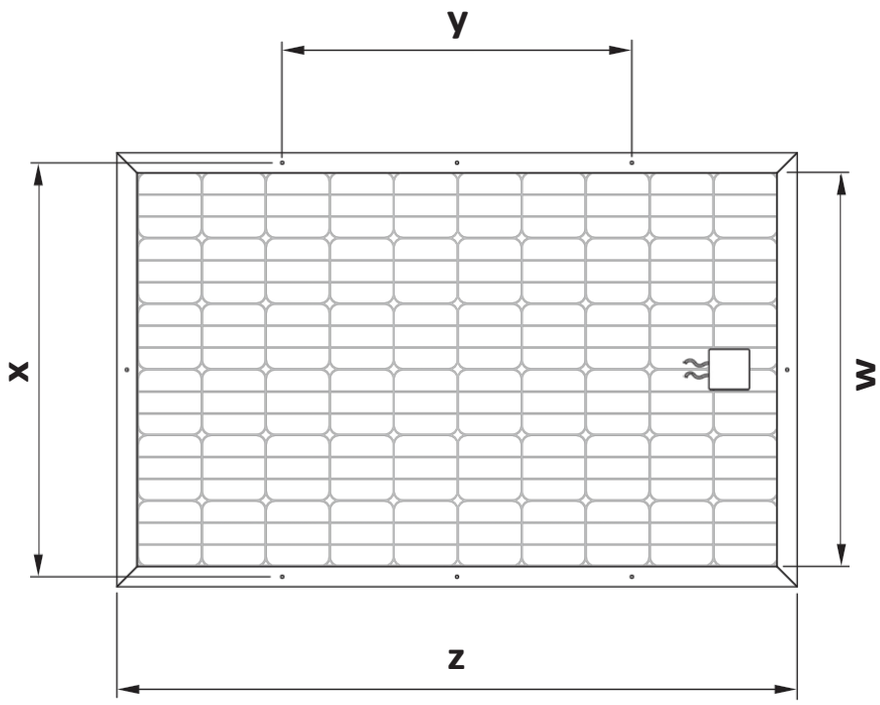


| | | | | |
|---|---|---|---|---|
| *Číslo výrobku* | *R520075-K* | *R520075-K+R460001* | *R520075-K+R420023* | *R520075-K + R460001 + R420023* |
| *Minimálna – maximálna šírka modulu:* | - | - | *920 mm – 995 mm* | *996 mm – 1075 mm* |
| *Modul min. – max. x:* | *895 mm – 1015 mm* | *1016 mm – 1085 mm* | - | - |
| *Modul min. – max. y:* | *690 mm – 1 180 mm* | *690 mm – 1 180 mm* | - | - |
| *Modul min.–max. z:* | *1550 mm – 2400 mm* | *1550 mm – 2400 mm* | *1550 mm – 2400 mm* | *1550 mm – 2400 mm* |

## 1.

A B

**www.renusol.comwww.pv-configurator.com**

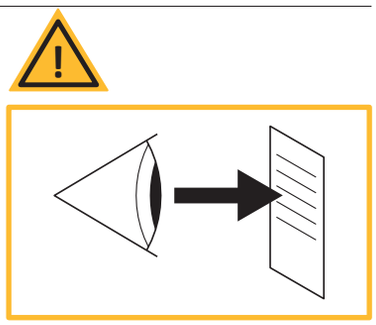

☐ **Všeobecné pokyny / Všeobecné usmernenia / Všeobecné odporúčania / Všeobecné upozornenia / Všeobecné pokyny / Algemene aanwijzingen / Generelle henvisninger / Všeobecné pokyny / Ogólne wskazówki / Bendrieji nurodymai / Általános utasítások**

☐ **Statické výpočty / Structural calculations / Calculs statiques / Calcoli statici / Cálculos estáticos / Constructieberekeningen / Statiske beregninger / Statické výpočty / Obliczenia statyczne / Statiniai skaičiavimai / Statikai számítások**

☐ **Prehľad technického projektu / Technical project overview / Synthèse technique du projet / Riepilogo tecnico del progetto / Sinopsis del proyecto técnico/Technisch projectoverzicht/Teknisk projektspecifikation/Technický přehled projektu/Projekt technický/Techninė projekto apžvalga/Műszaki projektáttekintés⇨ www.pv-configurator.com**

☐ **Hodnoty záťaže/Ballastvalues/Valeursdelest/Valoridellazavorra/Valoresdebalasto/Ballastwaarden/Ballastværdier/ Hodnoty zátěže / Wartości balastu / Balasto vertės / Nehezékértékek ⇨www.pv-configurator.com**

☐ **Reibbeiwerte/Coefficientsoffriction/Coefficientsdefriction/Valoridiattrito/Valoresdefricción/Wrijvingscoëfficiënten /Friktionskoefficienter/Součiniteletření/Współczynnikitarcia/Trintieskoeficientas/Súrlódásiegyütthatók**

## 2.

A B

B = *min.*

*ConSole+ > 1,5 m*

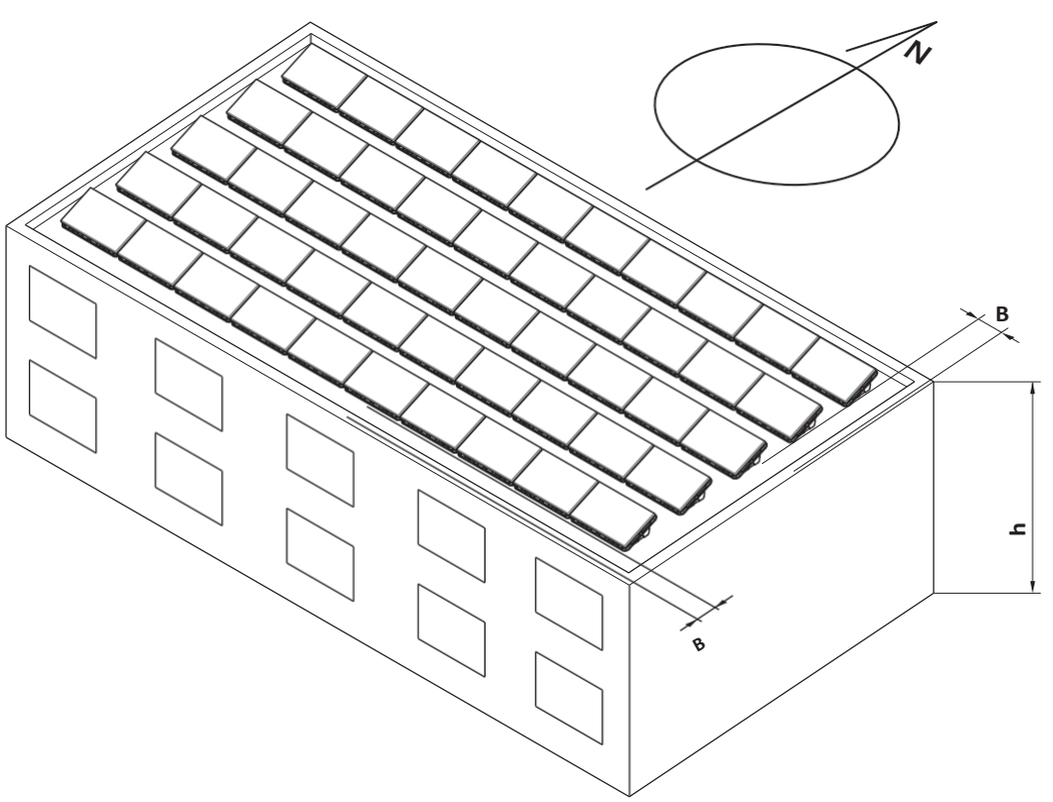

## 3.

A B

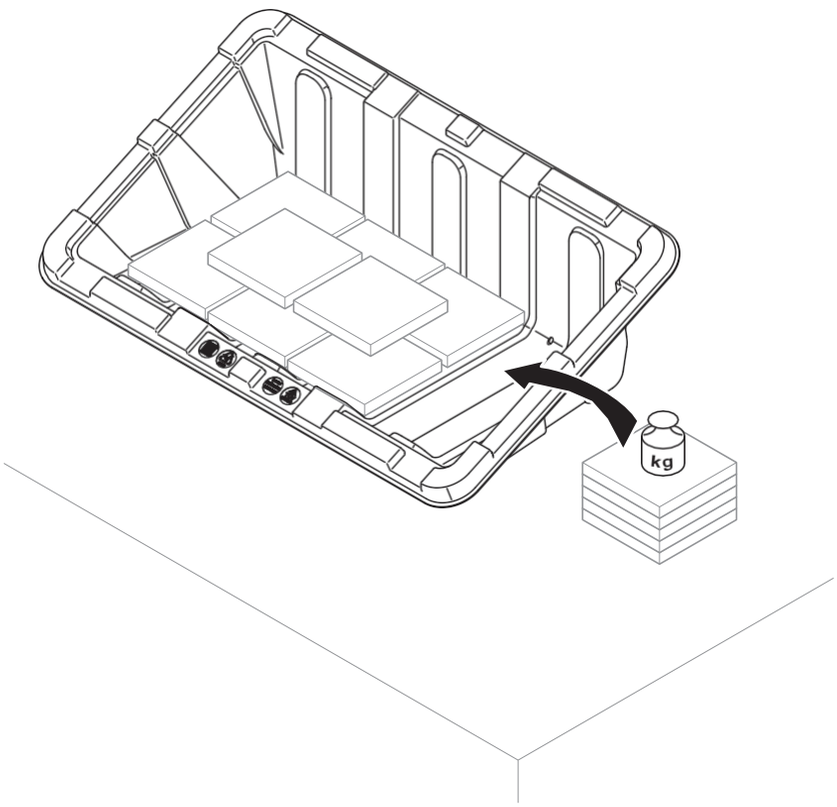


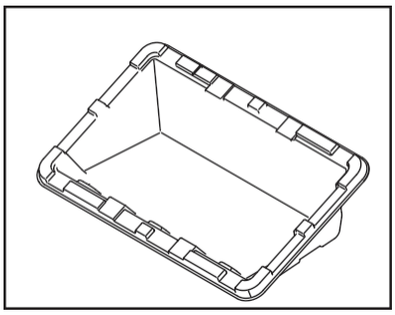

## 4.

A B

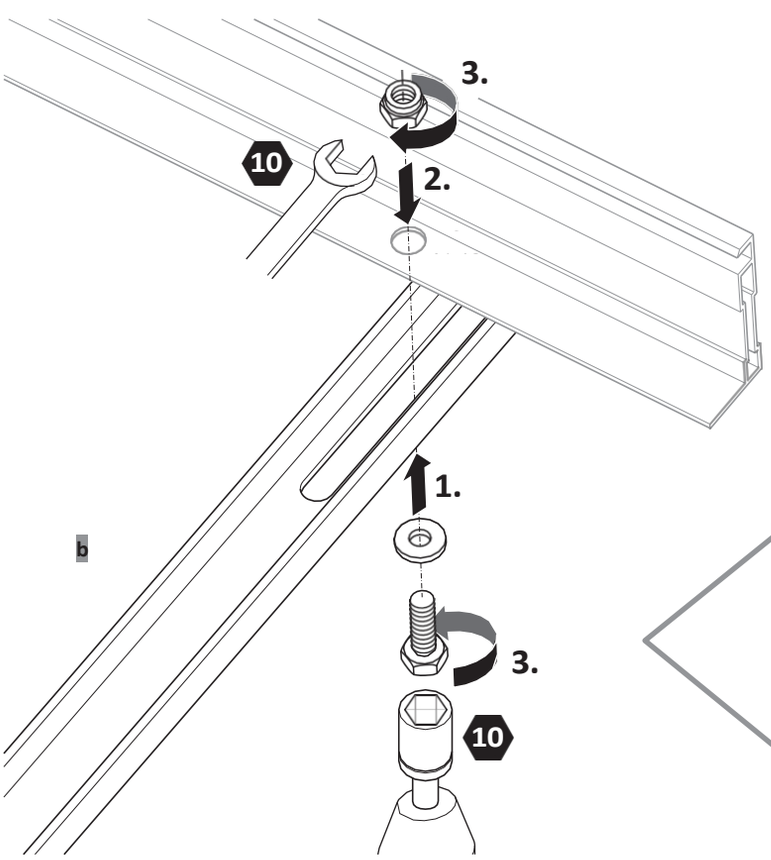


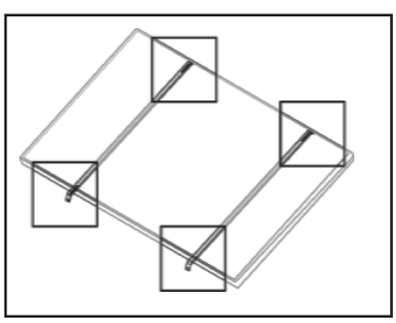

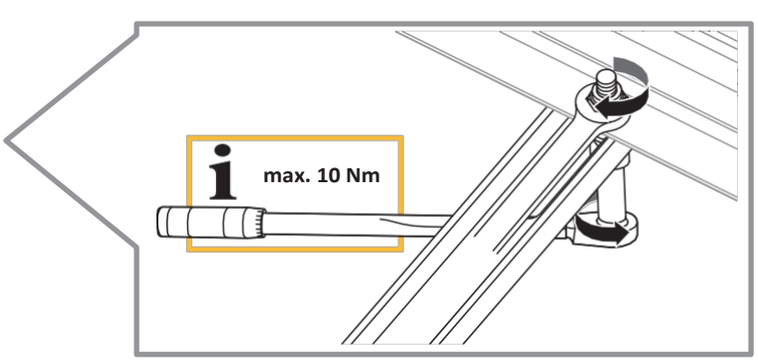

**4.1.a** A + c

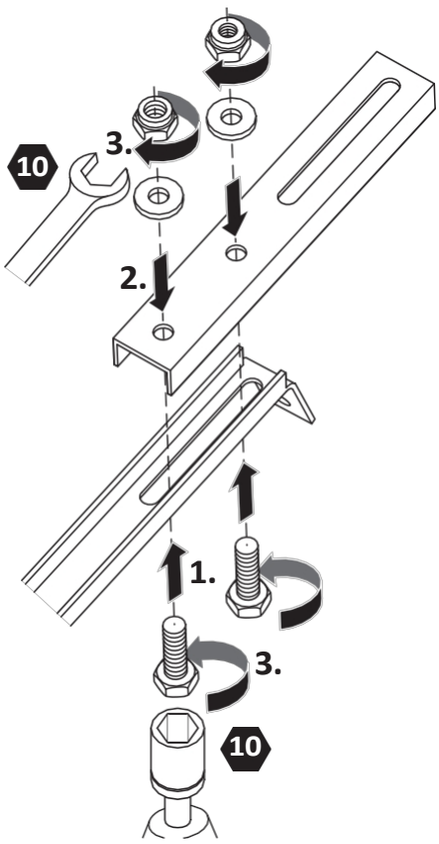


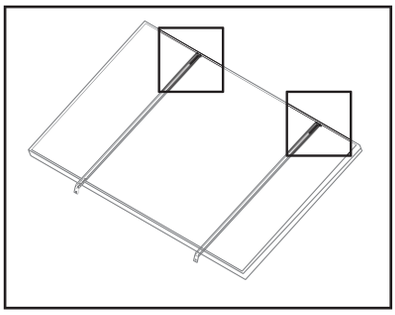

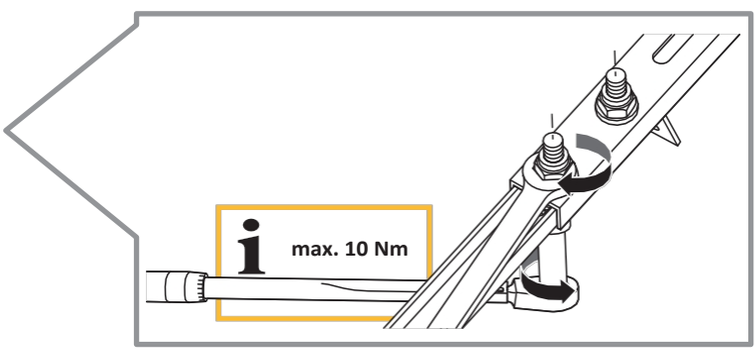


**4.1.a** A + c

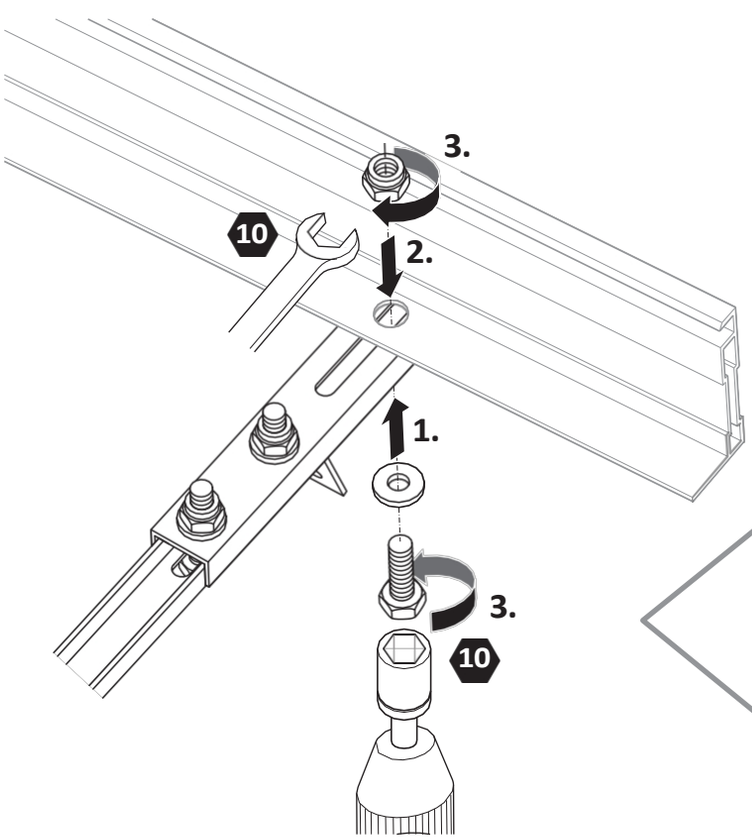


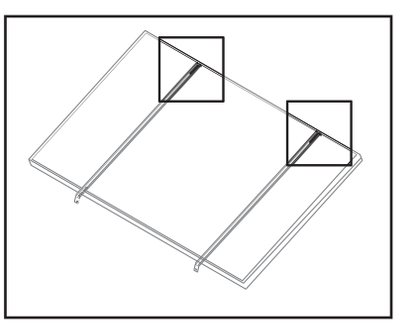

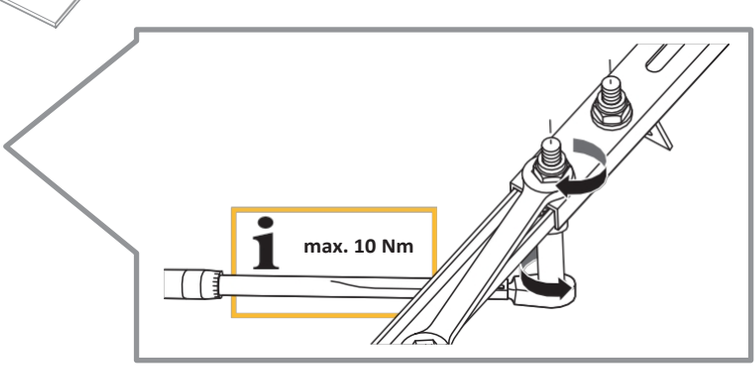

**4.1.b** A E **voliteľné, ak y > 1180 mm**

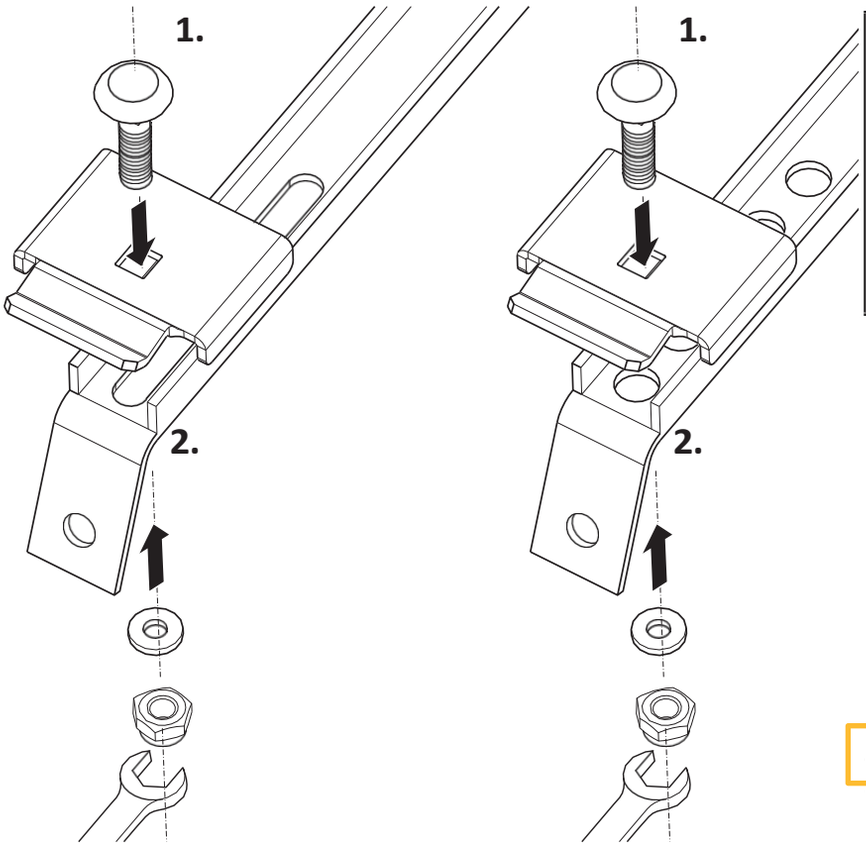


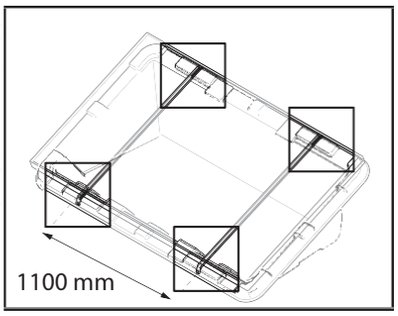


**max. 10 Nm**

**4.1.b** A E

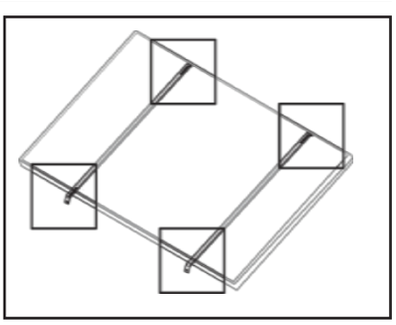

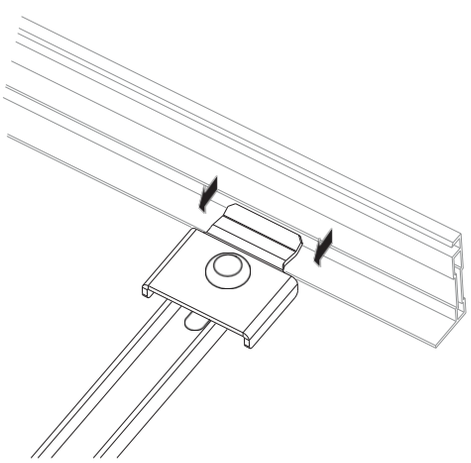

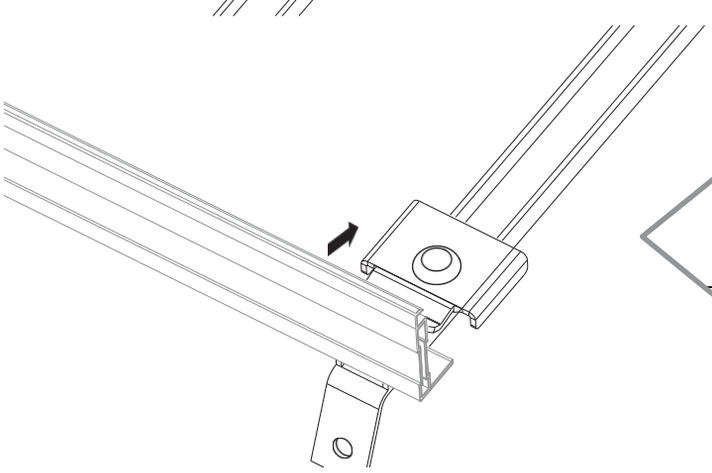

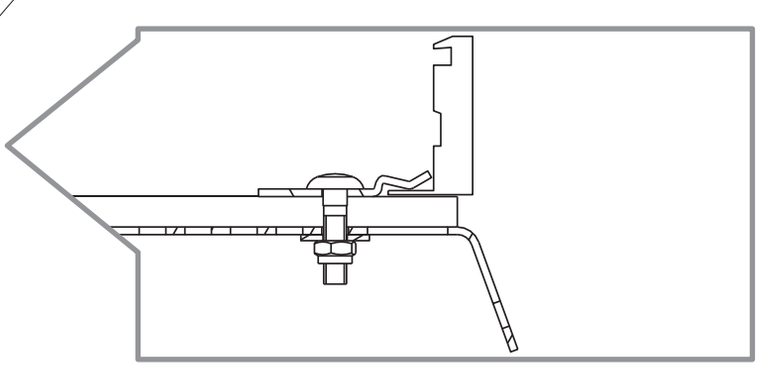

## 5.

A B

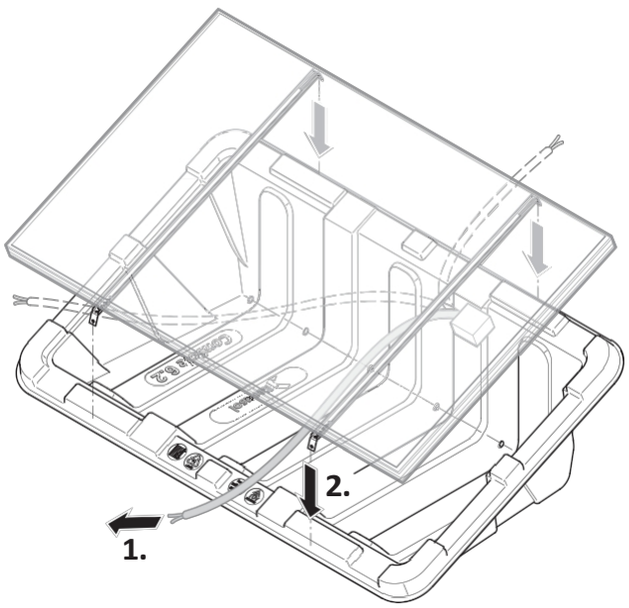


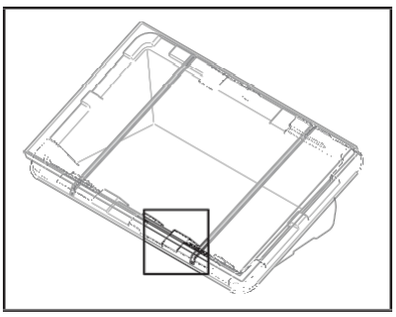

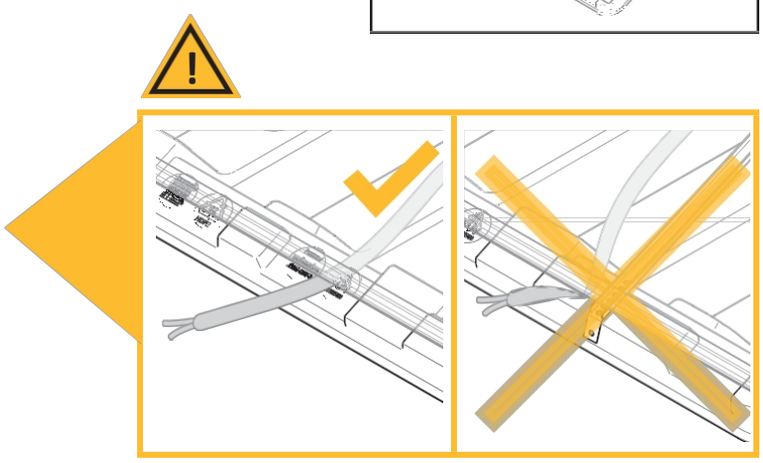

## 6.

A B

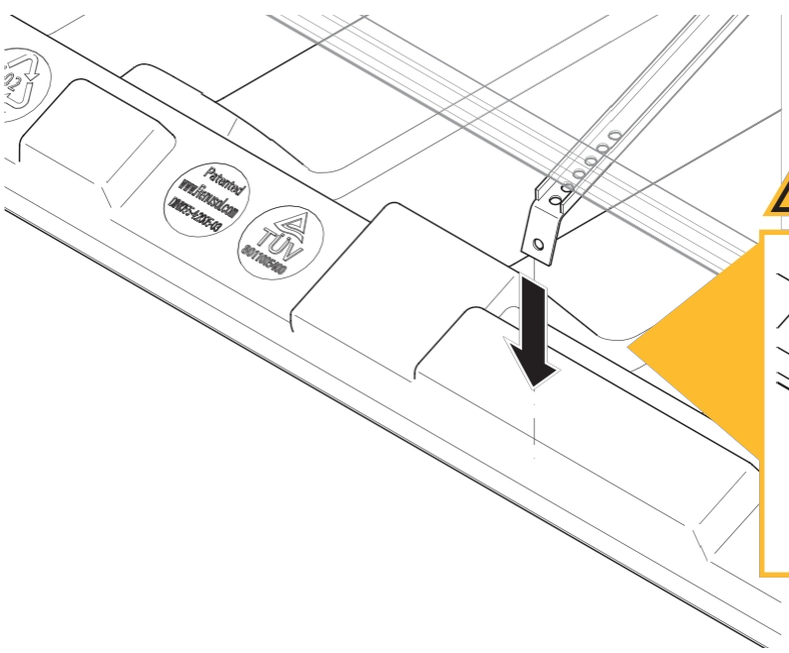


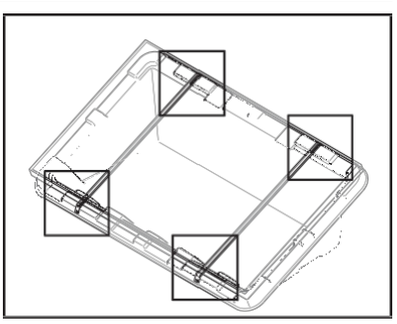

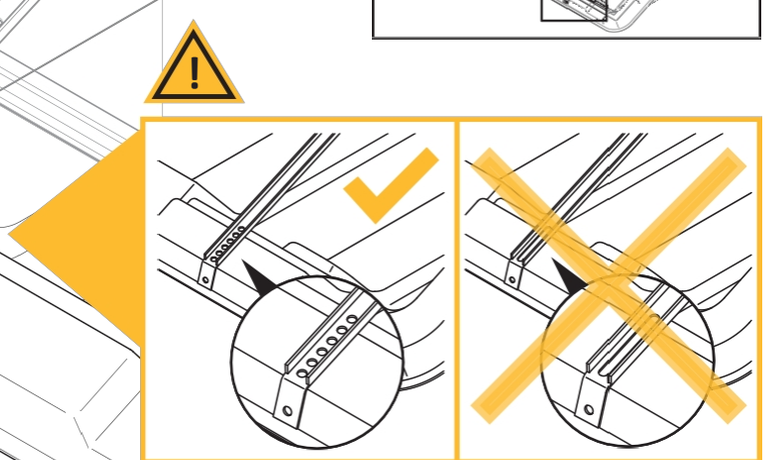

## 7.

A B + d

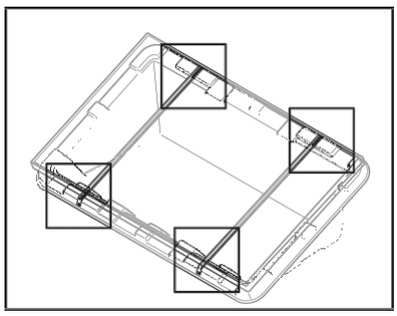

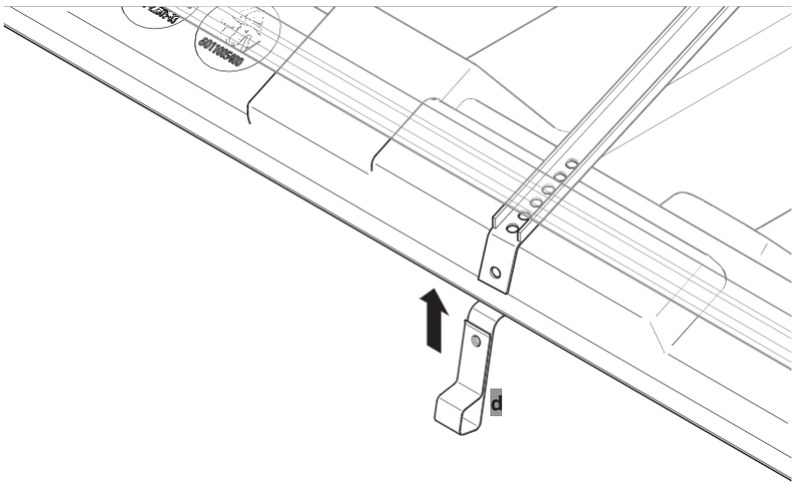


## 8.

A B

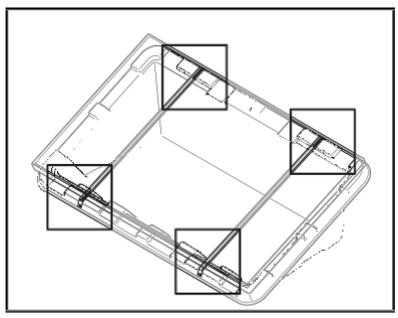

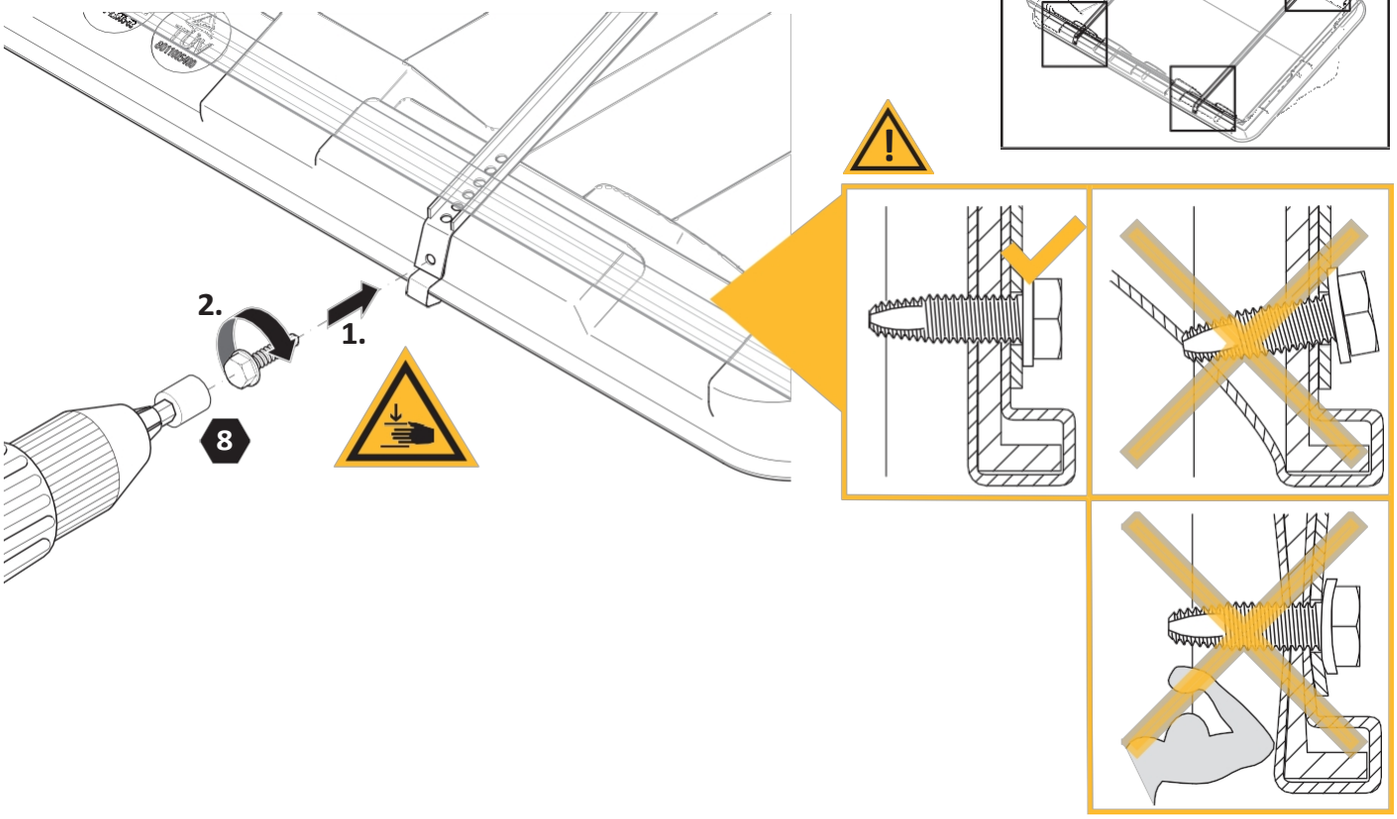

## 9.

+

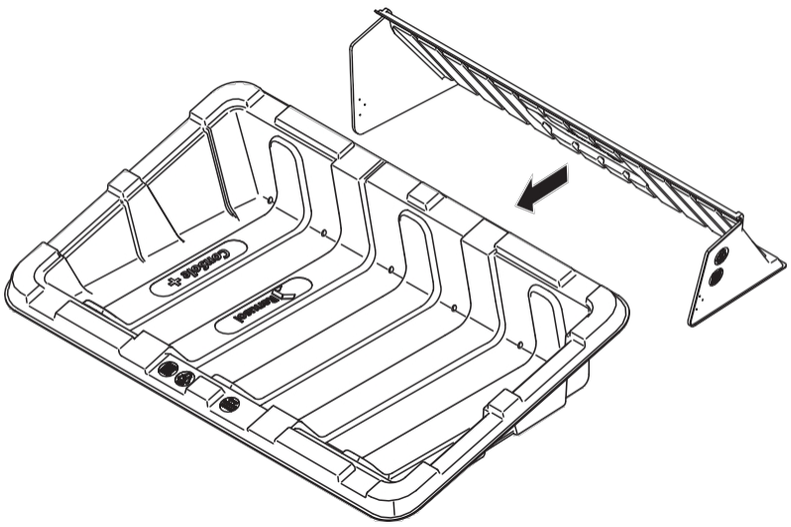

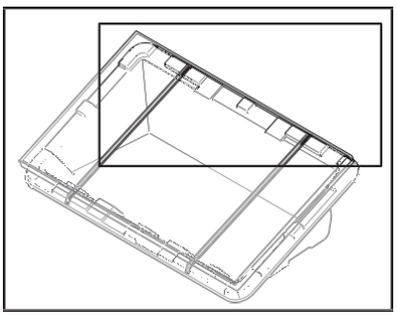

## 10.

B+ f

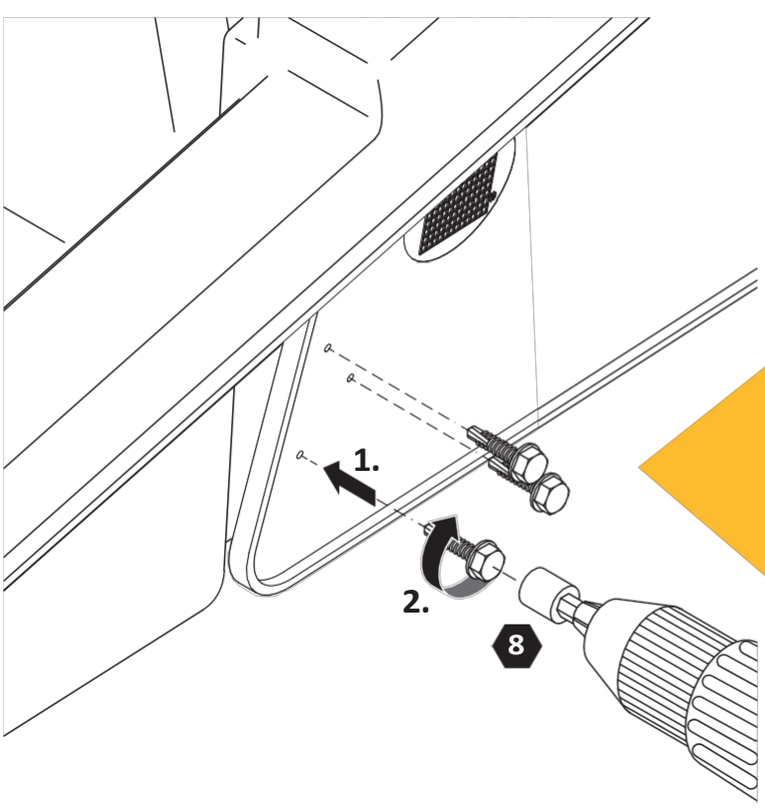


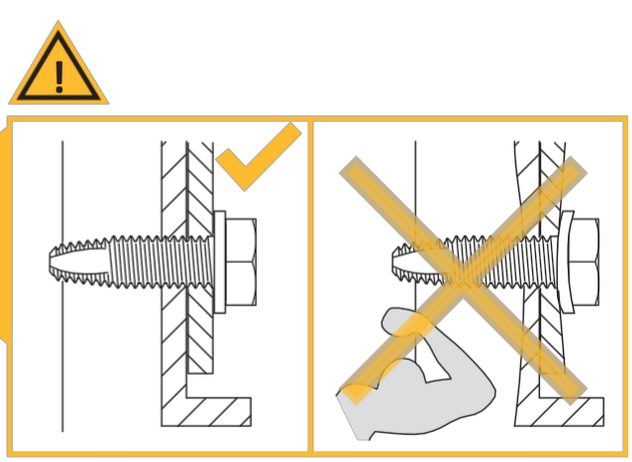

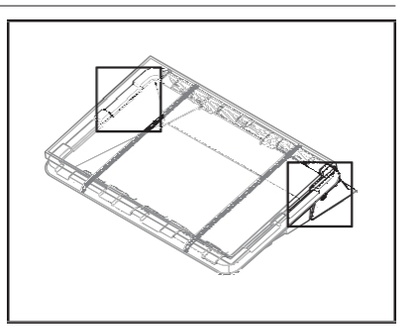

**11.**

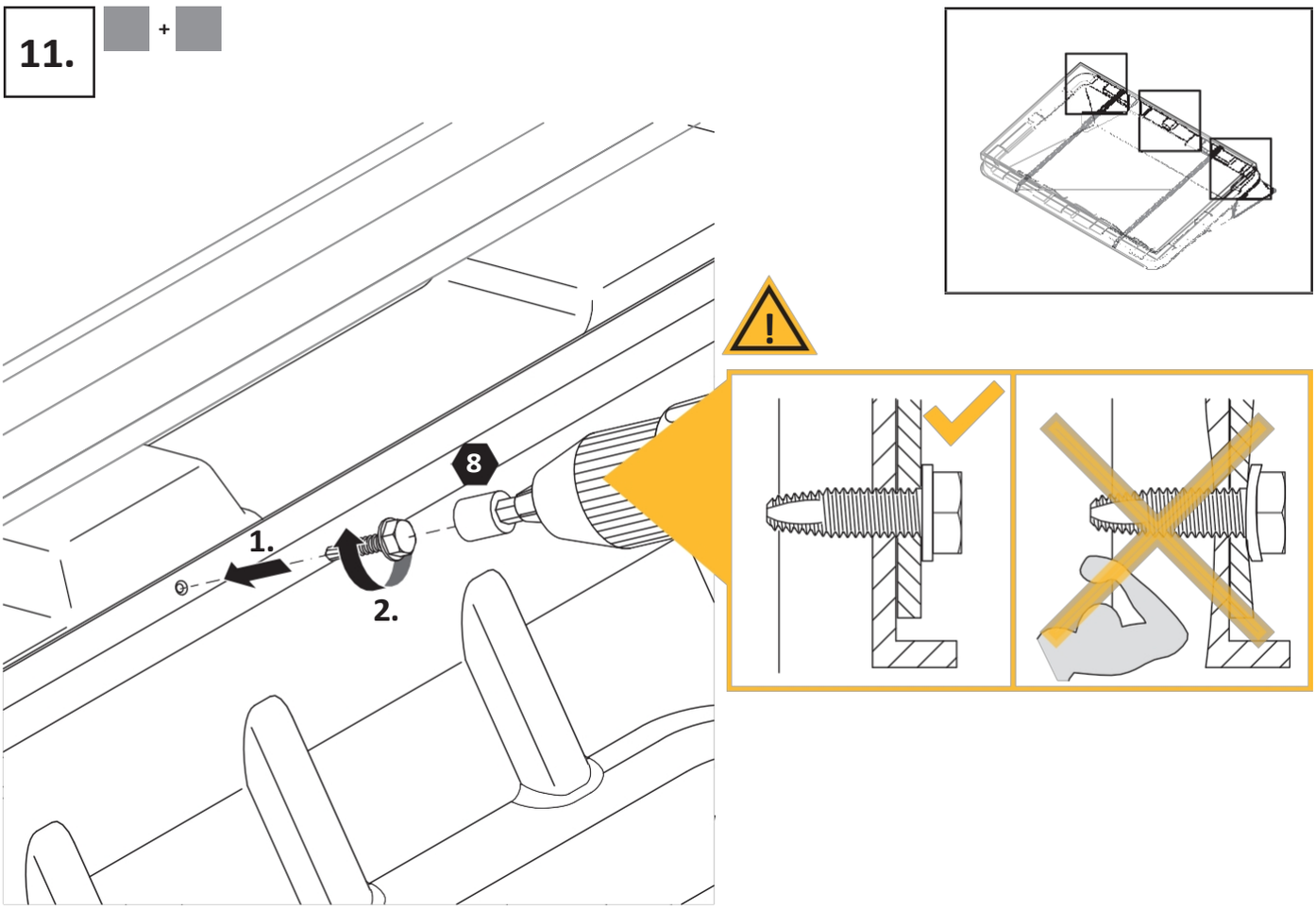

*www.pv-configurator.com*

DE|Využite pohodlné plánovanie projektov pomocou webového konfigurátora Renusol.

GB|Využite webový konfigurátor Renusol na jednoduché plánovanie vášho projektu.

FR|Pre pohodlné plánovanie vášho projektu využite webový konfigurátor Renusol.

IT|Pre pohodlné plánovanie projektu odporúčame použiť webový konfigurátor Renusol.

ES|Využite webový konfigurátor Renusol na pohodlné plánovanie projektu.

NL|Na pohodlné plánovanie projektu použite webový konfigurátor Renusol.

DK|Využite webový konfigurátor Renusol na pohodlné plánovanie projektu.

CZ|Pre pohodlné projektové plánovanie použite webový konfigurátor Renusol.

PL|Využite pohodlnú možnosť projektovania, ktorú ponúka internetový konfigurátor Renusol.

LT|Projektujte pohodlnejšie s využitím webového konfigurátora „Renusol“.

HU|Pre pohodlné projektové plánovanie využite internetový konfigurátor Renusol.

DE|Obrázky a texty zodpovedajú aktuálnemu technickému stavu v čase tlače, vyhradzujeme si právo na zmeny.

GB|Obrázky a texty v týchto pokynoch zodpovedajú najnovšiemu technickému stavu v čase tlače, vyhradzujeme si právo na zmeny.

FR|Obrázky a texty zodpovedajú aktuálnemu stavu techniky v čase tlače. Vyhradzujeme si právo na zmeny.

IT|Obrázky a texty zodpovedajú najaktuálnejšiemu stavu techniky v čase zadania tlače. Vyhradzujeme si právo na zmeny.

ES|Obrázky a texty zodpovedajú aktuálnemu stavu techniky v čase tlače, vyhradené sú zmeny.

NL|Obrázky a texty zodpovedajú aktuálnemu stavu techniky techniky v čase odoslania do tlače. Vyhradzujeme si právo na zmeny.

DK|Obrázky a texty zodpovedajú aktuálnemu technickému stavu v čase tlače, vyhradzujeme si právo na zmeny.

CZ|Obrázky a texty zodpovedajú aktuálnemu technickému stavu v čase odovzdania do tlače. Vyhradzujeme si právo na zmeny.

PL|Ilustrácie a texty zodpovedajú aktuálnemu technickému stavu v čase odovzdania návodu do tlače. Vyhradzujeme si právo na zmeny.

LT|Obrázky a texty v tlači zodpovedajú najnovšiemu technickému stavu. Vyhradzujeme si právo na zmeny.

HU|Obrázky a texty zodpovedajú najnovším technickým poznatkom, ktoré sme mali k dispozícii v čase tlače; vyhradzujeme si právo na zmeny.

**Renusol Europe GmbH**
Piccolominstr.2
51063 Kolín
nad Rýnom,
Nemecko

Telefón: +49 221 788 707-0
Fax: +49 221 788707-99
E-mail:info@renusol.com
www.renusol.com

ConSole+A01DE20210827