Návod na použitie série FLIR Edge



Obsah

1 Upozornenie pre používateľa ... 1
1.1 Online dokumentácia ... 1
1.2 Podpora ... 1
1.3 O tejto príručke ... 1
1.4 Vyhlásenie o zhode ... 1
2 Bezpečnostné informácie ... 2
3 Súčiastky fotoaparátu ... 4
4 Stručný návod na použitie ... 5
5 Zaobchádzanie s fotoaparátom ... 6
5.1 Všeobecné informácie ... 6
5.2 Nabíjanie batérie ... 6
5.3 Zapnutie a vypnutie fotoaparátu ... 6
5.4 Pripojenie fotoaparátu ... 6
5.5 Obnovenie továrenských nastavení ... 7
5.6 Aktualizácia fotoaparátu ... 7
6 Používanie aplikácie FLIR ONE ... 8
6.1 Zobrazenie kamery ... 8
6.2 Kalibrácia ... 8
6.3 Galéria ... 8
6.4 Úložisko v cloude ... 8
6.5 Ponuka v zásuvke ... 9
7 Používanie termokamery. ... 10
7.1 Merania ... 10
7.2 Emisivita ... 10
8 Čistenie kamery ... 11
8.1 Puzdro kamery, káble a ďalšie príslušenstvo ... 11
8.2 Infračervený objektív ... 11
9 Likvidácia elektronického odpadu ... 12
9.1 Demontáž na účely recyklácie ... 12
10 Upozornenia ... 13
10.1 Právne upozornenie ... 13
10.2 Kontroly vývozu ... 13
10.3 Patenty ... 13
10.4 Zabezpečenie kvality ... 13
10.5 Licencie tretích strán ... 13
10.6 Štatistiky používania ... 13
10.7 Autorské práva ... 13

1 Oznámenie pre používateľa

1.1 Online dokumentácia

Naše príručky sú priebežne aktualizované a zverejňované online.

Návod na použitie pre sériu FLIR Edge a ďalšiu dokumentáciu k produktom nájdete na stránke https://support.flir.com/resources/99yx.

Návody k našim ostatným produktom, ako aj návody k produktom, ktorých výroba bola ukončená, nájdete na stránke https://support.flir.com/resources/app.

1.2 Podpora

Ak máte problémy alebo akékoľvek otázky týkajúce sa vášho produktu, kontaktujte naše centrum technickej podpory: https://support.flir.com.

1.3 O tejto príručke

Spoločnosť FLIR Systems vydáva všeobecné príručky, ktoré sa vzťahujú na viacero modelov v rámci jednej série kamier. To znamená, že táto príručka môže obsahovať popisy a vysvetlenia, ktoré sa nevzťahujú na váš konkrétny model kamery.

Autoritatívnou verziou tejto publikácie je anglická verzia. V prípade rozdielov spôsobených prekladovými chybami má prednosť anglický text. Akékoľvek neskoršie zmeny sa najskôr implementujú v angličtine.

1.4 Vyhlásenie o zhode

Úplné znenie vyhlásenia o zhode je k dispozícii na nasledujúcej internetovej adrese: https://support.flir.com/resources/99yx.

2 Bezpečnostné informácie

VAROVANIE

Platnosť: Digitálne zariadenia triedy B.

Toto zariadenie bolo testované a bolo zistené, že spĺňa limity pre digitálne zariadenia triedy B podľa časti 15 pravidiel FCC. Tieto limity sú navrhnuté tak, aby poskytovali primeranú ochranu proti škodlivému rušeniu v obytných priestoroch. Toto zariadenie generuje, využíva a môže vyžarovať vysokofrekvenčnú energiu a ak nie je nainštalované a používané v súlade s pokynmi, môže spôsobiť škodlivé rušenie rádiovej komunikácie. Neexistuje však žiadna záruka, že v konkrétnej inštalácii k rušeniu nedôjde. Ak toto zariadenie spôsobuje škodlivé rušenie rádiového alebo televízneho príjmu, čo je možné zistiť vypnutím a opätovným zapnutím zariadenia, odporúča sa, aby sa používateľ pokúsil odstrániť rušenie jedným alebo viacerými z nasledujúcich opatrení:

- Zmeňte orientáciu alebo umiestnenie prijímacej antény.
- Zväčšiť vzdialenosť medzi zariadením a prijímačom.
- Pripojte zariadenie do zásuvky v okruhu, ktorý je odlišný od okruhu, do ktorého je pripojený prijímač.
- Požiadajte o pomoc predajcu alebo skúseného technika v oblasti rádia a televízie.

VAROVANIE

Platnosť: Digitálne zariadenia podliehajúce norme 15.19/RSS-GEN.

UPOZORNENIE: Toto zariadenie spĺňa požiadavky časti 15 predpisov FCC a štandardov RSS bez licenčnej povinnosti podľa Industry Canada. Prevádzka podlieha týmto dvom podmienkam:

1. toto zariadenie nesmie spôsobiť škodlivé rušenie a
2. toto zariadenie musí akceptovať akékoľvek prijaté rušenie, vrátane rušenia, ktoré môže spôsobiť nežiaduce fungovanie.

VAROVANIE

Platnosť: Digitálne zariadenia, na ktoré sa vzťahuje ustanovenie 15.21.

UPOZORNENIE: Zmeny alebo úpravy vykonané na tomto zariadení, ktoré neboli výslovne schválené spoločnosťou FLIR Systems, môžu viesť k zrušeniu povolenia FCC na prevádzku tohto zariadenia.

VAROVANIE

Platnosť: Digitálne zariadenia podliehajúce ustanoveniam 2.1091/2.1093/KDB 447498/RSS-102.

Informácie o vystavení vysokofrekvenčnému žiareniu: V prípade nosenia na tele bolo toto zariadenie testované pri kontakte s fantómom a spĺňa smernice FCC o vystavení vysokofrekvenčnému žiareniu. Napriek tomu by sa zariadenie malo používať tak, aby sa minimalizovala možnosť kontaktu s človekom počas bežnej prevádzky.

VAROVANIE

Toto zariadenie je schválené v súlade s japonským zákonom o rádiových vlnách (電波法) a japonským zákonom o telekomunikačných službách (電気通信事業法). Toto zariadenie nesmie byť upravované (v opačnom prípade sa udelené identifikačné číslo stane neplatným).

UPOZORNENIE

Nesmerujte infračervenú kameru (s krytom objektívu alebo bez neho) na silné zdroje energie, napríklad zariadenia, ktoré vyžarujú laserové žiarenie, alebo na slnko. Mohlo by to mať nežiaduci vplyv na presnosť kamery. Mohlo by to tiež spôsobiť poškodenie detektora v kamere.

UPOZORNENIE

Fotoaparát nepoužívajte pri teplotách vyšších ako 50 °C (122 °F), pokiaľ nie je v používateľskej príručke alebo v technických údajoch uvedené inak. Vysoké teploty môžu spôsobiť poškodenie fotoaparátu.

UPOZORNENIE

Teplotný rozsah, v ktorom môžete nabíjať batériu, je od ±0 °C do 35 °C (32 °F až 95 °F), s výnimkou kórejského trhu, kde je schválený rozsah od 10 °C do 35 °C (50 °F až 95 °F). Ak batériu nabíjate pri teplotách mimo tohto rozsahu, môže sa batéria prehriať alebo poškodiť. Môže to tiež znížiť výkon alebo skrátiť životnosť batérie.

UPOZORNENIE

Na fotoaparát, káble ani iné príslušenstvo nenanášajte rozpúšťadlá ani podobné kvapaliny. Môže dôjsť k poškodeniu fotoaparátu a zraneniu osôb.

UPOZORNENIE

Pri čistení infračerveného objektívu postupujte opatrne. Objektív má antireflexnú vrstvu, ktorá sa ľahko poškodí. Môže dôjsť k poškodeniu infračerveného objektívu.

UPOZORNENIE

Pásmo 5 GHz je v Japonsku a Kanade povolené iba na použitie v interiéri.

UPOZORNENIE

Nedodržanie bezpečnostných pokynov môže mať za následok požiar, úraz elektrickým prúdom a iné zranenia alebo poškodenie zariadenia či iného majetku. Skriňa je vyrobená z plastu a vo vnútri sa nachádzajú citlivé elektronické súčiastky a batérie.

- Zariadenie ani batériu neprepichujte, nelámte, nerozdrvte ani nerozrezávajte.
- Nevystavujte zariadenie ani batériu otvorenému plameňu alebo extrémne vysokým teplotám.
- Nevystavujte zariadenie ani batériu pôsobeniu tekutín alebo extrémne nízkeho atmosférického tlaku.
- Zariadenie ani batériu neupúšťajte na zem.
- Nesnažte sa vymeniť batériu v zariadení.
- Zariadenie alebo batériu je potrebné recyklovať alebo likvidovať oddelene od domového odpadu.

UPOZORNENIE

Buďte opatrní, ak fotoaparát používate na pozorovanie veľmi horúcich predmetov, ako je oheň alebo roztavený kov.

3 Súčasti kamery

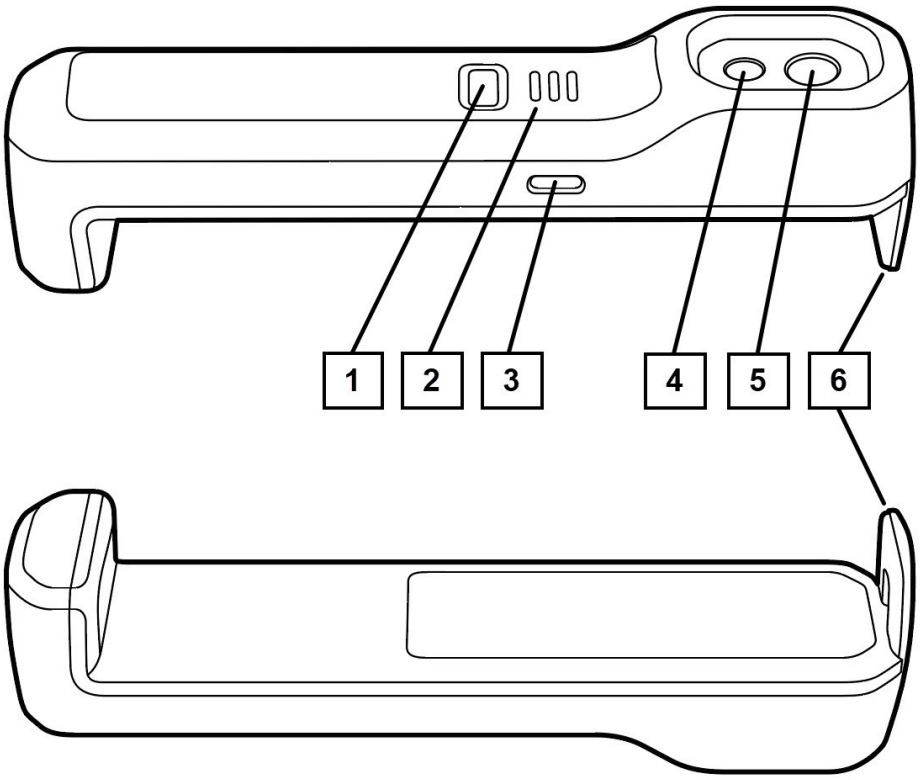

Obrázok 3.1 Pohľad z prednej a spodnej strany

1. Tlačidlo zapnutia/vypnutia
2. Indikačné LED diódy
3. Nabíjací port USB-C
4. Vizuálna kamera
5. Termokamera
6. Výsuvné rameno

4 Stručný návod na použitie

1. Nainštalujte si aplikáciu FLIR ONE, vyvinutú spoločnosťou FLIR Systems, z vášho obľúbeného obchodu s aplikáciami.



2. Pripevnite kameru FLIR Edge k zadnej strane vášho mobilného zariadenia tak, že vysuniete výsuvné rameno, až kým sa kamera neupevní okolo zariadenia. Alternatívne môžete kameru FLIR Edge umiestniť blízko vášho mobilného zariadenia.

   Poznámka: Aby ste predišli poškodeniu zariadenia, nevyťahujte rameno do krajnej polohy.

3. Na zapnutie kamery FLIR Edge stlačte a podržte tlačidlo zapnutia/vypnutia. Tlačidlo ihneď uvoľnite, akonáhle začnú blikať LED diódy. Blikajúce LED diódy signalizujú, že sa kamera spúšťa. Spustenie kamery trvá približne 20 sekúnd, potom sa kamera spustí a LED diódy budú svietiť nepretržite.
4. Spustite aplikáciu FLIR ONE na svojom mobilnom zariadení.
5. Aplikácia FLIR ONE vás prevedie nastavením aplikácie podľa vašich preferencií a pripojením (spárovaním) kamery s vaším mobilným zariadením.
6. Ak chcete kameru FLIR Edge vypnúť, stlačte a podržte tlačidlo zapnutia/vypnutia, kým sa LED diódy nezhasnú.

5 Manipulácia s kamerou

5.1 Všeobecné informácie

- Keď je kamera FLIR Edge pripojená k vášmu mobilnému zariadeniu, môže to mať vplyv na silu signálu, presnosť kompasu a dosah signálu NFC zariadenia.
- Keď je aplikácia FLIR ONE spárovaná s kamerou FLIR Edge, mobilné zariadenie sa môže pripojiť k internetu iba prostredníctvom mobilných dát (nie cez Wi-Fi).
- Ak sa rozhodnete kameru FLIR Edge k mobilnému zariadeniu fyzicky nepripojiť, aplikácia FLIR ONE vás upozorní, keď sa vzdialenosť medzi kamerou a zariadením príliš zväčší. Ak budete vzdialenosť ďalej zvyšovať, môže dôjsť k prerušeniu spojenia.

5.2 Nabíjanie batérie

1. Pripojte napájací adaptér do zásuvky.
2. Pripojte napájací adaptér k nabíjacímu portu USB-C kamery FLIR Edge.
3. LED diódy na prednej strane kamery budú počas nabíjania blikať a po úplnom nabití sa rozsvietia trvalo.

5.3 Zapnutie a vypnutie kamery

- Na zapnutie kamery FLIR Edge stlačte a podržte tlačidlo zapnutia/vypnutia. Hneď ako začnú blikať LED diódy, tlačidlo ihneď uvoľnite. Blikajúce LED diódy signalizujú, že sa kamera spúšťa. Spustenie kamery trvá približne 20 sekúnd, potom sa kamera spustí a LED diódy budú svietiť nepretržite.
- Ak chcete kameru FLIR Edge vypnúť, stlačte a podržte tlačidlo Zapnutie/Vypnutie, kým sa LED diódy nezhasnú.

Poznámka: Ak komunikácia medzi kamerou FLIR Edge a aplikáciou FLIR ONE neprebieha dlhšie ako 7 minút, kamera sa automaticky vypne.

5.4 Pripojenie kamery

1. Umístite kameru FLIR Edge do blízkosti vášho mobilného zariadenia.
2. Uistite sa, že je kamera zapnutá.
3. Spustite aplikáciu FLIR ONE na svojom mobilnom zariadení.
4. Aplikácia FLIR ONE vás prevedie nastavením aplikácie podľa vašich preferencií a pripojením (spárovaním) kamery s vaším mobilným zariadením.

5.5 Obnovenie továrenských nastavení

Ak kamera nefunguje podľa očakávaní, napríklad kvôli pretrvávajúcim problémom s pripojením, môže byť potrebné obnovenie továrenských nastavení. Po obnovení továrenských nastavení je potrebné znovu nastaviť pripojenie medzi kamerou a mobilným zariadením.

Postupujte takto:

1. Uistite sa, že je USB kábel odpojený.
2. Vypnite kameru FLIR Edge.
3. Stlačte a podržte tlačidlo zapnutia/vypnutia. Tlačidlo držte stlačené približne 15 sekúnd, kým LED diódy blikajú. Keď všetky LED diódy svietia nepretržite, tlačidlo ihneď uvoľnite.

   Poznámka: Tlačidlo musíte uvoľniť v správnom okamihu, čo je trochu zložité. Ak tlačidlo uvoľníte príliš skoro alebo príliš neskoro, kamera sa vypne a k obnoveniu továrenských nastavení nedôjde.

4. Po úspešnom obnovení továrenských nastavení sa kamera reštartuje. Počas tohto procesu, ktorý môže trvať viac ako 20 sekúnd, blikajú LED diódy.

5.6 Aktualizácia kamery

Aby ste mohli využívať najnovší firmvér kamery, je dôležité, aby ste kameru pravidelne aktualizovali.

Keď je aplikácia FLIR ONE pripojená k kamere a sú k dispozícii mobilné dáta, aplikácia automaticky vyhľadáva aktualizácie firmvéru. Ak je aktualizácia k dispozícii, kameru môžete aktualizovať prostredníctvom aplikácie FLIR ONE.

Poznámka: Na aktualizáciu kamery musí byť mobilné zariadenie pripojené k internetu prostredníctvom mobilných dát. Na pripojenie kamery k aplikácii sa používa Wi-Fi.

6 Používanie aplikácie FLIR ONE

6.1 Zobrazenie z kamery

Keď je kamera FLIR Edge pripojená k aplikácii FLIR ONE, môžete sledovať živý obraz z kamery a zhotoviť snímku alebo nahrať video.

Zobrazenie z kamery obsahuje funkcie na úpravu živého obrazu:

- **IR Scale**: Skryť/zobraziť mierku. Nastaviť hranice mierky.
- **Farba**: Výber z deviatich farebných paliet.
- **Merania**: Nastaviteľné meracie body. Automatické sledovanie najteplejšieho a najchladnejšieho bodu.
- **Režim obrazu**: Termálny, DC (vizuálny), MSX.
- **Vzdialenosť MSX**: Zosúladenie vizuálnych a termálnych obrazov v režime MSX v závislosti od vzdialenosti od objektu.
- **Teplotný rozsah**: Vyberte vhodný teplotný rozsah objektu.

6.2 Kalibrácia

Kamera sa automaticky kalibruje a obraz pravidelne obnovuje, aby poskytovala optimálny obraz. Termovízna kamera má vo vnútri mechanickú uzávierku, ktorá sa aktivuje počas kalibrácie a vydáva cvakavý zvuk. Keď sa uzávierka aktivuje, obraz sa na krátku chvíľu zastaví. Pri prvom zapnutí kamery a následne v pravidelných intervaloch sa kamera automaticky kalibruje. Kalibráciu je možné spustiť aj ručne v aplikácii FLIR ONE.

6.3 Galéria

Zaznamenané snímky a videá je možné prezerať v galérii aplikácie FLIR ONE. Snímky a videá je možné uložiť aj do galérie mobilného zariadenia, ak je udelené príslušné povolenie. Povolenia sa nastavujú počas počiatočného nastavenia alebo neskôr v nastaveniach aplikácie FLIR ONE.

Informácie týkajúce sa snímky sú zobrazené v časti Podrobnosti o snímke, kde je tiež možné k snímke pridať poznámku.

V galérii aplikácie FLIR ONE je možné snímky upravovať pomocou rovnakých funkcií ako v zobrazení fotoaparátu.

Obrázky a videá je možné zdieľať s inými aplikáciami, napríklad s aplikáciou sociálnych médií na vašom mobilnom zariadení.

Snímky a videá môžete nahrať do úložiska v cloude, pozrite si časť 6.4 *Úložisko v cloude*.

6.4 Cloudové úložisko

FLIR Ignite je služba cloudového úložiska pre termálne snímky. V službe FLIR Ignite môžete prehliadať, organizovať, vyhľadávať, sťahovať a zdieľať nahraté snímky.

Súbory s obrázkami a videami môžete ručne nahrať z galérie aplikácie FLIR ONE do svojho účtu FLIR Ignite.

V nastaveniach vášho účtu Ignite môžete nastaviť aplikáciu tak, aby súbory nahrávala automaticky. K dispozícii je tiež nastavenie na používanie mobilných dát na nahrávanie do služby FLIR Ignite. Ak je toto nastavenie vypnuté, pred nahrávaním súborov musíte odpojiť aplikáciu FLIR ONE od kamery FLIR Edge a spárovať aplikáciu s účtom FLIR Ignite.

Ak chcete vytvoriť účet FLIR Ignite a získať k nemu prístup, prejdite na stránku https://ignite.flir.com.

6.5 Ponuka v lište

V rozbaľovacom menu nájdete:

- Nastavenia a informácie o účte súvisiace so službou FLIR Ignite.
- Informácie týkajúce sa kamery.
- Nastavenia aplikácie FLIR ONE.
- Návod na používanie aplikácie.
- Kontakt na podporu.
- Ďalšie dostupné aplikácie, ktoré sú kompatibilné s kamerou FLIR Edge.

7 Používanie termokamery

7.1 Merania

Merania v termokamerách zobrazujú teplotu na povrchu objektu. Presnosť merania závisí od mnohých faktorov, vrátane vzdialenosti od objektu, teploty okolia a emisiivity pozorovaného materiálu.

Odporúčame používateľom, aby sa o vede termografie dozvedeli viac na stránke https://www.flir.com/support-center/training.

7.2 Emisivita

Keď je zapnutý bodový merací režim, na zobrazenú teplotu vplýva mnoho faktorov, vrátane vlastnosti meraného materiálu známej ako emisivita. Táto vlastnosť je relatívnym vyjadrením toho, ako dobre meraný materiál vyžaruje tepelnú energiu. Niektoré materiály majú vyššiu emisivitu ako iné; lesklé alebo odrazové materiály, ako sú kovy, majú zvyčajne nízku emisivitu. Pre väčšinu materiálov je predvolené nastavenie „matné“ primeraným priblížením.

8 Čistenie kamery

8.1 Puzdro kamery, káble a ďalšie súčasti

Použite jednu z týchto tekutín:

- Teplá voda
- Slabý roztok čistiaceho

prostriedku Potrebné vybavenie:

- Mäkká handrička

Postupujte takto:

1. Namočte handričku do tekutiny.
2. Utierku vyžmýkajte, aby ste odstránili prebytočnú tekutinu.
3. Časť očistite handričkou.

> **UPOZORNENIE**
>
> Na fotoaparát, káble ani iné predmety nenanášajte rozpúšťadlá ani podobné tekutiny. Mohlo by to spôsobiť poškodenie.

8.2 Infračervený objektív

Použite jednu z týchto tekutín:

- Komerčná čistiaca kvapalina na objektívy s obsahom viac ako 30 % izopropylalkoholu.
- 96 % etylalkohol (C_2H_5OH).

Potrebné pomôcky:

- Vata

> **UPOZORNENIE**
>
> Ak používate utierku na čistenie šošoviek, musí byť suchá. Nepoužívajte utierku na čistenie šošoviek spolu s vyššie uvedenými tekutinami. Tieto tekutiny môžu spôsobiť uvoľnenie materiálu z utierky na čistenie šošoviek. Tento materiál môže mať nežiaduci vplyv na povrch šošoviek.

Postupujte takto:

1. Namočte vatu do kvapaliny.
2. Vatu vyžmýkajte, aby ste odstránili prebytočnú tekutinu.
3. Objektív vyčistite len raz a vatu vyhoďte.

> **VAROVANIE**
>
> Pred použitím kvapaliny si prečítajte všetky príslušné bezpečnostné listy (MSDS) a varovné štítky na obaloch: kvapaliny môžu byť nebezpečné.

> **UPOZORNENIE**
>
> - Pri čistení infračervenej šošovky postupujte opatrne. Šošovka má jemný antireflexný povlak.
> - Nečistite infračervenú šošovku príliš silno. Mohlo by to poškodiť antireflexnú vrstvu.

9 Likvidácia elektronického odpadu

Odpad z elektrických a elektronických zariadení (WEEE) predstavuje riziko pre ľudské zdravie a životné prostredie, ak nie je správne zlikvidovaný. Tento výrobok sa nesmie vyhadzovať ako netriedený odpad, ale musí sa odovzdať do zariadení na separovaný zber na účely zhodnotenia a recyklácie. Ďalšie informácie sú k dispozícii u príslušného miestneho úradu.



9.1 Demontáž na účely recyklácie

Pred likvidáciou fotoaparátu ho rozmontujte a jednotlivé časti zlikvidujte oddelene.

1. Pomocou tenkého noža nadvihnite roh štítku s označením výrobku. Odstráňte štítok s označením výrobku.
2. Pomocou skrutkovača Torx T6 odstráňte dve skrutky zo zadného krytu. Odstráňte zadný kryt.
3. Odpojte konektor batérie zdvihnutím bočného gombíka konektora. Vytiahnite batériu.
4. Odstráňte vycpávku.
5. Pomocou skrutkovača Torx T6 odskrutkujte štyri skrutky, ktoré držia elektronický modul. Vyberte elektronický modul.

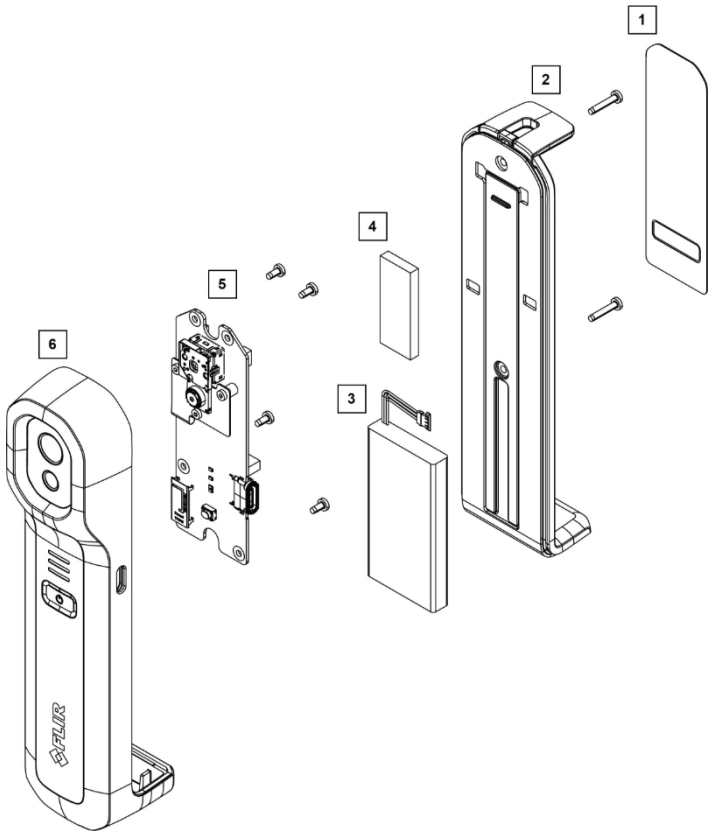

1. Štítok výrobku: plast (PET)
2. Zadný kryt: Kov (zinok, oceľ), silikónová guma, PU pena
3. Batéria: Li-ion
4. Vypĺňovacia podložka: HC5000 (silikón, sklenená vláknina)
5. Elektronický modul: doska s obvodmi, komponenty
6. Telo fotoaparátu: plast (PC-ABS), sklo (BK7, Si), kov (hliník), PU pena

10 Upozornenia

10.1 Právne upozornenie

Záručné podmienky nájdete na stránke https://www.flir.com/warranty.

10.2 Kontroly vývozu

Výrobky opísané v tomto dokumente môžu podliehať vývozným

predpisom. Tento dokument neobsahuje informácie podliehajúce

vývozným obmedzeniam.

10.3 Patenty

Tento produkt je chránený patentmi, dizajnovými patentmi, patentmi v konaní alebo dizajnovými patentmi v konaní. Pozrite si patentový register spoločnosti FLIR Systems:

https://www.flir.com/patentnotices

10.4 Zabezpečenie kvality

Systém riadenia kvality, v rámci ktorého sa tieto výrobky vyvíjajú a vyrábajú, bol certifikovaný v súlade s normou ISO 9001.

Spoločnosť FLIR Systems sa zaväzuje k politike neustáleho vývoja; preto si vyhradzujeme právo vykonávať zmeny a vylepšenia na akomkoľvek z produktov bez predchádzajúceho upozornenia.

10.5 Licencie tretích strán

Informácie o licenciách tretích strán sú k dispozícii v používateľskom rozhraní produktu.

10.6 Štatistiky používania

Spoločnosť Flir Systems si vyhradzuje právo zbierať anonymné štatistiky používania s cieľom udržiavať a zlepšovať kvalitu nášho softvéru a služieb.

10.7 Autorské práva

© 2025 Flir Systems, Inc. Všetky práva vyhradené po celom svete. Žiadna časť softvéru, vrátane zdrojového kódu, nesmie byť reprodukovaná, prenášaná, prepisovaná ani prekladaná do akéhokoľvek jazyka alebo počítačového jazyka v akejkoľvek forme alebo akýmkoľvek spôsobom – elektronickým, magnetickým, optickým, ručným alebo iným – bez predchádzajúceho písomného súhlasu spoločnosti Flir Systems.

Dokumentácia nesmie byť v celom rozsahu ani čiastočne kopírovaná, fotokopírovaná, reprodukovaná, prekladaná ani prenášaná na akékoľvek elektronické médium alebo do strojovo čitateľnej podoby bez predchádzajúceho písomného súhlasu spoločnosti Flir Systems.

Názvy a označenia uvedené na produktoch v tomto dokumente sú buď registrované ochranné známky, alebo ochranné známky spoločnosti Flir Systems a/alebo jej dcérskych spoločností. Všetky ostatné ochranné známky, obchodné názvy alebo názvy spoločností uvedené v tomto dokumente sa používajú výlučne na identifikačné účely a sú majetkom ich príslušných vlastníkov.

Webová stránka
http://www.flir.com

Zákaznícka podpora
http://support.flir.com

Autorské práva
© 2025, FLIR Systems, Inc. Všetky práva vyhradené po celom svete.

Upozornenie
Špecifikácie sa môžu zmeniť bez ďalšieho upozornenia. Modely a príslušenstvo sa môžu líšiť v závislosti od regionálnych trhových podmienok. Môžu platiť licenčné postupy. Produkty opísané v tomto dokumente môžu podliehať americkým vývozným predpisom. V prípade akýchkoľvek otázok navštívte stránkuexportquestions@flir.com .

Číslo publikácie: T810603
Vydanie: AI
Zaznamenané: 109017
Hlava: 109017
Jazyk: en-US Zmenené: 3. 12. 2025
Formátované: 3. 12. 2025