Invertor/încărcător MultiPlus-II GX

MultiPlus-II 24/3000/70-32GX, 48/3000/35-32GX și 48/5000/70-50GX



Un MultiPlus-II cu ecran LCD și funcționalitate GX

MultiPlus-IIGX integrează un invertor/încărcător MultiPlus-II și un dispozitiv GX cu un afișaj de 2x16 caractere.

Afișaj și Wi-Fi

Afișajul afișează parametrii bateriei, ai invertorului și ai controlerului de încărcare solară.

Aceiași parametri pot fi accesați cu ajutorul unui smartphone sau al altui dispozitiv compatibil cu Wi-Fi.

Dispozitivul GX

Dispozitivul GX integrat include:

- Interfață ABMS-CAN. Aceasta poate fi utilizată pentru conectarea la o baterie compatibilă gestionată prin magistrală CAN. Rețineți că acesta nu este un port compatibil cu VE.CAN.
- Un port USB.
- Un port Ethernet.
- Un port E.V.E. Direct.

Aplicații

MultiPlus-IIGX este destinat aplicațiilor în care este necesară interfațarea suplimentară cu alte produse și/sau monitorizarea de la distanță, cum ar fi sistemele de stocare a energiei conectate la rețea sau independente de rețea și anumite aplicații mobile.

Funcționare în paralel și trifazată

Este necesară o singură unitate GX în cazul funcționării în paralel și trifazate.

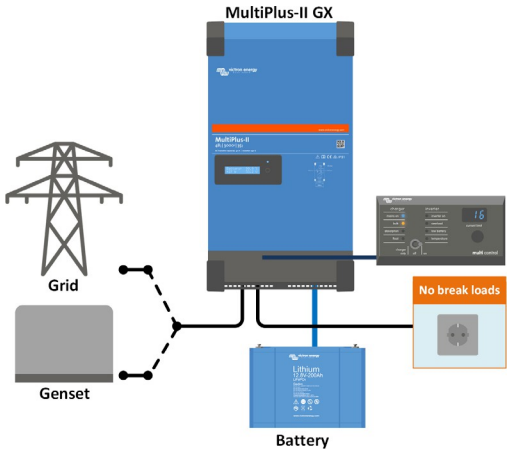

Aplicații standard marine, mobile sau off-grid

Sarcinile care trebuie oprite atunci când alimentarea de intrare CA nu este disponibilă pot fi conectate la o a doua ieșire (neprezentată). Aceste sarcini vor fi luate în considerare de funcțiile Power Control și Power Assist pentru a limita curentul de intrare CA la o valoare sigură atunci când alimentarea CA este disponibilă.

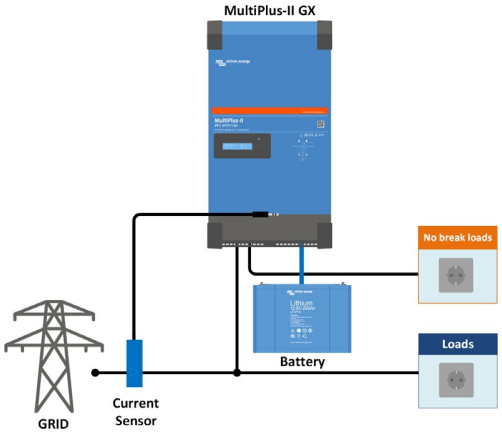

Aplicație standard mobilă sau off-grid cu senzor de curent extern. Interval maxim de detectare a curentului: 50 A sau 100 A

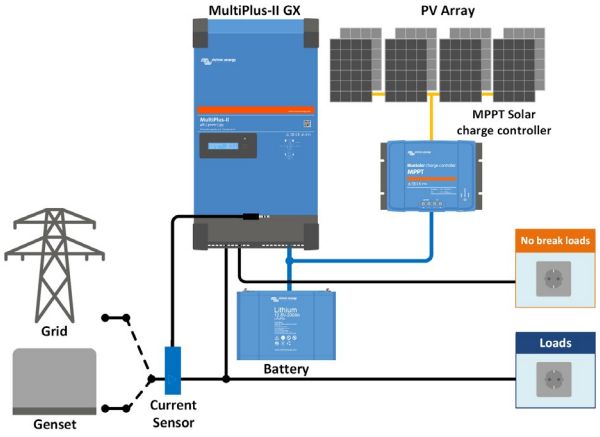

Topologie paralelă cu rețeaua cu controler de încărcare solară MPPT

MultiPlus-II va utiliza datele de la senzorul extern de curent de curent alternativ (trebuie comandat separat) sau de la contorul de energie pentru a optimiza autoconsumul și, dacă este necesar, pentru a preveni alimentarea rețelei. În cazul unei întreruperi de curent, MultiPlus-II va continua să alimenteze sarcinile critice

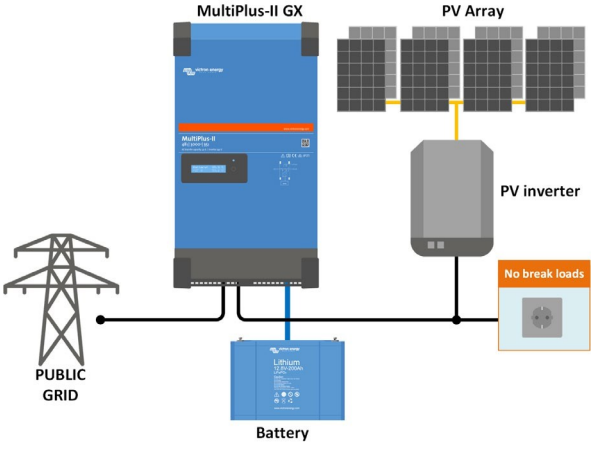

Topologie în linie cu rețeaua, cu invertor fotovoltaic. Energia fotovoltaică este convertită direct în curent alternativ.

MultiPlus-II va utiliza energia fotovoltaică excedentară pentru a încărca bateriile sau pentru a realimenta rețeaua cu energie, iar pentru a suplini o lipsă de energie fotovoltaică va descărca bateria sau va utiliza energia din rețea. În cazul unei întreruperi de curent, MultiPlus-II se va deconecta de la rețea și va continua să alimenteze consumatorii.



Portalul VRM

Site-ul nostru gratuit de monitorizare la distanță (VRM) va afișa toate datele sistemului dvs. într-un format grafic cuprinzător. Setările sistemului pot fi modificate de la distanță prin intermediul portalului. Alarmele pot fi primite prin e-mail.



Aplicația VRM pentru Wi-Fi

Monitorizați și gestionați sistemul Victron Energy de pe smartphone și tabletă. Disponibil atât pentru iOS, cât și pentru Android.



GXGSM

Un modem celular care asigură acces la internet mobil pentru sistem și conexiune la Victron Remote Management (VRM).
Opțional: antenă GSM pentru exterior și antenă GPS.

Pentru mai multe detalii, introduceți „GX GSM" în caseta de căutare de pe site-ul nostru

MultiPlus-IIGX	24/3000/70-32	48/3000/35-32	48/5000/70-50
PowerControl și PowerAssist	Da		
Comutator de transfer	32 A		50 A
Curent maxim de intrare CA	32 A		50 A
Ieșire auxiliară	Da (32 A)		
INVERTOR			
Intervalul de tensiune de intrare CC	19–33 V	38–66 V	
Ieșire	Tensiune de ieșire: 230 V c.a. ±2 % Frecvență: 50 Hz ± 0,1 % (1)		
Putere de ieșire continuă la 25 °C (3)	3000 VA		5000 VA
Putere de ieșire continuă la 25 °C	2400 W		4000 W
Putere de ieșire continuă la 40 °C	2200 W		3700 W
Putere de ieșire continuă la 65 °C	1700 W		3000 W
Puterea aparentă maximă de alimentare	3000 VA		5000 VA
Putere de vârf	5500 W		9000 W
Eficiență maximă	94%	95%	96%
Putere la sarcină zero	13 W	11 W	18 W
Putere la sarcină zero în modul AES	9 W	7 W	12 W
Putere la sarcină zero în modul de căutare	3 W	2 W	2 W
ÎNCĂRCĂTOR			
Intrare CA	Interval de tensiune de intrare: 187–265 V c.a. Frecvență de intrare: 45–65 Hz		
Tensiunea de încărcare „de absorbție"	28,8 V	57,6 V	
Tensiune de încărcare „plutire"	27,6 V	55,2 V	
Mod de stocare	26,4 V	52,8 V	
Curent maxim de încărcare a bateriei (4)	70 A	35 A	70 A
Senzor de temperatură a bateriei	Da		
GENERAL			
Interfețe	BMS-CAN, USB, Ethernet, VE.Direct, Wi-Fi		
Senzor extern de curent alternativ (opțional)	50 A		100 A
Relee programabile (5)	Da		
Protecție (2)	a– g		
Port de comunicație VE.Bus	Pentru funcționare în paralel și trifazată, monitorizare la distanță și integrare în sistem		
Port de comunicații de uz general	Da, 2x		
Pornire-oprire de la distanță	Da		
Interval de temperatură de funcționare	de la -40 la +65 °C (răcire asistată de ventilator)		
Umiditate (fără condens)	max. 95 %		
CARCASĂ			
Material și culoare	Oțel, albastru RAL 5012		
Clasă de protecție	IP22		
Conectare baterie	Șuruburi M8		
Conectare 230 V c.a.	Bornă cu șurub 13 mm² (6 AWG)		
Greutate	19 kg		30 kg
Dimensiuni (înălțime x lățime x adâncime) mm	506 x 275 x 147		565 x 323 x 148
STANDARDE			
Siguranță	EN-IEC 60335-1, EN-IEC 60335-2-29, EN-IEC 62109-1, EN-IEC 62109-2		
Emisii, imunitate	EN 55014-1, EN 55014-2 EN-IEC 61000-3-2, EN-IEC 61000-3-3 IEC 61000-6-1, IEC 61000-6-2, IEC 61000-6-3		
Sursă de alimentare neîntreruptibilă	IEC 62040-1		
Protecție anti-izolare	Vă rugăm să consultați certificatele de pe site-ul nostru web.		

1) Poate fi reglat la 60 Hz
2) Cheie de protecție:
a) scurtcircuit la ieșire
b) supraîncărcare
c) tensiunea bateriei prea mare
d) tensiunea bateriei prea scăzută
e) temperatură prea ridicată
f) 230 V CA la ieșirea invertorului
g) oscilația tensiunii de intrare prea mare
3) Sarcină neliniară, factor de vârf 3:1
4) La o temperatură ambiantă de 25 °C
5) Releu programabil care poate fi setat pentru alarmă generală, subtensiune sau funcția de pornire/oprire a grupului electrogen. Capacitate CA: 230 V/4 A, capacitate CC: 4 A până la 35 V CC și 1 A până la 60 V c.c.



Zona de conectare



Senzor de curent 100 A: 50 mA

Pentru a implementa funcțiile PowerControl și PowerAssist și pentru a optimiza autoconsumul cu ajutorul unui senzor de curent extern.
Curent maxim: 50 A, respectiv 100 A. Lungimea cablului de conectare: 1 m.



Panou de control digital MultiControl

O soluție convenabilă și ieftină pentru monitorizarea de la distanță, cu un buton rotativ pentru setarea nivelurilor PowerControl și PowerAssist.

Victron Energy B.V. | De Paal 35 | 1351 JG Almere | Olanda Telefon general: +31(0)365359700 | E-mail:sales@victronenergy.com www.victronenergy.com

victron energy
BLUE POWER