Invertor/încărcător MultiPlus-II GX

MultiPlus-II 48/3000/35-32 GX



Un MultiPlus-II cu ecran LCD și funcționalitate GX

MultiPlus-II GX integrează un invertor/încărcător MultiPlus-II și un dispozitiv GX cu un afișaj de 2 x 16 caractere.

Afișaj și Wi-Fi

Afișajul prezintă parametrii bateriei, ai invertorului și ai regulatorului de încărcare solară.
Aceiași parametri pot fi accesați cu un smartphone sau alt dispozitiv compatibil cu Wi-Fi.

Dispozitivul GX

Dispozitivul GX integrat include:

- O interfață VE.Can. Aceasta poate fi utilizată pentru conectarea la dispozitivele Victron VE.Can (de exemplu, MPPT-uri VE.Can), sau portul poate fi reconfigurat prin intermediul consolei la distanță pentru a fi utilizat cu o baterie Li-ion compatibilă cu bus CAN.
- Un port USB.
- Un port Ethernet.
- Un port VE.Direct.

Aplicații

MultiPlus-II GX este destinat aplicațiilor în care este necesară interfațarea suplimentară cu alte produse și/sau monitorizarea de la distanță, cum ar fi sistemele de stocare a energiei conectate la rețea sau independente de rețea și anumite aplicații mobile.

Funcționare în paralel și trifazată

Este necesară o singură unitate GX în cazul funcționării în paralel și trifazice.

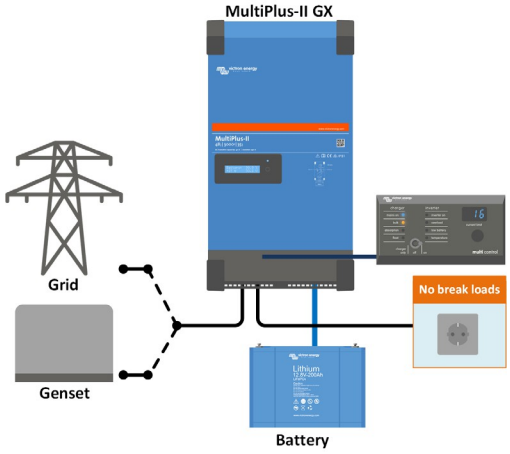

Aplicații standard marine, mobile sau off-grid
Sarcinile care trebuie oprite atunci când alimentarea de intrare cu curent alternativ nu este disponibilă pot fi conectate la o a doua ieșire (neprezentată). Aceste sarcini vor fi luate în considerare de funcțiile PowerControl și PowerAssist pentru a limita curentul de intrare de curent alternativ la o valoare sigură atunci când alimentarea cu curent alternativ este disponibilă.

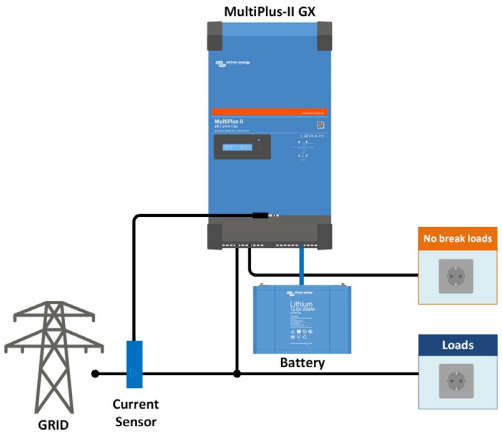

Aplicație standard mobilă sau off-grid cu senzor de curent extern. Interval maxim de detectare a curentului: 50 A, respectiv 100 A

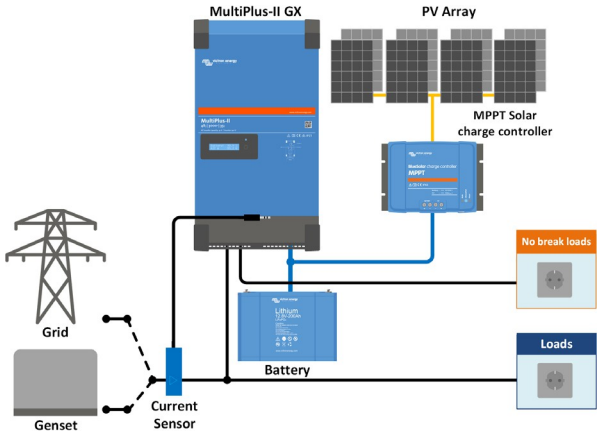

Topologie paralelă cu rețeaua, cu controler de încărcare solară MPPT
MultiPlus-II va utiliza datele de la senzorul extern de curent de curent alternativ (trebuie comandat separat) sau de la contorul de energie pentru a optimiza autoconsumul și, dacă este necesar, pentru a preveni alimentarea rețelei. În cazul unei întreruperi de curent, MultiPlus-II va continua să alimenteze sarcinile critice

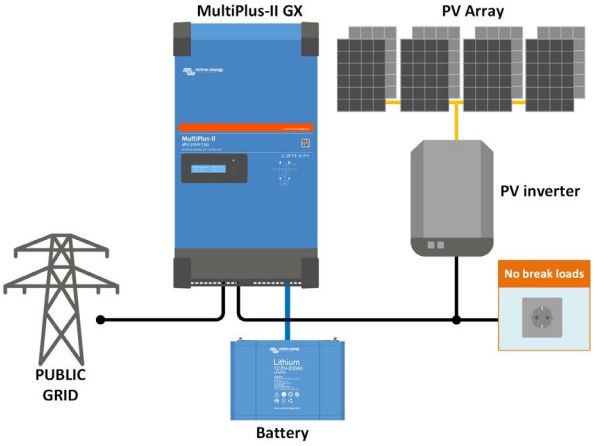

Topologie în linie cu rețeaua, cu invertor
fotovoltaic. Energia fotovoltaică este convertită
direct în curent alternativ.
MultiPlus-II va utiliza energia fotovoltaică excedentară pentru a încărca bateriile sau pentru a alimenta rețeaua cu energie, iar în cazul unui deficit de energie fotovoltaică, va descărca bateria sau va utiliza energia din rețea pentru a suplini acest deficit. În cazul unei întreruperi de curent, MultiPlus-II se va deconecta de la rețea și va continua să alimenteze sarcinile.



Portalul VRM
Site-ul nostru gratuit de monitorizare la distanță (VRM) va afișa toate datele sistemului dvs. într-un format grafic cuprinzător. Setările sistemului pot fi modificate de la distanță prin intermediul portalului. Alarmele pot fi primite prin e-mail.



Aplicația VRM pentru Wi-Fi
Monitorizați și gestionați sistemul Victron Energy de pe smartphone și tabletă. Disponibil atât pentru iOS, cât și pentru Android.



GX GSM
Un modem celular care asigură acces la internet mobil pentru sistem și conexiune la Victron Remote Management (VRM).
Opțional: antenă GSM pentru exterior și antenă GPS.
Pentru mai multe detalii, introduceți *„GX GSM"* în caseta de căutare de pe site-ul nostru



Zona de conectare

MultiPlus-II GX	48/3000/35-32
INVERTER/ÎNCĂRCĂTOR	
PowerControl și PowerAssist	Da
Comutator de transfer	32 A
Curent maxim de intrare CA	32 A
Ieșire auxiliară	Da (32 A)
INVERTER	
Intervalul de tensiune de intrare	38 – 66 V
Tensiune de ieșire	Tensiune de ieșire: 230 V c.a. ± 2% Frecvență: 50 Hz ± 0,1% (1)
Putere de ieșire continuă la 25 °C (3)	3000 VA / 2400 W
Putere de ieșire continuă la 40 °C / 65 °C	2200 W / 1700 W
Puterea aparentă maximă de alimentare	2500 VA
Putere de vârf	5500 W
Eficiență maximă	95%
Putere la sarcină zero	11 W
Putere la sarcină zero în modul AES	7 W
Puterea la sarcină zero în modul de căutare	2 W
ÎNCĂRCĂTOR	
Intrare CA	Interval de tensiune de intrare: 187–265 V c.a. Frecvență de intrare: 45 – 65 Hz
Tensiunea de încărcare „de absorbție"	57,6 V
Tensiune de încărcare „plutire"	55,2 V
Mod de stocare	52,8 V
Curent maxim de încărcare a bateriei (4)	35 A
Senzor de temperatură al bateriei	Da
Releu programabil (5)	Da
Protecție (2)	a - g
Port de comunicație VE.Bus	Pentru funcționare în paralel și trifazată, monitorizare la distanță și integrare în sistem
Port de comunicații de uz general	Da, 2x
GENERAL	
Interfețe	VE.Can, USB, Ethernet, VE.Direct, Wi-Fi
Pornire-oprire de la distanță	Da
Interval de temperatură de funcționare	-40 până la +65 °C (răcire asistată de ventilator)
Umiditate (fără condens):	max. 95%
CARCASĂ	
Material și culoare	Oțel, albastru RAL 5012
Clasă de protecție	IP21
Conectare baterie	Șuruburi M8
Conexiune 230 V c.a.	Bornă cu șurub 13 mm² (6 AWG)
Greutate	26 kg
Dimensiuni (înălțime x lățime x adâncime)	506 x 275 x 147 mm
STANDARDE	
Siguranță	EN-IEC 60335-1, EN-IEC 60335-2-29 EN-IEC 62109-1, EN-IEC 62109-2
Emisie / Imunitate	EN 55014-1, EN 55014-2 EN-IEC 61000-3-2, EN-IEC 61000-3-3 IEC 61000-6-1, IEC 61000-6-2, IEC 61000-6-3
Protecție împotriva funcționării izolate	Consultați site-ul nostru

1) Poate fi reglat la 60 Hz
2) Cheie de protecție:
a) scurtcircuit la ieșire
b) supraîncărcare
c) tensiune baterie prea mare
d) tensiune prea mică a bateriei
e) temperatură prea ridicată
f) 230 V c.a. la ieșirea invertorului
g) undulație prea mare a tensiunii de intrare

3) Sarcină neliniară, factor de creastă 3:1
4) La o temperatură ambiantă de 25 °C
5) Releu programabil care poate fi setat pentru alarmă generală, subtensiune CC sau funcția de pornire/oprire a grupului electrogen. Capacitate nominală CA: 230 V / 4 A, capacitate nominală CC: 4 A până la 35 V CC și 1 A până la 60 V CC



Senzor de curent 100 A: 50 mA
Pentru implementarea funcțiilor PowerControl și PowerAssist și pentru optimizarea autoconsumului cu ajutorul unui senzor de curent extern.
Curent maxim: 50 A, respectiv 100 A. Lungimea cablului de conectare: 1 m.



Panou de control digital multifuncțional
O soluție convenabilă și economică pentru monitorizarea de la distanță, cu un buton rotativ pentru setarea nivelurilor PowerControl și PowerAssist.

Victron Energy B.V. | De Paal 35 | 1351 JG Almere | Olanda Telefon general: +31 (0)36 535 97 00
| E-mail:sales@victronenergy.com www.victronenergy.com

victron energy
BLUE POWER