Menič/nabíjačka MultiPlus-II GX

MultiPlus-II 48/3000/35-32 GX



MultiPlus-II s LCD displejom a funkciami GX

MultiPlus-II GX integruje menič/nabíjačku MultiPlus-II a zariadenie GX s displejom s rozlíšením 2 x 16 znakov.

Displej a Wi-Fi

Na displeji sa zobrazujú parametre batérie, meniča a solárneho regulátora nabíjania.
K tým istým parametrom je možné pristupovať aj prostredníctvom smartfónu alebo iného zariadenia s podporou Wi-Fi.

Zariadenie GX

Integrované zariadenie GX obsahuje:

- Rozhranie VE.Can. To možno použiť na pripojenie k zariadeniam Victron VE.Can (napr. VE.Can MPPT) alebo port možno pomocou Remote Console prekonfigurovať na použitie s kompatibilnou lítium-iónovou batériou s rozhraním CAN-bus.
- USB port.
- Ethernetový port.
- Port VE.Direct.

Aplikácie

MultiPlus-II GX je určený pre aplikácie, kde je potrebné dodatočné prepojenie s inými produktmi a/alebo diaľkové monitorovanie, ako napríklad v systémoch ukladania energie pripojených k sieti alebo mimo siete a v určitých mobilných aplikáciách.

Paralelný a trojfázový prevádzka

V prípade paralelnej a trojfázovej prevádzky je potrebná iba jedna jednotka GX.

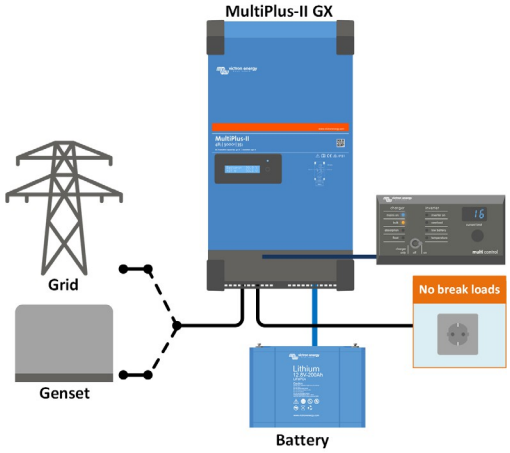

Štandardné námorné, mobilné alebo mimoseťové použitie
Zariadenia, ktoré by sa mali vypnúť, keď nie je k dispozícii vstupný striedavý prúd, je možné pripojiť k druhému výstupu (nie je zobrazený). Tieto zariadenia zohľadnia funkcie PowerControl a PowerAssist s cieľom obmedziť vstupný striedavý prúd na bezpečnú hodnotu, keď je k dispozícii striedavý prúd.

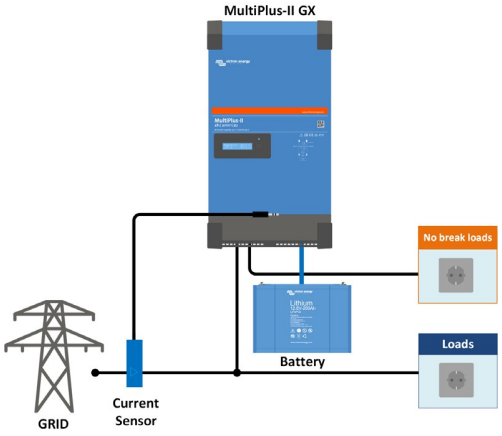

Štandardné mobilné alebo ostrovné použitie s externým snímačom prúdu Maximálny rozsah merania prúdu: 50 A resp. 100 A

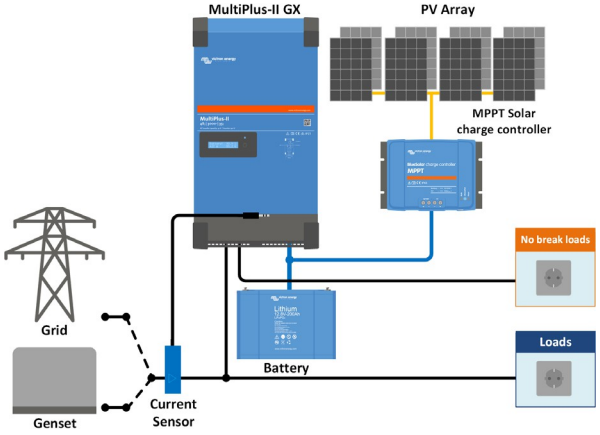

Topológia paralelného pripojenia k sieti s solárnym regulátorom nabíjania MPPT
MultiPlus-II bude využívať údaje z externého snímača striedavého prúdu (treba objednať samostatne) alebo meradla výkonu na optimalizáciu vlastnej spotreby a v prípade potreby na zabránenie napájaniu siete. V prípade výpadku napájania bude MultiPlus-II naďalej napájať kritické spotrebiče

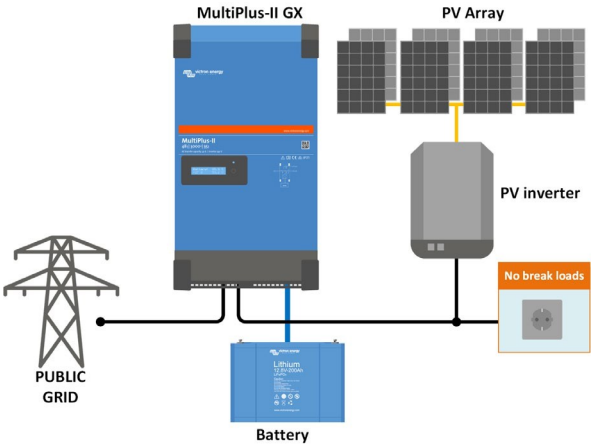

Topológia zapojenia do siete s FV meničom FV
energia sa priamo mení na striedavý prúd.
MultiPlus-II využije prebytočný výkon z FV na nabíjanie batérií alebo na spätné dodávanie energie do siete a v prípade nedostatku výkonu z FV vybije batériu alebo využije energiu zo siete na doplnenie chýbajúceho výkonu. V prípade výpadku napájania sa MultiPlus-II odpojí od siete a bude naďalej napájať spotrebiče.



Portál VRM
Naša bezplatná webová stránka pre diaľkové monitorovanie (VRM) zobrazí všetky údaje o vašom systéme v prehľadnej grafickej podobe. Nastavenia systému je možné diaľkovo meniť prostredníctvom portálu. Alarmy je možné prijímať e-mailom.



Aplikácia VRM pre Wi-Fi
Monitorujte a spravujte svoj systém Victron Energy zo smartfónu alebo tabletu. K dispozícii pre systémy iOS aj Android.



GX GSM
Mobilný modem, ktorý poskytuje mobilný internet pre systém a pripojenie k Victron Remote Management (VRM).
Voliteľné: vonkajšia GSM anténa a GPS anténa.
Pre viac informácií zadajte „*GX GSM*“ do vyhľadávacieho poľa na našej webovej stránke



Oblasť pripojenia

MultiPlus-II GX	48/3000/35-32
MENIČ/NABÍJAČKA	
PowerControl a PowerAssist	Áno
Prepínač	32 A
Maximálny vstupný prúd striedavého prúdu	32 A
Pomocný výstup	Áno (32 A)
MENIČ	
Rozsah vstupného napätia	38 – 66 V
Výstup	Výstupné napätie: 230 VAC ± 2 % Frekvencia: 50 Hz ± 0,1 % (1)
Trvalý výstupný výkon pri 25 °C (3)	3000 VA / 2400 W
Trvalý výstupný výkon pri 40 °C / 65 °C	2200 W / 1700 W
Maximálny zdanlivý výkon pri napájaní	2500 VA
Špičkový výkon	5500 W
Maximálna účinnosť	95 %
Príkon pri nulovom zaťažení	11 W
Príkon pri nulovom zaťažení v režime AES	7 W
Príkon pri nulovom zaťažení v režime vyhľadávania	2 W
NABÍJAČKA	
Striedavý vstup	Rozsah vstupného napätia: 187–265 VAC Vstupná frekvencia: 45 – 65 Hz
„Absorpčné“ nabíjacie napätie	57,6 V
Nabíjacie napätie „udržovacie“	55,2 V
Režim uskladnenia	52,8 V
Maximálny nabíjací prúd batérie (4)	35 A
Snímač teploty batérie	Áno
Programovateľné relé (5)	Áno
Ochrana (2)	a – g
Komunikačný port VE.Bus	Pre paralelný a trojfázový prevádzku, diaľkové monitorovanie a integráciu do systému
Univerzálny komunikačný port	Áno, 2x
VŠEOBECNÉ	
Rozhrania	VE.Can, USB, Ethernet, VE.Direct, Wi-Fi
Diaľkové zapnutie/vypnutie	Áno
Rozsah prevádzkových teplôt	-40 až +65 °C (chladenie s ventilátorom)
Vlhkosť (bez kondenzácie):	max. 95 %
SKRÍŇ	
Materiál a farba	Oceľ, modrá RAL 5012
Stupeň krytia	IP21
Pripojenie batérie	Skrutky M8
Pripojenie 230 V AC	Skrutkové svorky 13 mm² (6 AWG)
Hmotnosť	26 kg
Rozmery (v x š x h)	506 x 275 x 147 mm
NORMY	
Bezpečnosť	EN-IEC 60335-1, EN-IEC 60335-2-29 EN-IEC 62109-1, EN-IEC 62109-2
Emisie / Odolnosť	EN 55014-1, EN 55014-2 EN-IEC 61000-3-2, EN-IEC 61000-3-3 IEC 61000-6-1, IEC 61000-6-2, IEC 61000-6-3
Ochrana proti ostrovnému prevádzkovaniu	Pozrite si našu webovú stránku

1) Možnosť nastavenia na 60 Hz
2) Ochranný kľúč:
a) skrat na výstupe
b) preťaženie
c) príliš vysoké napätie batérie
d) príliš nízke napätie batérie
e) príliš vysoká teplota
f) 230 V striedavého prúdu na výstupe meniča
g) príliš veľké kolísanie vstupného napätia
3) Nelineárne zaťaženie, faktor špičky 3:1
4) Pri teplote okolia 25 °C
5) Programovateľné relé, ktoré je možné nastaviť na všeobecný alarm, podnapätie jednosmerného prúdu alebo funkciu spustenia/zastavenia generátora.
Menovité hodnoty striedavého prúdu: 230 V / 4 A, menovité hodnoty jednosmerného prúdu: 4 A do 35 V DC a 1 A do 60 V DC



Snímač prúdu 100 A: 50 mA
Na implementáciu funkcií PowerControl a PowerAssist a na optimalizáciu vlastnej spotreby pomocou externého merania prúdu.
Maximálny prúd: 50 A resp. 100 A. Dĺžka pripojovacieho kábla: 1 m.



Digitálny multifunkčný ovládací panel
Pohodlné a cenovo výhodné riešenie pre diaľkové monitorovanie s otočným gombíkom na nastavenie úrovní funkcií PowerControl a PowerAssist.

Victron Energy B.V. | De Paal 35 | 1351 JG Almere | Holandsko Všeobecná telefónna linka: +31 (0)36 535 97 00 | E-mail:sales@victronenergy.com www.victronenergy.com