KONŠTRUKCIA PLOCHEJ STRECHY – K-07-S

## CHARAKTERISTIKA

Spoločnosť Keno sp.z o.o. vám s potešením predstavuje riešenie pre ploché strechy s využitím stredných montážnych trojuholníkov, určené na montáž modulov na dlhú stranu.





- **ĽAHKÁ A RÝCHLA INŠTALÁCIA**
- **MOŽNOSŤ ZMENY UHLA MODULOV**
- **MONTÁŽ MODULOV PO DLHEJ STRANE**

**VIĎ KATALÓG**



## POPIS KONŠTRUKCIE NA PLOCHEJ STRECHE – K-07-M

Spoločnosť Keno sp.z o.o. poskytuje na uvedenú konštrukciu 10-ročnú záruku. Konštrukcia sa montuje pomocou skrutiek K-17 s dvojitým závitom do drevených krokiev, ktoré sú k dispozícii v troch dĺžkach, alebo pomocou skrutiek K-43 pre oceľové konštrukcie, ktoré sú k dispozícii v dvoch dĺžkach (pozri tabuľku nižšie). V tomto prípade by mala byť minimálna hĺbka otvoru 70 mm. Konštrukcie sa dajú použiť pre rôzne strešné krytiny, vďaka čomu sú univerzálne a kompatibilné so všetkými montážnymi profilmi.
Konštrukcia umožňuje vertikálnu inštaláciu modulov.

| | | | |
|---|---|---|---|
| **OBR . 1, 2** | INŠTALÁCIA NA DLHEJ STRANE (VERTIKÁLNE UMIESTNENIE) | STREDNÁ MONTÁŽ TROJUHOLNÍK (K-07-S-15N) | UHOL 15° |
| | | MONTÁŽNY TROJUHOLNÍK STREDNÝ NASTAVITEĽNÝ (K-07-S-RN) | UHOL 20–35° |

## TECHNICKÝ VÝKRES

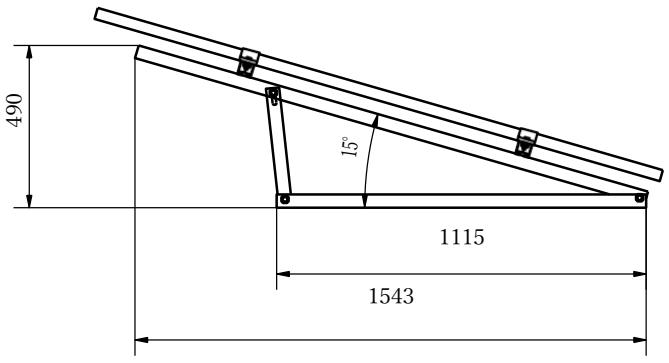


Obr. 1 Rozmery -07-S-15N

KENO Sp. z o.o.
ul. Daszyńskiego 609 44-151 Gliwice
NIP: PL6312671983 BDO: 000006820

+48 32 230 25 71
biuro@keno-energy.com
www.keno-energy.com

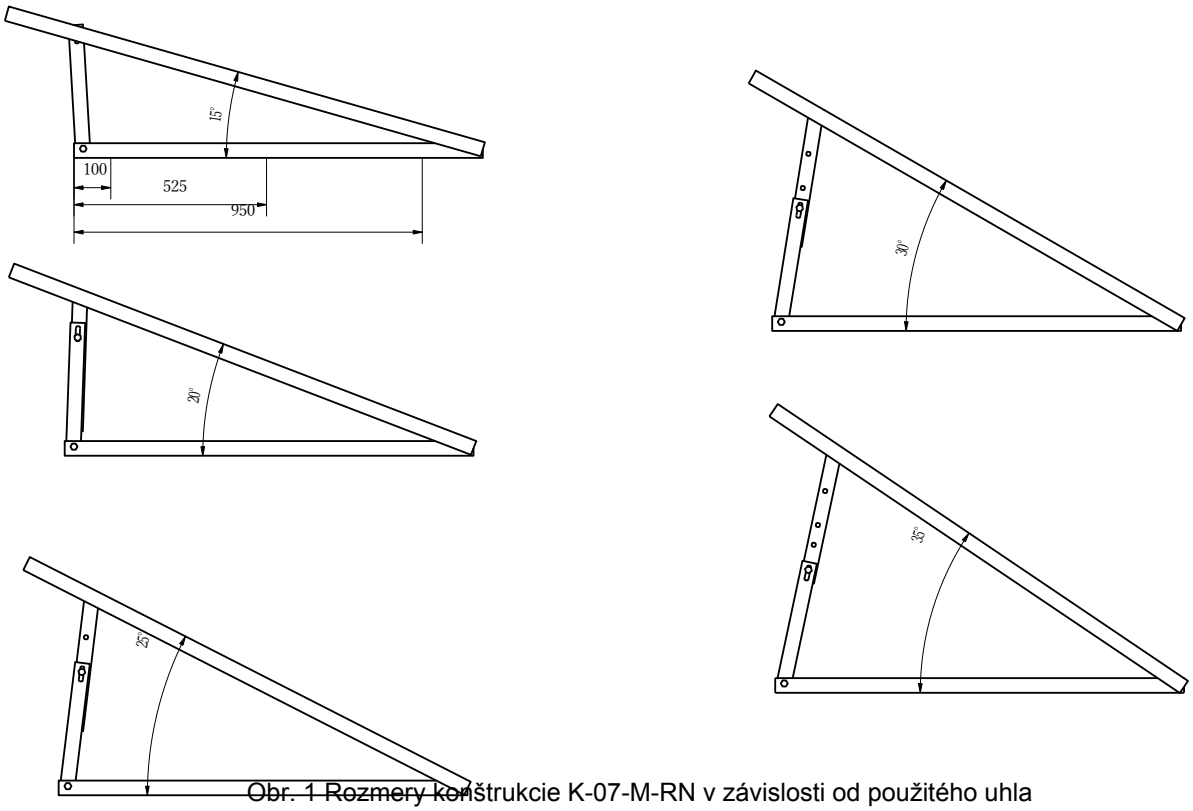


Obr. 1 Rozmery konštrukcie K-07-M-RN v závislosti od použitého uhla

KENO Sp. z o.o.
ul. Daszyńskiego 609 44-151 Gliwice
NIP: PL6312671983 BDO: 000006820

+48 32 230 25 71
biuro@keno-energy.com
www.keno-energy.com