Machine Translated by Google

SWAN

POWERplus Swan este un dispozitiv solar spot de grădină electric cu 6 lumini calde LED-uri albe și două moduri de luminozitate.

Asamblați lumina
POWERplus Swan are 3 părți (vezi fig. 1)

1 Lampă 2 Stâlp 3 Mizăr de pământ
Conectați toate piesele împreună conform la punctul 4 din fig. 1.

Poziționați lumina
Așezați lampa solară într-un loc însorit și rotiți celula solară la poziția solicitată unghi (vezi fig. 3) pentru a prinde cât mai mult soare posibil.
Nu așezați lampa în locuri întunecate sau umbrite condiții în timpul zilei, altfel panoul solar nu se poate încărca (vezi fig. 4)
Bateria internă poate fi încărcată complet într-o singură zi, în condiții de lumină puternică.
Rotiți reflectorul în poziția dorită (vezi fig. 3)
Vă rugăm să rețineți că bateria se poate descărca înainte de prima utilizare, bateria ar putea fi descărcată și trebuie dezactivată reîncărcată într-o zi întreagă în condiții însorite.
Asigurați-vă că orificiul de scurgere este orientat în jos (vezi fig. 4)

Senzor de lumină naturală
Această lampă solară are un senzor de lumină naturală integrat care aprinde automat lumina la amurg și se stinge din nou la lumina zilei.

Puteți testa lumina acoperind celulă solară cu mâna ta (senzor de lumină naturală este situat în spatele celulei solare).

Activează lumina
Apăsați butonul ON/OFF din spatele lămpii (vezi săgeata din fig. 2) pentru a activa modul de luminozitate normală (17 lumeni)
Testați lumina acoperind celula solară cu mâna ta.
Apăsați din nou butonul ON/OFF pentru a stinge lumina.
Apăsați din nou comutatorul pentru a activa mod de luminozitate ridicată (64 lumeni).
Apăsați din nou pentru a opri din nou.

Operațiune
Datorită senzorului de lumină naturală integrat, lumina se va aprinde automat se aprinde în condiții de întuneric și se oprește în condiții de lumină naturală.
Puteți stinge manual lumina prin apăsând butonul PORNIT/OPRIT.

Produsele alimentate cu energie solară au nevoie de soare condiții de încărcare. Aceasta înseamnă că, în anumite zile de iarnă sau în zilele înnorate, bateria internă nu poate fi încărcată cu energie solară. Acest lucru este normal pentru produsele alimentate cu energie solară.

Parametri tehnici:
Panou solar: 1W 5V/200mA
Baterie: Li-ion reîncărcabilă 18650 Li-Ion 1.500mAh
Putere LED: 6 LED-uri SMD 17 / 64 lumeni
Timp de iluminare 17 lumeni 20 ore 64 lumeni 6 ore
Inox: oțel de calitate #304
Rezistent la apă: IP44

Ce se poate face cu acest produs după sfârșitul duratei de viață?
După expirarea duratei de viață a produsului, duceți-l la un punct de colectare pentru reciclare.

SWAN

POWERplus Swan este un spot de grădină cu energie solară, cu 6 LED-uri alb cald și două moduri de luminozitate.

Montarea lămpii
POWERplus Swan este alcătuit din 3 părți (vezi Fig. 1).
1 Priză de lumină 2 Stâlp 3 Stâlp de împământare
Conectați toate piesele împreună conform punctului 4 din Fig. 1.

Poziționați lumina
Amplasați locul de grădină într-un loc însorit și poziționați celula solară spre soare

(vezi Fig. 3) pentru a capta cât mai multe raze solare.
Nu amplasați locul de grădină în zone întunecate sau umbroase.
Deoarece modulul solar nu furnizează bateriei interne suficientă energie poate furniza (vezi Fig. 5).
Rotiți spotul de grădină în poziția dorită. (vezi Fig. 3)
Vă rugăm să rețineți că bateria se poate descărca înainte de prima utilizare, iar modulul solar are nevoie de o zi întreagă pentru a se încărca (în plin soare).

Asigurați-vă că orificiul de scurgere este orientat în jos (vezi Fig. 4).

Senzor de lumină naturală
Această lampă solară are iluminare integrată pentru zi și noapte.
Senzorul de lumină se pornește la amurg și se oprește la lumina zilei.
Puteți testa lumina acoperind senzorul de lumină naturală cu mâna (situat în spatele celulei solare).

Activează lumina
Apăsați comutatorul PORNIT/OPRIT pe spatele lămpii (vezi săgeata din Fig. 2) pentru a activa modul de luminozitate normală (17 lumeni). Testați lumina acoperind celula solară cu mâna.

Apăsați din nou comutatorul ON/OFF pentru a intra în modul următor, luminozitate ridicată (64 lumeni). Apăsați din nou pentru a opri dispozitivul.

Operațiune
Datorită senzorului de lumină naturală integrat, Lumina se aprinde automat când se întunecă și se stinge când se înseninează. Puteți stinge lumina manual apăsând butonul ON/OFF.

Produsele alimentate cu energie solară necesită suficientă lumină solară pentru a se încărca. Aceasta înseamnă că în lunile de iarnă sau în timpul acoperirii persistente cu nori, nu se poate colecta suficientă energie.
Acest lucru este perfect normal pentru produsele alimentate cu energie solară.

Parametri tehnici:
Modul solar: 1W 5V/200mA 5V/200mA
Baterie: Li-Ion reîncărcabilă 18650 Li-Ion 1.500mAh
Putere LED: 6 LED-uri SMD 17 / 64 lumeni
Timp de iluminare: 17 lumeni, 20 de ore 64 lumeni timp de 6 ore
Inoxidabil: Oțel inoxidabil de calitate #304
Rezistent la apă: IP44

Ce trebuie făcut după sfârșitul duratei sale de viață?
La sfârșitul duratei de viață a produsului, vă rugăm să îl duceți la un centru de reciclare.

SWAN

Produsul Powerplus Swan este un spot solar de grădină cu 6 LED-uri alb cald și două moduri de luminozitate.

Asamblați lampa
Lampa Powerplus are 3 părți (vezi fig. 1)

1 Foc 2 Stâlp 3 Țăruș Conectați toate piesele împreună conform punctului 4 din fig. 1.

Poziționează lumina reflectoarelor
Amplasați reflectorul solar într-un loc însorit și rotiți panoul solar în unghiul corect (vezi fig. 3) pentru a capta cât mai multă lumină solară.

Nu amplasați spotul la umbră în timpul zilei, altfel panoul solar nu poate reîncărca bateria (vezi fig. 5). Bateria internă poate fi încărcată complet într-o singură zi la soare.

Rotiți proiectorul în poziția dorită (vezi fig. 3)

Vă rugăm să rețineți că înainte de prima utilizare, bateria poate fi descărcată și trebuie reîncărcată timp de o zi întreagă în condiții însorite. Asigurați-vă că orificiul de scurgere este orientat în jos (vezi fig. 4)

Senzor de amurg Această lampă solară are un senzor de lumină care se aprinde automat pentru a aprinde la amurg și îl stinge odată cu lumina în timpul zilei.
Puteți testa lampa acoperind senzorul cu mâna (senzorul de lumină naturală se află în spatele celulei solare).

Aprindeți lampa
Apăsați butonul ON/OFF de pe spatele lămpii (vezi săgeata din Fig. 2) pentru a activa modul de luminozitate normală (17 lumeni).

Testați lumina acoperind celula solară cu mâna.

Apăsați din nou comutatorul ON/OFF pentru a stinge lampa.
Apăsați din nou comutatorul pentru a activa modul de luminozitate ridicată (64 lumeni).

Apăsați din nou pentru a-l opri.

Funcționare
Datorită senzorului de lumină naturală integrat, lumina se va aprinde automat pe întuneric și se va stinge pe timp de zi.

Puteți stinge manual lumina apăsând butonul ON/OFF.

Produsele solare necesită lumină solară pentru a se reîncărca. Aceasta înseamnă că iarna sau în zilele înnorate, bateria internă nu poate fi încărcată cu energie solară.

Acest lucru este normal pentru cremele de protecție solară.

Parametri tehnici:
Panou solar: 1W 5V/200mA
Baterie: Li-ion reîncărcabilă 18650 Li-Ion 1.500mAh
LED : 6 LED-uri SMD 17 / 64 lumeni
Timp de iluminare 17 lumeni 20 ore 64 lumeni 6 ore

Oțel inoxidabil: oțel de gradul 304
Rezistent la apă: IP44

Ce se poate face cu acest produs după sfârșitul duratei sale de viață?
După expirarea duratei de viață a produsului, duceți-l la un punct de colectare pentru reciclare.

SWAN

POWERplus Swan este o lampă de grădină Spot solar cu 6 LED-uri alb cald și două moduri de iluminare.

Asamblarea lămpii
POWERplus Swan este alcătuit din 3 părți (vezi fig. 1)
1 Lampă 2 Tub 3 Pin de împământare
Conectați toate piesele împreună conform figurii 4 din fig. 1

Amplasarea lămpii
Așezați lampa de grădină într-un loc însorit și porniți celula solară astfel încât că primește cel mai mult soare în timpul zilei (vezi fig. 3).
Nu așezați lampa în locuri care stați la umbră în timpul zilei, altfel panoul solar nu poate genera energie genera (vezi fig. 5). Internul bateria reîncărcabilă poate fi încărcată complet încărcat într-o zi însorită.
Plasați lampa la unghiul de fascicul dorit (vezi fig. 3).
Înainte de prima utilizare, bateria poate sunt goale și trebuie să încărcați lampa timp de o zi întreagă la soare.

Senzor de lumină naturală
Această lampă de grădină are un încorporat senzor de lumină naturală. Acesta aprinde lampa se aprinde automat pe întuneric și îl oprește din nou când lumina devine. Puteți testa acest lucru protejând panoul solar cu mâna (senzorul este situat în spatele panoului)

Activarea lămpii
Apăsați comutatorul PORNIT/OPRIT de pe spatele lămpii (vezi săgeata din fig. 2) pentru a pune lampa în modul de iluminare normală (17 lumeni) pentru activare.
Testați lampa atingând-o cu mâna pentru a acoperi celula solară.
Apăsați din nou comutatorul ON/OFF pentru a stinge lampa.
Apăsați din nou butonul ON/OFF comutator pentru poziția de lumină puternică (64 (lumen). Apăsați din nou pentru a reporni lampa a se opri.

Funcționarea lămpii
Datorită senzorului de lumină naturală încorporat lampa se va aprinde automat când se întunecă și se stinge din nou când lumina se aprinde. Puteți stinge lampa manual apăsând butonul ON/ Apăsați comutatorul OPRIT.

Produsele alimentate cu energie solară au lumina soarelui este necesară pentru încărcare. Asta înseamnă că în unele zile din iarna sau în zilele foarte înnorate, bateria internă ar putea deveni insuficientă încărcat cu energie solară. Acest lucru este normal pentru produsele care utilizează energia solară.

Detalii tehnice:
Celulă solară: 1W 5V/200mA
Baterie: Li-ion reîncărcabilă 18650 Li-Ion 1.500mAh
LED: 6 LED-uri SMD 17 / 64 lumeni
Durata luminii: 17 lumeni 20 ore 64 lumeni 6 ore
Inox: oțel inoxidabil de calitate #304
Impermeabilitate IP44

Ce trebuie făcut după sfârșitul vieții
Returnați produsul la primărie sau într-o cutie de colectare pentru obiecte folosite aparate electrice pentru reciclare.

SWAN

POWERplus Swan este un spot de grădină cu energie solară, cu 6 LED-uri alb cald și două moduri de luminozitate.

Ansamblu de lumini
POWERplus Swan are 3 părți (vezi fig. 1) 1 lampă 2 stâlpi 3 țăruș de pământ
Conectați toate piesele împreună conform punctului 4 din fig. 1)

Plasarea luminii
Plasați lampa solară într-un loc însorit și rotiți celula solară în unghiul necesar (vezi figura 3) pentru a capta cât mai mult soare posibil.

Nu așezați lampa la umbră în timpul zilei, altfel panoul solar nu se poate încărca (vezi fig. 4)

Bateria internă poate fi încărcată complet într-o singură zi în condiții de lumină puternică.

Rotiți reflectorul în poziția dorită (vezi figura 3)
Vă rugăm să rețineți că înainte de prima utilizare, bateria poate fi descărcată și trebuie reîncărcată pentru o zi întreagă în condiții însorite.

Asigurați-vă că orificiul de scurgere este orientat în jos (vezi figura 4)

Senzor de lumină naturală
Această lampă solară are un senzor de lumină naturală încorporat care aprinde automat lumina la amurg și o stinge din nou la lumina zilei.

Puteți testa lumina acoperind celula solară cu mâna (senzorul de lumină naturală este situat în spatele celulei solare).

Activează lumina
Apăsați butonul ON/OFF de pe spatele lămpii (vezi săgeata din Fig. 2) pentru a activa modul de luminozitate normală (17 lumeni).

Testați lumina acoperind celula solară cu mâna.

Apăsați din nou butonul ON/OFF pentru a stinge lumina.
Apăsați din nou comutatorul pentru a activa modul de luminozitate ridicată (64 lumeni).
Apăsați din nou pentru a opri din nou.

Operațiune
Datorită senzorului de lumină naturală încorporat, lumina se va aprinde automat în condiții de întuneric și se va stinge în condiții de lumină naturală. Puteți stinge lumina manual apăsând butonul ON/OFF. De asemenea, puteți stinge lumina manual apăsând comutatorul ON/OFF.

Produsele alimentate cu energie solară necesită lumină solară pentru a se încărca. Aceasta înseamnă că în unele zile de iarnă sau în zilele înnorate, bateria internă nu poate fi încărcată cu energie solară.

Acest lucru este normal pentru produsele alimentate cu energie solară.

Parametri tehnici:
Panou solar: 1W 5V / 200mA
Baterie: Litiu-ion reîncărcabilă 18650 Li-Ion 1.500 mAh
Putere LED: 6 LED-uri SMD 17/64 lumeni

Timp de iluminare 17 lumeni, 20 de ore 64 lumeni timp de 6 ore
Inox: Oțel de calitate #304
Rezistent la apă: IP65

Ce se poate face cu acest produs după sfârșitul duratei sale de viață utilă?
După expirarea duratei de viață utilă a produsului, duceți-l la un punct de colectare pentru reciclare.

Fig. 1

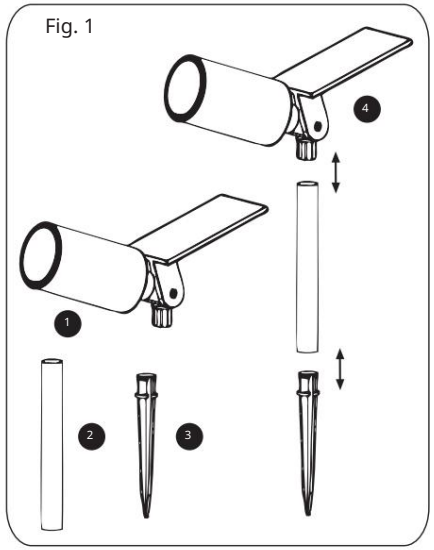

Fig. 2

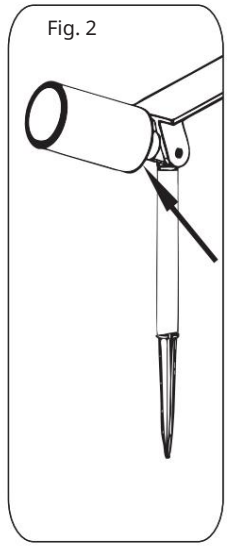

Fig. 3

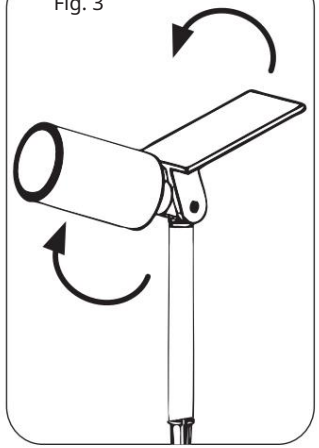

Fig. 4

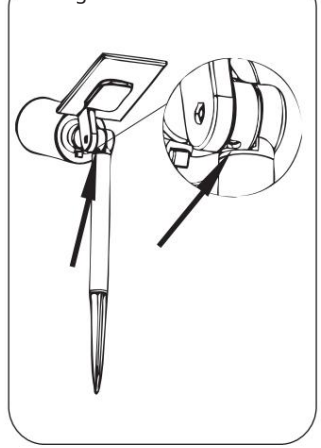

Fig. 5

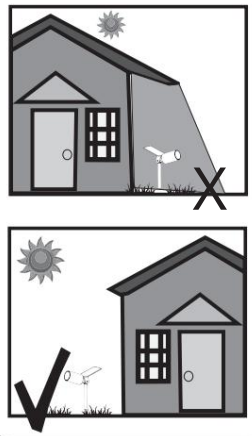

POWERplus
GRADINA & DE CASĂ