Irrigatia

SOLÁRNÍ

VODY KAŽDÉ 3 HODINY

VÍCE SLUNCE = VÍCE VODY

POUŽÍVEJTE SPOLU S DEŠŤOVOU NÁDRŽÍ

S0 läF Automatický Zavlažovací systém

Návod: Solární automatické zavlažovací sady Irrigatia C12 a C24 / řada L

EN FR DE NL ES SE **irrigatia.com/řada L**

Navrženo ve Velké Británii



1 Vložte/vyměňte baterie

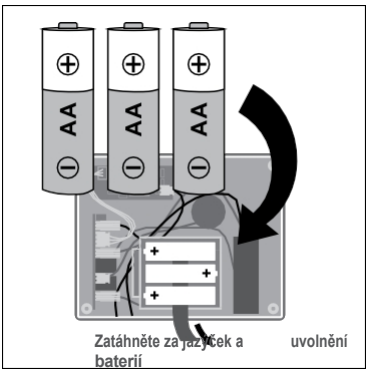

2A Nastavení ovladače

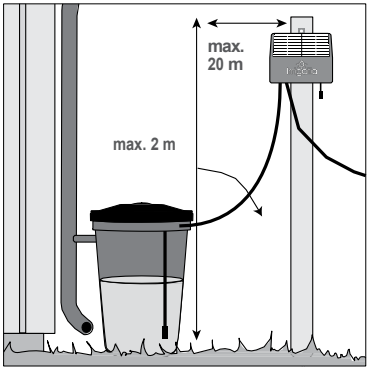

2B

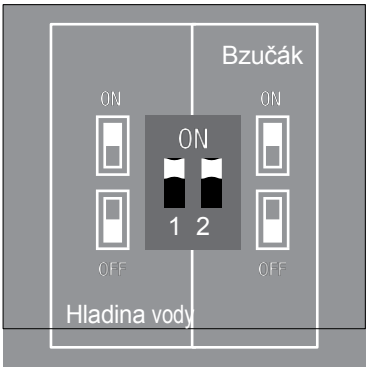

3A Připojení k vodnímu sudu

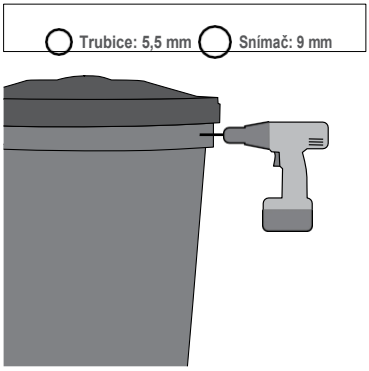

3B

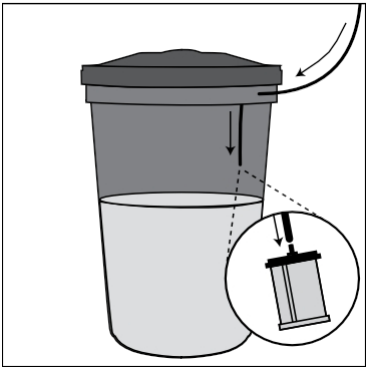

3C

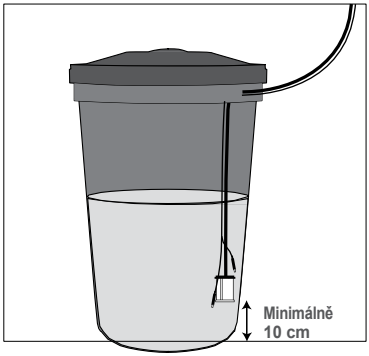

3D

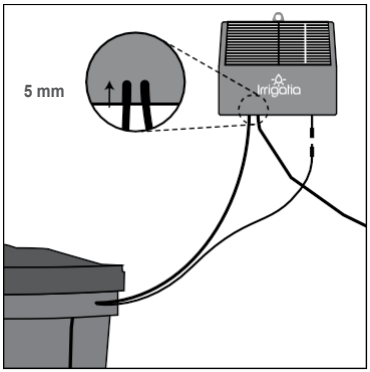

4 Zkontrolujte ovladač

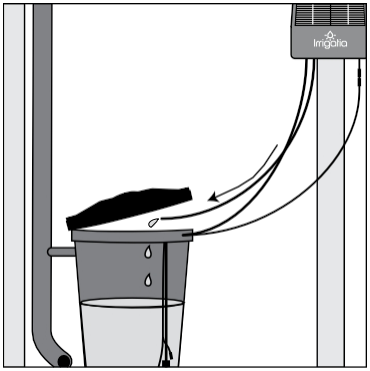

5 Namontujte kapátka

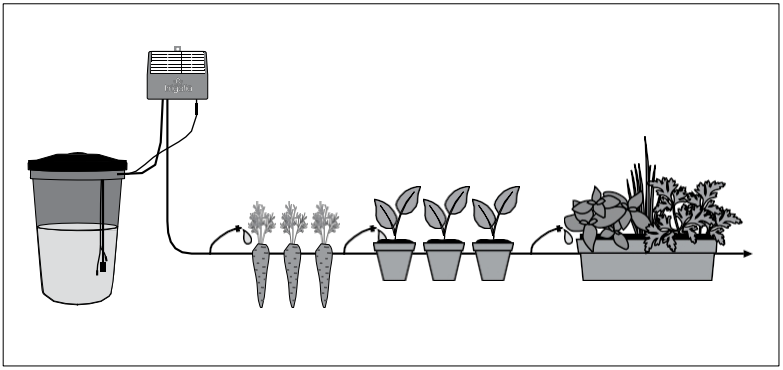

6 Instalace protisifonového zařízení

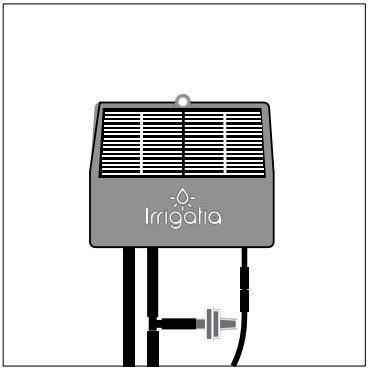

7 Obsluha regulátoru

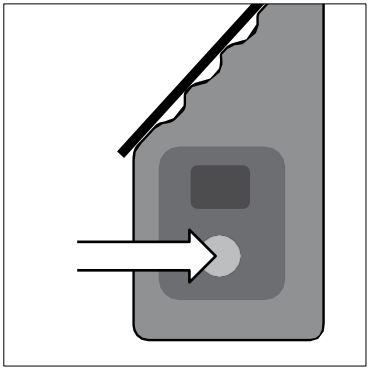

UK

Návod: Automatické zavlažovací sady Irrigatia Solar C12 a C24

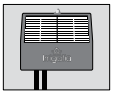

Inteligentní regulátor
Baterie nainstalované v regulátoru se nabíjejí slunečním zářením zachyceným solárním panel a slouží k napájení čerpadla. Čerpadlo čerpá vodu z nádrže a dodává ji vašim rostlinám. Čerpadlo se spouští každé 3 hodiny za denního světla a zastaví se, jakmile napětí baterií klesne na 3 V.
Poznámka: Jedná se o 3 dobíjecí baterie typu AA,
1,2 V NiMH s kapacitou mezi 600 a 1800 mAh.

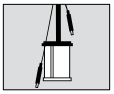

Filtr a snímač hladiny vody
Filtr zabraňuje ucpání čerpadla nebo kapkovačů nečistotami. Montuje se na konec přívodní trubky a je umístěn minimálně 10 cm od dna nádrže. Snímač hladiny vody se připevňuje k přívodní trubce pomocí přiložených kabelových spon tak, aby jedna sonda byla 2 cm nad filtrem a druhá visela pod ním. Na kabelu v blízkosti řídicí jednotky se nachází šroubový konektor pro případ, že by bylo nutné jej odpojit.
Snímač hladiny vody lze vypnout – viz schéma 2B. Můžete také nechat snímač zapnutý, ale vypnout bzučák.

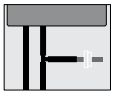

Protisifonové zařízení
Protisifonové zařízení je nutné, pokud je první kapátko níže než zdroj vody. by mělo být namontováno na výtlačné trubce mezi čerpadlem a prvním kapátkem a musí být umístěno výše než zdroj vody. Jeho účelem je zabránit dalšímu kapání po zastavení čerpadla. Jedná se o jednosměrný ventil, který se otevře, aby do trubky vpustil vzduch a přerušil sifon, jakmile se čerpadlo zastaví.

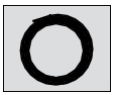

Hadice
Hadice slouží k čerpání vody z nádrže a k jejímu rozvodu k vašim rostlinám. K dispozici jsou 30m jsou k dispozici prodlužovací sady, pokud potřebujete další hadici.

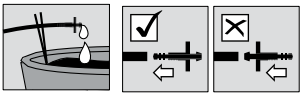

Kapátka
Kapátka zajišťují rostlinám přísun kontrolovaného množství vody. Měly by být umístěny v květináčích nebo v blízkosti rostlin, které mají být zalévány. Kapátka se nasazují na konce hadic. Zavlažovací systém nebude fungovat, pokud nebude na **každém** konci hadice nasazeno kapátko.

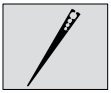

Kolíky
Slouží k upevnění kapkovačů a trubek na místě; trubky do nich zacvakněte, aby byly zajištěny.

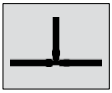

T-kusy
Trubku zkraťte a spojte pomocí T-kusů tak, abyste mohli sestavit zavlažovací systém podle svých potřeb. Trubku je třeba nasunout až na doraz, aby nedocházelo k únikům.



Stříkačka
Po připojení krátkého kousku trubky ji lze použít k zpětnému proplachování kapkovačů a proplachování čerpadla (vstup do výstupu), pokud dojde k jeho ucpání nebo zaseknutí.

Před prvním použitím čerpadla je nutné čerpadlo naplnit vodou tak, že do vstupu (označeného I) vstříknete vodu.

Sestavení zavlažovacího systému (strana 2–3)

1

Baterie
Sada se obvykle dodává s vloženými bateriemi. Mějte na paměti, že při prvním zapnutí řídicí jednotky bude jednotka v provozu, dokud se napětí baterií nesníží na 3 V, **což může trvat 2–3 hodiny. Aby se v této době zabránilo nadměrnému zavlažování, lze vodu odvést zpět do sudu na vodu (schéma 4)**.
Používejte 3 dobíjecí NiMH baterie typu AA s kapacitou 600 až 1800 mAh. Upozorňujeme, že i externě nabité a náhradní baterie je třeba nejprve vybít.

2

Ovládací jednotka
(A) Řídicí jednotka by měla být instalována na stěnu nebo sloupek na slunném místě a nejméně 30 cm výše než sud. Neměla by být položena na zem. V Aby byl ovladač vystaven slunci, může být umístěn v určité vzdálenosti od sudu (vodní senzor je vybaven 5 m dlouhými vodiči) a může být až o 2 m výše než sud – až o 5 m, pokud je nejprve naplněn (čerpáním vody) a poté zvednut na místo. (B) Může být umístěn až 20 m od sudu, pokud je vodní senzor odšroubován z konektoru na vnější straně řídicí jednotky a červený přepínač na desce plošných spojů je přepnut do polohy OFF. Může být také v určité vzdálenosti od sudu, pokud se používá volitelná sada zásobníku; v takovém případě lze vodní senzor stále používat.

3

Připojení k nádrži na vodu
(A) Vyvrtejte otvor o průměru 5,5 mm v horní části sudu na vodu – nad hladinou vody, ale dostatečně nízko, aby bylo možné víko normálně používat.
(B) Provlečte hadici otvorem a na její konec nasaďte filtr. Pokud používáte Pro průchod vodních senzorů je zapotřebí otvor o průměru nejméně 8 mm; lze je připevnit k trubce nad filtrem pomocí dodaných kabelových spon tak, aby jeden byl 2 cm nad filtrem a druhý visel pod filtrem. (C) Trubku je nyní třeba nastavit tak, aby filtr visel asi 10 cm nad dnem sudu. (D) Nyní lze trubku zkrátit na požadovanou délku (nechte si malou rezervu), aby mohl být druhý konec připojen k přívodu čerpadla (označenému I) na levé straně regulátoru. Připojte snímač hladiny vody k regulátoru.

4

Zkontrolujte řídicí jednotku
K výstupu čerpadla (označenému O) připojte kus přívodní hadice dostatečně dlouhý, aby dosáhl k vaší první rostlině, ale nasměrujte jej zpět do sudu. Zapněte čerpadlo; pokud je baterie nabitá, spustí se

vypumpovat vzduch z hadice a krátce poté (v závislosti na délce sací hadice) začne čerpat vodu. Nechte čerpadlo běžet, dokud se nezastaví (může to trvat 2–3 hodiny). Jakmile se zastaví, začne fungovat běžné řízení závislé na počasí.

Před prvním použitím je třeba čerpadlo
naplnit tak, že do vstupu (označeného I) vstříknete vodu pomocí přiložené injekční stříkačky s připojeným krátkým kouskem hadičky.

5

Instalace kapkovačů
Vyjměte výtlačnou hadici z válce a sestavte si systém podle svých požadavků tak, že hadici zkrátíte a spojíte pomocí T-kusů. A
Řídicí jednotka může napájet 5–24 kapkovačů, avšak čím více jich je, tím méně vody každý z nich vypustí. Systém lze libovolně rozvětvovat nebo seskupovat a na každém konci trubky by měl být umístěn kapkovač. Nejvýše umístěný kapkovač by neměl být ve výšce větší než 5 m a při 12 kapkovačích v systému by nejníže umístěný kapkovač neměl být o více než 2 m níže než ten nejvyšší. Při při maximálním počtu 24 nainstalovaných kapkovačů by měly být všechny ve stejné výšce. Další informace o správném uspořádání zavlažovacího systému najdete na stránce irrigatia.com/docs/default-source/instructions/irrigatia_good_irrigation_layout

6

Instalace protisifonového zařízení
Toto zařízení je nutné, pokud je první kapátko níže než zdroj vody. Instaluje se do přívodní trubky mezi čerpadlem a prvním kapátkem a musí být umístěno výše než sud.

7

Ovládání řídicí jednotky
Regulátor lze zapnout nebo vypnout stisknutím červeného tlačítka po dobu nejméně 3 sekund. Na LCD displeji se zobrazí informace podle tabulky. Pokud dojde k výstraze, zobrazí se na 2 sekundy, poté se displej vrátí k aktuálnímu nastavenému hodnotě.

Jakmile se zobrazí aktuální nastavená hodnota, lze ji resetovat krátkým stisknutím červeného tlačítka a posunem na nové nastavení. Tím se řídí nabíjení baterií. Při nastavení 1 se solární panel zapíná na 30 sekund v 5minutovém cyklu, přičemž se tato doba zvyšuje o 80 % s každým dalším nastavením až do hodnoty 5, kdy solární panel nabíjí baterie. nepřetržitě.

Jakmile nastavíte zavlažovací systém, nastavte ovladač na číslo 3. Nechte jej běžet 24 hodin, poté, pokud dochází k nadměrnému zavlažování, snižte nastavení, v případě zvyšte ho. Tento postup opakujte , dokud nebudete spokojeni s tím, že se aplikuje správné množství vody. Občas to zkontrolujte občas, protože s růstem rostlin bude třeba dávku zvýšit.

Jakmile je systém nastaven, ovladač spustí čerpadlo každé 3 hodin během dne. Čerpadlo bude běžet, dokud napětí baterií neklesne na 3 V. Tímto způsobem je doba zavlažování určena kombinací intenzity světla a nastavení v rozmezí 1–5.

Indikátor	Definice	Čerpadlo
1 – 5 bliká	Režim nabíjení	Vypnuto
1–5 svítí trvale	Provozní režim	Zapnuto
10	Noční režim	Vypnuto
20	Nízký stav vody	Vypnuto
80	Nízký proud	Zapnuto
81	Vysoký proud	Zapnuto
1H	zalévání během následující 1 hodiny	-
2H	zalévání během následujících 2 hodin	-
3H	zalévání během následujících 3 hodin	-

Poznámka: LCD displej se v noci

Údržba
Ve většině klimatických podmínek by měl systém zůstat nainstalován a zapnutý po celý rok. V extrémně chladných klimatických podmínkách je třeba řídicí jednotku demontovat, zapnout čerpadlo, aby se z ní vypustila voda, a nabít baterie. Řídicí jednotku je třeba každých několik týdnů na několik minut zapnout. Upozorňujeme, že se nespustí, pokud není na solárním panelu dostatek světla a že většina světla v domácnosti je pro jeho spuštění příliš slabá.

Rozšiřující sady/náhradní díly/informace Informační listy, náhradní díly a volitelné rozšiřující sady najdete na stránkách www.irrigatia.com

Velká Británie

Připravili jsme několik vzorových návrhů, které vám pomohou naplánovat zavlažovací systém podle toho, co potřebujete zavlažovat. Nezapomeňte zkontrolovat obsah každé sady, abyste si v případě potřeby mohli dokoupit další součásti.

Vzorové návrhy

MALÉ KVĚTINÁČE A ZÁHONKY

POTŘEBNÁ SADA:
SOL-C12L

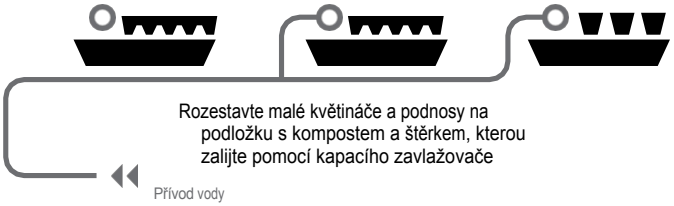

ZALÉVÁNÍ VELKÝCH ZÁHONŮ

POTŘEBNÁ SADA:
SOL-C24L
IRR-MPH25

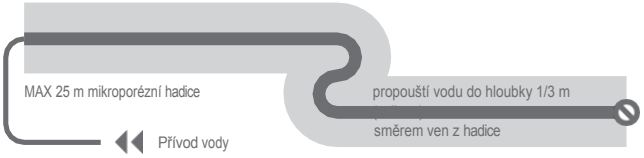

ZALÉVÁNÍ V RŮZNÝCH VÝŠKÁCH

POTŘEBNÁ SADA:
SOL-C24L, rozšiřující sada s 12 kapátky, 12 m prosakovací hadice
Rezervní kapacita: 6 kapkovačů

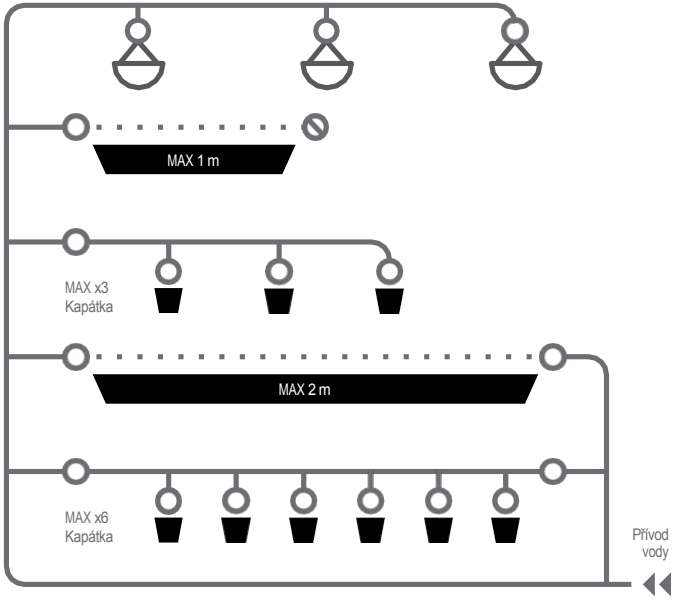

Poznámka: při každé změně výšky nainstalujte zpětný ventil – aby se zabránilo zpětnému odtoku

ZALÉVÁNÍ KVĚTINOVÝCH A ZELENINOVÝCH ZÁHONŮ

POTŘEBNÁ SADA:
SOL-C24L,
rozšiřující sada s 12 kapátky, 12 m hadice Seephose, náhradní kapacita:
9 kapkovačů

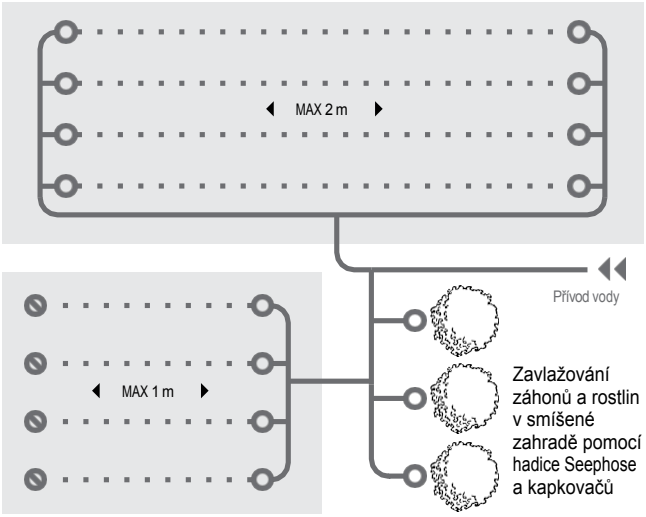

ZALÉVÁNÍ VE SKLENÍKU

POTŘEBNÁ SADA:
SOL-C12L,
8 kapkovačů,
4 T-kusy

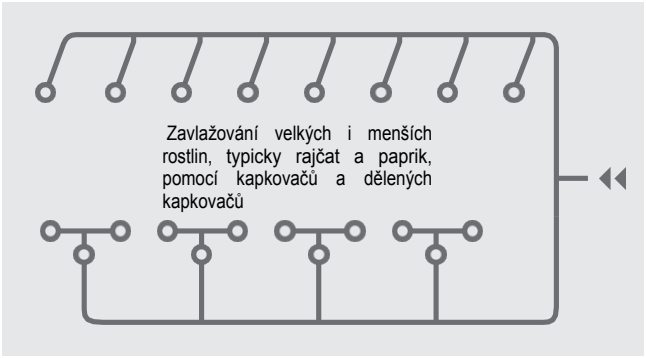

KLÍČ



Více informací najdete na: **irrigatia.com/how-it-works**



S0L-C12L

20L				
12x	12x	24x	5x	12m

Maximální kapacita pro jeden kus z každého zobrazeného příkladu



S0L-C24L

24x	24x	48x	10x	24 m

Maximální kapacita pro jeden kus z každého zobrazeného příkladu

Další informace o tomto nebo jakémkoli jiném produktu z našeho sortimentu najdete na:

irrigatia.com

Irrigatia