Tigo®

FlexMLP E



CCA A PŘÍSLUŠENSTVÍ

Záznamník dat a řadič rychlého vypnutí

CloudConnect Advanced (CCA) je kompaktní a výkonný datalogger a komunikační rozbočovač platformy Tigo Smart. Poskytuje monitorovací a bezpečnostní funkce modulů Tigo Smart.

PŘIPOJENÍ

Prohlížejte si monitorovací data na úrovni modulů prostřednictvím cloudu Tigo a rychle uvádějte do provozu nové instalace díky integrované bezdrátové komunikaci a aplikaci Tigo SMART pro Android a iOS.

BEZPEČNOST

Ovládejte deaktivaci na úrovni modulů v systémech Tigo tak, aby splňovaly požadavky na rychlé odpojení podle norem NEC 2014 a 2017 690.12.

FLEXIBILITA

Načtěte data z široké škály zařízení třetích stran, včetně střídačů vybavených protokolem Modbus, regulátorů nabíjení, meteorologických stanic a měřičů pro komerční účely.

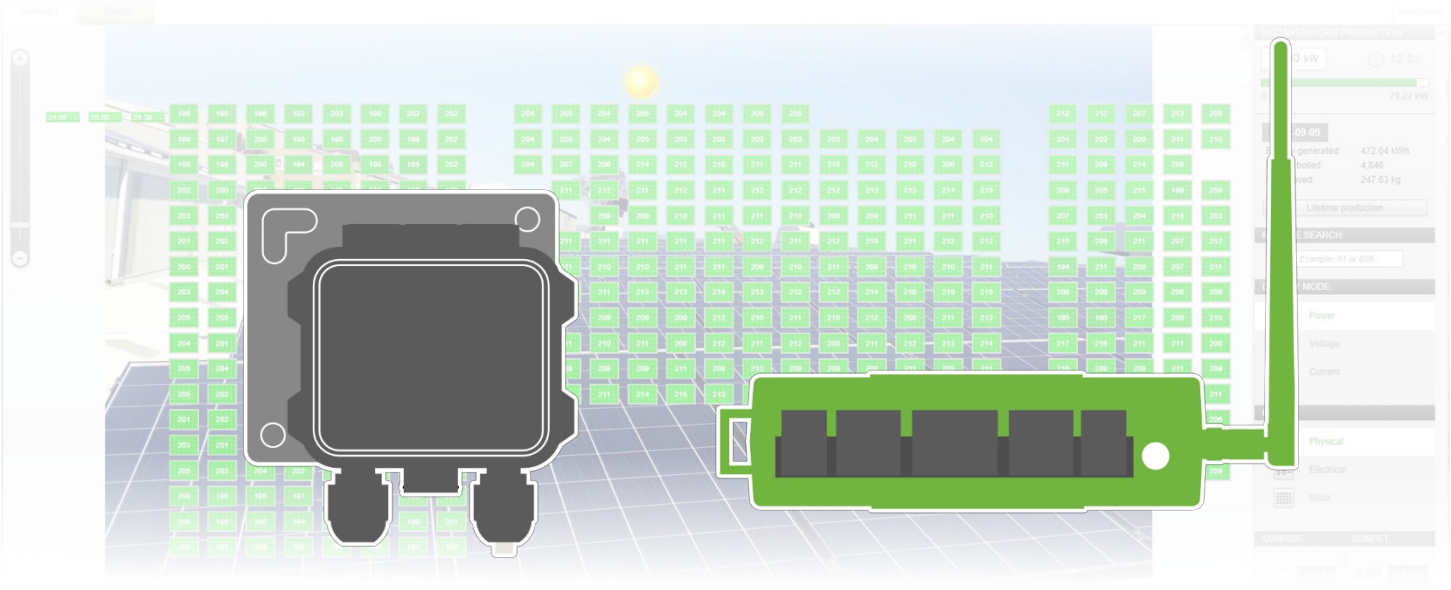

13. 12. 2019

CLOUDCONNECT ADVANCED (CCA)

KOMPAKTNÍ DATOVÝ ZÁZNAMNÍK

Sběr dat až z 900 jednotek TS4 Podpora kabelových i bezdrátových sítí Řízení monitorovacích a bezpečnostních funkcí Konfigurace a uvedení do provozu pomocí aplikace Tigo SMART Sledování zařízení třetích stran přes Modbus

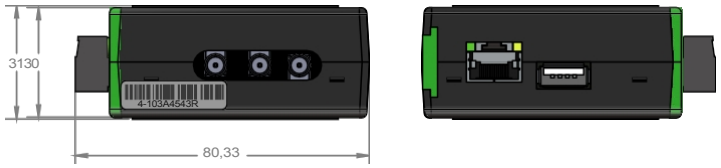

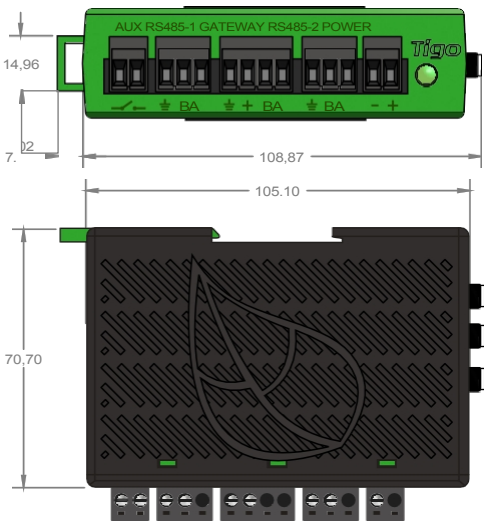

Všechny rozměry v mm

Mechanické specifikace

Rozměry (pouze CCA): 31 mm × 115,51 mm × 71,54 mm

Hmotnost (pouze CCA): 126 g

Rozsah provozních teplot (pouze CCA): -20 °C až +70 °C (-4 °F až +158 °F)

Chlazení: přirozená konvekce

Stupeň krytí: IP68, typ 4R (ve venkovním krytu)

TIGO ACCESS POINT (TAP)

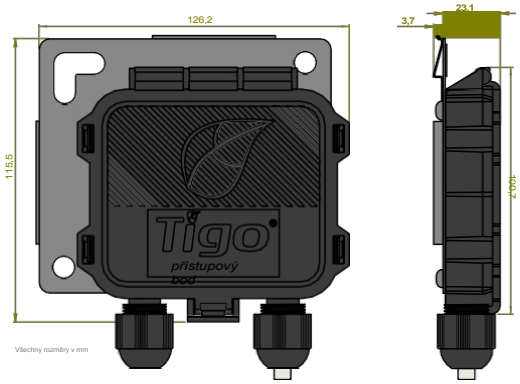

BEZDRÁTOVÝ PŘÍSTUPOVÝ BOD

Sběr dat až z 300 jednotek TS4 Bezdrátová síť typu mesh

Vysoká vzorkovací frekvence

Škálovatelná architektura

Snadná montáž na rám modulu bez použití nářadí

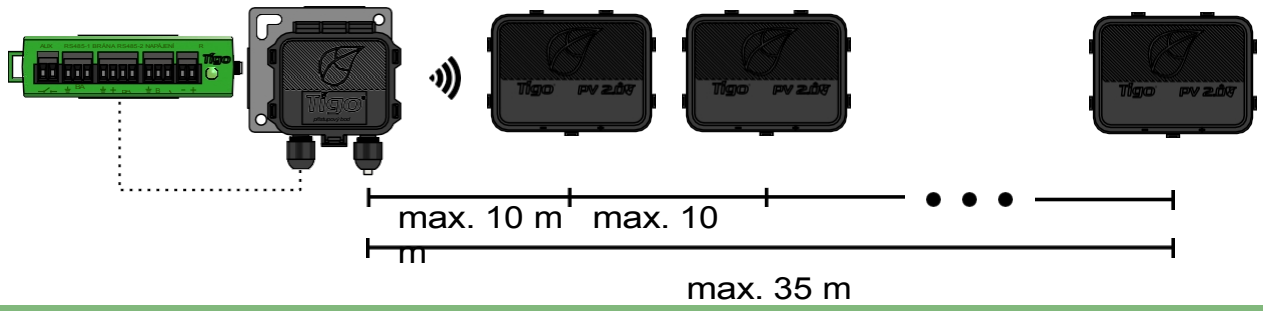

Mechanické specifikace

Rozměry: 126,2 mm x 130,0 mm x 26,8 mm (s držákem)

Hmotnost: 227 g (0,5 libry)

Rozsah provozních teplot: -20 °C až +85 °C (-4 °F až 185 °F)

Stupeň krytí: IP68, typ 4R

VŽDY PŘIPOJENO

Kompaktní, montáž na DIN lištu
Podporuje kabelové i bezdrátové sítě
Propojení se zařízeními třetích stran přes Modbus; aplikace pro Android/iOS pro monitorování a uvedení do provozu Řízení rychlého vypnutí pro jednotky Tigo TS4
Venkovní kryt s krytím IP68, typ 4R



Na obrázku: CCA s napájecím zdrojem na DIN lištu ve venkovním krytu

Elektrické

CloudConnect Advanced (CCA)

Vstupní napětí: 10 V DC – 25 V DC

Spotřeba energie: 3 W–7 W

Napájecí zdroj

Vstupní napětí: 100 V AC–240 V AC

Kapacita

Každý CCA podporuje až 900 jednotek TS4 a až 7 rozbočovačů TAP

Každý TAP podporuje až 300 jednotek TS4 ve vzdálenosti až 115 ft (35 m)

Mechanické specifikace

Rozměry (venkovní skříň): 115 mm × 278,4 mm × 203 mm

Hmotnost (CCA ve skříni s napájecím zdrojem): 1,1 kg

Rozsah provozních teplot (pouze CCA): -20 °C až +70 °C (-4 °F až +158 °F)

Chlazení: přirozená konvekce

Stupeň krytí: IP68, typ 4R (ve venkovním krytu)

Uživatelské rozhraní

Mobilní aplikace: Aplikace Tigo SMART pro Android a iOS

Multifunkční LED indikátor stavu

MOŽNOSTI OBJEDNÁVKY

Číslo položky	Popis
348-00000-52CCA	sada s odbočkou, napájecí zdroj na DIN lištu, venkovní skříň
348-00000-62CCA	sada s TAP, napájecí zdroj se zásuvkou, venkovní kryt
Sada 344-00000-52CCA	s odbočkou TAP, napájecí zdroj na DIN lištu
Sada 344-00000-62CCA	s TAP, napájecí zdroj s výstupem
348-00000-10CCA,	napájecí zdroj na DIN lištu, venkovní kryt
	Prodloužená záruka na CCA (+5 let)

Informace o prodeji:
sales@tigoenergy.comnebo 1.408.402.0802

Informace o produktu:
Navštivte tigoenergy.com/products

Technické informace:
Visitsupport.tigoenergy.com

Další informace a pomoc s výběrem produktu najdete v online návrhovém nástroji společnosti Tigo na adrese tigoenergy.com/design