Translated from English to Slovak - www.onlinedoctranslator.com

zappi

eco-smart EV charge point

Prevádzka a inštalácia

Manuálne

MODELY:

ZAPPI-207UW	ZAPPI-207UB
ZAPPI-207TW	ZAPPI-207TB
ZAPPI-222UW	ZAPPI-222TW
ZAPPI-222UB	ZAPPI-222TB

myenergi

Rev 1.1 júl 2019 – ANGLIČTINA

Obsah

Úvod....3
Bezpečnosť....3
Obsah balenia....4
Prehľad....4
Prevádzka....6
Ovládacie prvky a indikátory....6
Displej....7
Stavové obrazovky....9
Režimy nabíjania....11
Manuálne zvýšenie výkonu....11
Inteligentné zvýšenie výkonu (Inteligentné zvýšenie výkonu)....12
Časovač zosilnenia....14
Funkcia uzamknutia....15
Menu....16
Hlavné menu....16
Rozšírené menu....19
Nastavenia konfigurácie....20
Rozšírené nastavenia....20
eSense....23
Prepojenie zariadení....24
Inštalácia....27
Elektrická inštalácia....29
Zapojenie....30
Vstup eSense (ekonomický tarif)....31
Montáž krytu....36
Rozšírené možnosti inštalácie....37
Vstavaná ochrana....39
Ochrana prúdovým chráničom (RCD)....39
Strata vodiča PEN....39
Zváraný kontakt....39
Nadprúd....39
Prepätie a podpätie....39
Tepelný limit....40
Nastavenie....40
Riešenie problémov....41
Poruchy....42
Záruka....43
Registrácia produktu....43
Technické špecifikácie....44
Aplikácia myenergi....46
Fórum myenergi....46
Technická podpora....46
Moje zariadenia....47

Úvod

Ďakujeme, že ste si vybraliZappi.Samozrejme, myslíme si, že ste urobili vynikajúcu voľbu a sme si istí, že budete s funkciami, výhodami a kvalitou tohto produktu veľmi spokojní.mojaenergiaprodukt.

Tieto pokyny vám pomôžu oboznámiť sa szappi,Prečítaním si pokynov si zabezpečíte maximálny úžitok z tohto „ekologicky inteligentného“ zariadenia.

Bezpečnosť

Zariadenie bolo vyrobené v súlade s najmodernejším stavom techniky a uznávanými bezpečnostnými normami. Nesprávna obsluha alebo zneužitie však môže mať za následok:

- Zranenie alebo smrť obsluhy alebo tretích strán
- Poškodenie zariadenia a iného majetku prevádzkovateľa
- Neefektívna prevádzka zariadenia

Všetky osoby zapojené do uvedenia zariadenia do prevádzky, údržby a servisu musia:

- Buďte primerane kvalifikovaní
- Má znalosti a skúsenosti s prácou s elektroinštaláciami
- Pozorne si prečítajte a dodržiavajte tieto prevádzkové pokyny
- Pred odstránením krytu vždy odpojte zariadenie od napájania

Zariadenie nesmú používať osoby (vrátane detí) so zníženými fyzickými, zmyslovými alebo duševnými schopnosťami alebo s nedostatkom skúseností a vedomostí, pokiaľ nie sú pod dohľadom alebo nedostali pokyny týkajúce sa používania zariadenia od osoby zodpovednej za ich bezpečnosť.

Nedodržanie pokynov na inštaláciu a prevádzkuzappinedodržiavanie týchto pokynov môže poškodiť zariadenie a stratiť platnosť záruky výrobcu.

Likvidácia

V súlade s európskou smernicou 2002/96/ES o odpade z elektrických a elektronických zariadení a jej implementáciou do vnútroštátneho práva, použité elektrické zariadeniamusízbierať oddelene a recyklovať spôsobom zodpovedným za životné prostredie. Použité zariadenie vráťte svojmu predajcovi alebo si vyžiadajte informácie o miestnom autorizovanom systéme zberu a likvidácie. Nedodržanie tejto smernice EÚ môže mať negatívny vplyv na životné prostredie.

Autorské práva

Autorské práva k tomuto návodu na obsluhu zostávajú u výrobcu. Text a obrázky zodpovedajú technickej úrovni v čase tlače. Vyhradzujeme si právo na zmeny. Obsah návodu na obsluhu nezakladá žiadne nároky zo strany kupujúceho. Sme vďační za akékoľvek návrhy na zlepšenie a upozornenia na chyby v návode na obsluhu.

myenergi zappi, myenergi eddi, myenergi harvi a myenergi hub sú registrované ochranné známky spoločnosti myenergi Ltd.

Obsah balenia

Pripojené jednotky

1xzappijednotka s pripojeným káblom a konektorom pre elektromobil.

1 x Ochrana káblov v stene

1 alebo 3 x svorky CT – (1 x jednofázové jednotky / 3 x trojfázové jednotky).

1 x Montážna šablóna.

1 x Montážna sada na tehlovú stenu.

Montážna súprava (pripojené jednotky)

4 x 50 mm skrutky Pozi 4 x hmoždinka

na montáž na stenu 4 x tesniaca

podložka

4 x 12 mm skrutky Pozi (so zapustenou hlavou)

Nepripútané jednotky

1xzappijednotka.

1 alebo 3 x CT svorky – (1 x jednofázové jednotky / 3 x trojfázové fázové jednotky).

1 x Montážna šablóna.

1 x Montážna sada na tehlovú stenu.

Montážna súprava (nepripojená jednotka) 4

x 50 mm skrutky Pozi 4 x hmoždinka na

montáž na stenu 4 x tesniaca podložka

Prehľad

Systémy mikrogenerácie, ako sú solárne fotovoltaické panely a malé veterné turbíny, sú najúčinnejšie, keď sa vyrobená energia spotrebúva na mieste, a nie keď sa vyváža do siete. Toto nazývame „vlastná spotreba“.

zappije nabíjacia stanica v režime 3, kompatibilná so všetkými elektrickými vozidlami, ktoré spĺňajú normy EN 62196 a EN 61851-1 pre plug-in elektrické vozidlá.

zappiFunguje ako každá bežná nabíjacia stanica, ale má špeciálne ECO režimy nabíjania, ktoré budú výhodné pre majiteľov domov s mikrogeneračnými systémami napojenými na sieť, napr. veterná alebo solárna výroba energie. Dva špeciálne ECO režimy nabíjania automaticky upravujú nabíjací prúd v reakcii na výrobu energie na mieste a spotrebu energie v domácnosti. V režime FAST charge (RÝCHLE nabíjanie) zappi funguje ako bežná nabíjačka pre elektromobily.

Snímač sieťového prúdu (dodané)jednoducho sa pripne okolo prívodného napájacieho kábla. Tento senzor sa používa na monitorovanie nadmerného výkonu a pri použití špeciálnych režimov nabíjania ECO,zappiautomaticky upraví sadzbu poplatkov v reakcii na dostupný prebytok.

Sada funkcií

- 3 režimy nabíjania: ECO, ECO+ a FAST
- Optimalizuje vlastnú spotrebu mikrogenerácie
- Funguje so solárnymi fotovoltaickými systémami, veternými turbínami alebo mikro-vodnými systémami
- Vstup pre snímanie ekonomického tarifu
- Programovateľná funkcia časovača
- Zaznamenávanie poplatkov a udalostí
- Možnosť diaľkového ovládania a monitorovania
- Funkcia uzamknutia PIN kódom
- Podsvietenie displeja ovládané klepnutím
- Vstavaná ochrana proti prúdovému chrániču 30 mA typu A (EN 61008) + ochrana proti prúdovému chrániču 6 mA DC (EN 62955)
- Zabudovaná ochrana proti strate ochranného nulového a uzemňovacieho (PEN) vodiča podľa požiadaviek normy BS 7671:2018 („Predpisy o elektroinštalácii“)
- Integrované káblové puzdro (pripevnené jednotky)
- Dodáva sa s 1 x pripínateľným snímačom sieťového prúdu (x 3 pri kúpe 3-fázovej jednotky)
- Podsvietený displej – pre väčšie pohodlie je možné displej podsvietiť jednoduchým klepnutímzappipredný obal

Prehľadový diagram

Diagram oproti zobrazujezappiako súčasť kompletného systému energetického manažmentu. Inémojaenergia Zobrazené sú produkty a ako sa integrujú s pripojením k sieti a systémom mikrogenerácie.

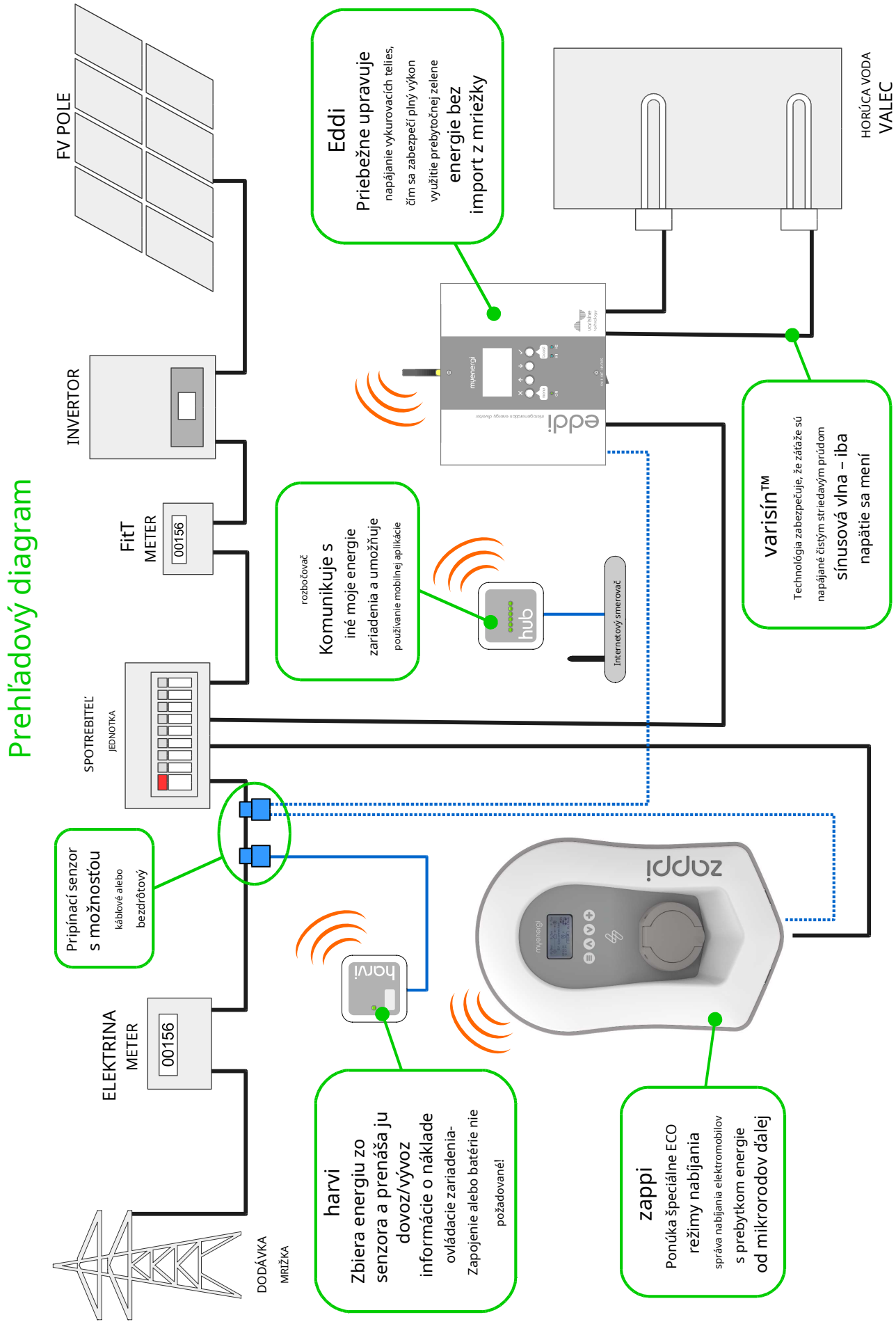
Prehľadový diagram
FV POLE
INVERTOR
FitT
METER
00156
SPOTREBITEĽ
JEDNOTKA
ELEKTRINA
METER
00156
DODÁVKA
MRIŽKA
Pripínací senzor
s možnosťou
káblové alebo
bezdrôtový
harvi
Zbiera energiu zo
senzora a prenáša ju
dovoz/vývoz
informácie o náklade
ovládacie zariadenia-
Zapojenie alebo batérie nie
požadované!
zappi
Ponúka špeciálne ECO
režimy nabíjania
správa nabíjania elektromobilov
s prebytkom energie
od mikrorodov ďalej
Komunikuje s
iné moje energie
zariadenia a umožňuje
používanie mobilnej aplikácie
rozbočovač
hub
Internetový smerovač
Eddi
Priebežne upravuje
napájanie vykurovacích telies,
čím sa zabezpečí plný výkon
využitie prebytočnej zelene
energie bez
import z mriežky
eddi
myenergi
varisín™
Technológia zabezpečuje, že záťaže sú
napájané čistým striedavým prúdom
sínusová vlna – iba
napätie sa mení
HORÚCA VODA
VALEC

Prevádzka

Ovládacie prvky a indikátory

1	Displej	Grafický LCD displej s LED podsvietením • Podsvietenie je možné aktivovať klepnutím na jednotku.
2	Predná časť	Odnímateľný kryt pre inštaláciu a servis.
3	Nabíjací kábel s pripojeným káblom, ak je to relevantné	6,5 metrový kábel so zástrčkou typu 2 alebo zásuvkou typu 2 s uzamykacím systémom pre modely bez pripojenia k sieti.
4	Ovládacie tlačidlá	Four tactile buttons used to navigate the menus and alter settings: Menu Zmeniť režim nabíjania | Presunúť položku ponuky nahor | Zvýšiť hodnotu. Zmeniť režim nabíjania | Presunúť položku ponuky nadol | Znížiť hodnotu. Zvýšiť | Vybrať položku | Potvrdiť hodnotu a presunúť sa na ďalšie nastavenie.
5	Integrované puzdro na kábel (iba pre upevnené jednotky)	Keď sa nabíjací kábel nepoužíva, mal by byť omotaný okolo puzdra na kábel jednotky (pripojené jednotky).
6	Nabíjací bod (nepripojené jednotky)	Keď kábel nepoužívate, nabíjací kábel by mal byť odpojený a uskladnený na chladnom a suchom mieste.
7	Indikátor RGB	VizuálneIndikátorktorá mení farbu v závislosti od*Zappiho*stav nabíjania. (pozri stranu 8 indikátora RGB)

Displej

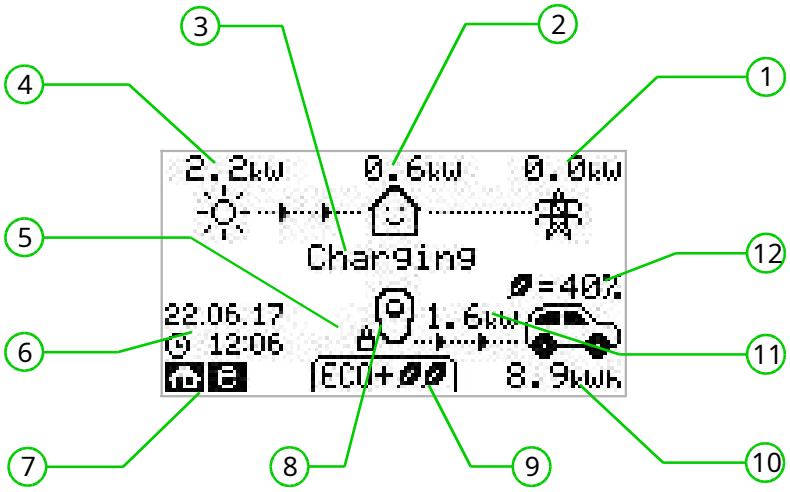

1	Dovoz/vývoz energie	Energia, ktorá sa buď do siete dováža, alebo odosiela (kW). Smer šípok označuje, či nehnuteľnosť momentálne dováža (vľavo) alebo odosiela (vpravo). Veľkosť šípok je úmerná úrovni importovanej/exportovanej energie. Ak nehnuteľnosť ani importuje, ani exportuje energiu, hodnota bude 0,0 kW a animované šípky sa nezobrazia. V takom prípade sa hovorí, že nehnuteľnosť je „v rovnováhe“.
2	Výkon domáceho zaťaženia	Energia, ktorú nehnuteľnosť aktuálne spotrebúva, v kW Poznámka: Toto sa zobrazí iba vtedy, keď je snímač generovania nainštalovaný priamo na vstup CT alebo *harvi*alebo iné*mojaenergia*zariadenie)
3	Stavový text	Aktuálny stav sa zobrazuje tu (pozriStavové obrazovkystrana 9)
4	Generačná energia	Energia generovaná v tomto čase v kW. Poznámka: Toto sa zobrazí iba vtedy, keď sú CT nainštalované buď pevne zapojené do vstupov CT *zappi*alebo bezdrôtovo k*harvi*alebo iné*mojaenergia*zariadenie)
5	Ikona zámku	Blokovanie prevádzky je aktívne.
6	Dátum a čas	Aktuálny dátum a čas.
7	Ikony režimov	Tieto ikony označujú, že obmedzenie importu je aktívne (dom) alebo je vstup e-Sense aktívny (e)pozri stranu 22
8	zappiIkona	Ak vidíte vlnité čiary nad*zappi*ikona, jednotka má tepelné obmedzenie! Výstupný výkon je dočasne znížený.
9	Režim nabíjania	Zobrazuje zvolený režim nabíjania; FAST, ECO alebo ECO+ (pozriRežimy nabíjaniastrana 11)
10	Nabíjanie dodané do elektromobilu	Nahromadená energia nabíjania, ktorá bola odoslaná do elektromobilu počas tejto nabíjacej relácie.
11	Aktuálny nabíjací výkon	Keď sa elektromobil nabíja, zobrazia sa tu šípky spolu s nabíjacím výkonom v kW.
12	Zelená úroveň posledného nabitia	Toto je percento „zelenej“ energie za posledné nabíjanie, zobrazuje sa na konci nabíjania alebo po odpojení elektromobilu.

Ikony displeja Kľúč

	Spotreba domácností – nedováža sa	FAST	Režim nabíjania = RÝCHLY
	Spotreba domácností – Dovoz	ECO	Režim nabíjania = ECO
	Solárna energia	ECO+	Režim nabíjania = ECO+
	Veterná energia	3	zappiZariadenie – Normálne Na trojfázovomzappiČíslo v ikone označuje, či sa elektromobil nabíja jednou fázou alebo všetkými tromi fázami.
	Energia zo siete – import/export	3	zappiZariadenie – Príliš teplé (obmedzený výkon) Číslo indikuje jednofázové alebo trojfázové nabíjanie
	Smer toku energie – malé množstvo		Obmedzenie importovaného výkonu aktívne
	Smer toku energie – stredné množstvo		Dostupná elektrina v ekonomickej tarife
	Smer toku energie – veľké množstvo	kW	Aktuálny nabíjací výkon
	Čakanie na prebytočnú energiu	kWh	Energia odoslaná do elektromobilu na toto nabitie
	Režim DSR (odozva na strane dopytu)[1]		Upozornenie – pozrite si text na obrazovke

Indikátor RGB

Indikátor blesku na prednej stranezappioznačuje stav poplatku:

Ružová:	Pripojené
Zelená:	Nabíjanie na 100 % zelené
Biela:	Nabíjanie iba zo siete Nabíjanie
Žltá:	kombináciou siete a zelenej energie
Modrá:	Nabíjanie dokončené
Červená:	Chyba

Farebný efekt (zmena jasu) sa zrýchľuje v závislosti od nabíjacieho výkonu.

1 DSR – Demand Side Response – Inteligentná funkcia pre budúce využitie dodávateľmi elektriny a distribučnými spoločnosťami na pomoc pri riadení zaťaženia elektrickej sústavy v čase vysokého dopytu. Túto funkciu môže povoliť iba vlastníkzappi.

Stavové obrazovky

Elektromobil odpojený

Elektromobil nie je pripojený kzappi
V tomto príklade posledné nabíjanie dodalo elektromobilu 20,8 kWh energie a 80 % tejto energie pochádzalo zo solárnych panelov.

Čakanie na prebytok...

zappičaká na dostatočný prebytočný výkon z mikrogeneračného systému. Táto obrazovka sa zobrazí v režime ECO+, pretože iba v tomto režime sa nabíjanie zastaví, ak nie je dostatok prebytočného výkonu.
Dom v strede má priamu tvár, pretože využíva elektrinu zo siete (v tomto príklade 0,9 kW).

Čakanie na elektromobil...

zappičaká na odpoveď elektromobilu; elektromobil nie je pripravený prijať nabíjanie.

Poplatok oneskorený

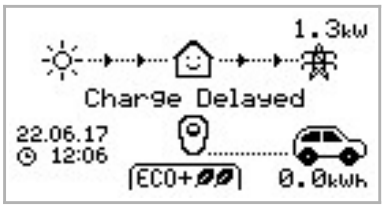

Nabíjanie bolo oneskorené elektromobilom, pretože vo vozidle bolo nastavené plánované nabíjanie.

Pozastavené...

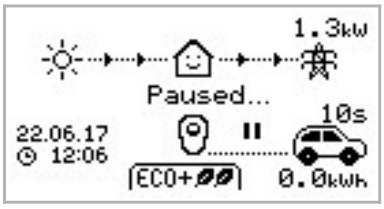

zappisa na niekoľko sekúnd pozastaví, aby sa obmedzila frekvencia spustenia/zastavenia počas nabíjania v režime ECO+.

Nabíjanie

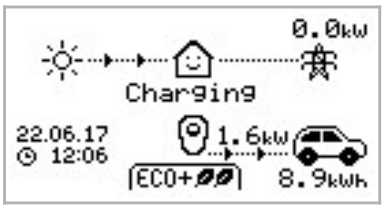

Elektromobil sa nabíja.
V tomto príklade sa auto nabíjaEKO+režim pri1,6 kW,z siete nie je možné importovať ani exportovať (0,0 kW)a batéria elektromobilu sa nabila o8,9 kWhodkedy auto naštartovalo.

Naúčtovanie dokončené

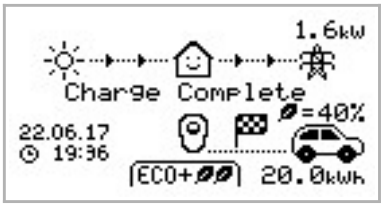

Elektromobil je plne nabitý.
Energia použitá počas posledného nabíjania sa zobrazuje v pravom dolnom rohu (20,0 kWhv tomto prípade) a zobrazuje sa aj „zelený príspevok“ (40 %v tomto príklade).

Reštartovať...

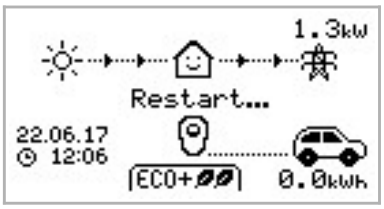

zappivykonáva sekvenciu reštartu.
Toto sa môže stať pri niektorých elektromobiloch, ktoré je potrebné „prebudiť“, aby sa po prerušení nabíjania začali nabíjať. Nabíjanie by sa malo začať ihneď potom, inak sa zobrazí správa „Nabíjanie oneskorené“.

Zastavenie...

Zappisa chystá zastaviť nabíjanie elektromobilov

Kontrola...

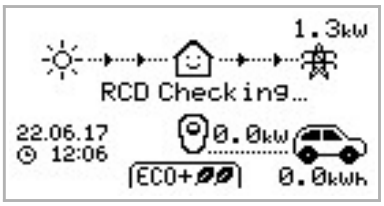

zappivykonáva kontrolu, či zabudovaný prúdový chránič RCD a ochrana „PEN Fault“ fungujú pred začatím nabíjania vozidla. zappi vykonáva to pred každým nabíjaním, takže nie je potrebné manuálne testovať ochranu RCD.

Režimy nabíjania

zappimá tri rôzne režimy nabíjania, ktoré je možné vybrať jednoduchým stlačením tlačidla, keď sa (v) and (^) tlačidlá, keď zobrazí hlavná obrazovka. Režim nabíjania je možné zmeniť pred alebo počas nabíjania.

Bez ohľadu na použitý režim nabíjania sa využije všetka prebytočná elektrina, aleZappihošpeciálnyekoRežimy nabíjania obmedzujú množstvo spotrebovanej elektriny zo siete. Nižšie je uvedené vysvetlenie každého z troch režimov nabíjania.

FAST ▶▶ **Účtuje najrýchlejšou sadzbou.**

Rýchly režim bude nabíjať elektromobil najrýchlejšou rýchlosťou a ak nebude dostatok prebytočnej vyrobenej energie, bude dovážať elektrinu zo siete.

Skutočná rýchlosť nabíjania závisí od palubnej nabíjačky elektromobilu a napätia v sieti, hoci niektoré vozidlá sa dokážu nabíjať výkonom 11 kW alebo 22 kW na trojfázovej nabíjačke.zappi,Mnoho elektromobilov má nižšie rýchlosti nabíjania, maximálna rýchlosť nabíjania pre jednofázovú...zappije 7 kW.

Skutočný výkon sa môže líšiť, ak napájacie napätie siete nie je presne 230 V.

ECO **Upravuje rýchlosť nabíjania tak, aby sa obmedzila spotreba elektriny zo siete.**

Sadzba nabíjania sa priebežne upravuje v reakcii na zmeny vo výrobe alebo spotrebe energie inde v domácnosti, čím sa minimalizuje spotreba elektrickej energie zo siete.

Nabíjanie bude pokračovať, kým sa vozidlo úplne nenabije, pričom sa využije dostupná prebytočná energia.

Ak však kedykoľvek klesne dostupný prebytočný výkon pod 1,4 kW, nedostatok sa odoberie zo siete. Poznámka: Štandard nabíjania elektromobilov nepodporuje nabíjanie s výkonom nižším ako 1,4 kW.

ECO+ **Upraví rýchlosť nabíjania na**limit**využívanie elektriny zo siete a pozastaví účtovať, ak sa spotrebuje príliš veľa alebo žiadna elektrina zo siete**(v závislosti od nastavenia)

Sadzba nabíjania sa priebežne upravuje v reakcii na zmeny vo výrobe alebo spotrebe energie inde v domácnosti, čím sa minimalizuje spotreba energie zo siete. Nabíjanie sa pozastaví, ak je dovážanej energie priveľa, a bude pokračovať iba vtedy, keď bude k dispozícii dostatok prebytočnej energie. Prah prebytočnej energie, pri ktorom sa nabíjanie spustí alebo zastaví, je možné nastaviť pomocouMinimálna úroveň zelenejvNastavenia ECO+z Nastavenia nabíjaniaponuka.

Skutočný percentuálny podiel ekologického príspevku sa zobrazí po dokončení nabíjania alebo pozappibol odpojený od elektromobilu.

Elektromobil je možné nabíjať iba s použitím prebytočnej energie z obnoviteľných zdrojov, za predpokladu, že je k dispozícii dostatočná prebytočná energia a je k dispozícii možnosť boost.**nie**bolo nastavené. (Upozornenie: Štandard nabíjania elektromobilov nepodporuje nabíjanie pri výkone nižšom ako 1,4 kW.

príklad: keď*zappi*je nastavená na minimálnu zelenú úroveň 100 %, budete potrebovať viac ako 1,4 kW (približne) prebytočnej energie na spustenie nabíjania. Ak prebytok klesne pod prahovú hodnotu 1,4 kW, nabíjanie sa po krátkom oneskorení pozastaví, kým sa prahová hodnota opäť nedosiahne.*zappi*obnoví nabíjanie.

Ak chcete, môžete nastaviť*zappi*zdieľať energiu zo siete a zdroja výroby, aby sa zabezpečilo neustále udržiavanie nabitia, napr. Min Green Level by sa mohol nastaviť na 75 % (s využitím prevažne prebytku, ale v prípade potreby sa použije aj malá časť siete).

Manuálne zvýšenie

Funkciu Manual Boost je možné použiť iba pri nabíjaní v režime ECO alebo ECO+. Pri boostovaní je rýchlosť nabíjania nastavená na maximum (rovnako ako v režime FAST), kým sa v batérii elektromobilu nenahromadí stanovené množstvo energie. Potom... zappisa vráti späť do režimu ECO alebo ECO+.

Táto funkcia je užitočná, ak prídete domov s takmer vybitou batériou a chcete vozidlo okamžite nabiť, aby ste mali dostatok energie na krátku cestu, ak by to bolo potrebné.

Množstvo využitej energie na zvýšenie výkonu je možné zmeniť vNastavenia nabíjania/Zvýšenieponuka.

When in ECO or ECO+ mode, each press of the ⊕ Tlačidlo bude prepínať medzi možnosťami zosilnenia, ako je znázornené nižšie:

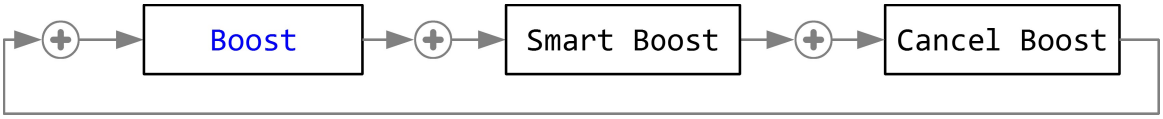

Aktivácia Boostu

1. Pri nabíjaní v režime ECO alebo ECO+ stláčajte tlačidlo, kým ZVÝŠIŤ je zobrazené.

2. Zvýšenie výkonu sa spustí po niekoľkých sekundách a na displeji sa zobrazí zostávajúca energia zvýšenia výkonu.

Trvanie zosilnenia je možné zmeniť vNastavenia nabíjania/Manuálne zvýšeniemožnosť ponuky.

Zrušenie Boostu

Zvýšenie výkonu je možné zrušiť stlačením ⊕ kýmZrušiť zvýšenieje zobrazené.

Inteligentné zvýšenie

Funkcia Smart Boost nabije elektromobil na minimálnu hodnotu kWh do nastaveného času. Funkcia Smart Boost je k dispozícii iba v režimoch ECO a ECO+.

- Funkcia Smart Boost nedosiahne určitý stav nabitia batérie. Cieľová kWh je iba energia pridaná počas nabíjania.

When in ECO or ECO+ mode, each press of the ⊕ Tlačidlo bude prepínať medzi možnosťami zosilnenia, ako je znázornené nižšie:

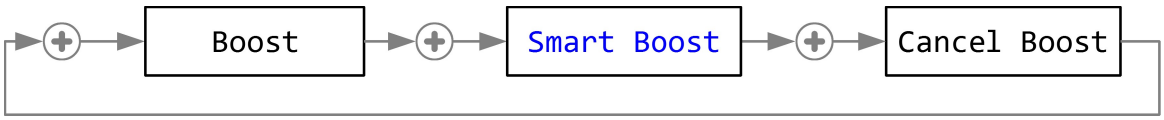

Príklad: Je slnečná nedeľa a chcete zabezpečiť, aby bolo v elektromobile dostatok energie na cestu do práce ráno (napr. 15 kWh), ale medzitým chcete použiť prebytočnú energiu z fotovoltaického systému na nabitie auta, takže sa rozhodnete použiť režim ECO+. Pri západe slnka sa nahromadilo iba 10 kWh energie. Keďže ste však aktivovali režim ECO+... Inteligentné zvýšenie výkonu,a nastavte si čas, kedy ste potrebovali odísť do práce,zappiv noci automaticky zvýšil nabíjanie, aby sa batéria do 7:00 dobila na požadovaných 15 kWh.

Aktivácia funkcie Inteligentné zvýšenie výkonu

1. Pri nabíjaní v režime ECO alebo ECO+ stláčajte tlačidlo, kým INTELIGENTNÉ ZVÝŠENIE je zobrazené.

2. Ten/Tá/To INTELIGENTNÉ ZVÝŠENIE Zobrazí sa ikona vrátane cieľového času a prednastaveného množstva energie (na tejto príkladovej snímke obrazovky 7:00 a 17 kWh).

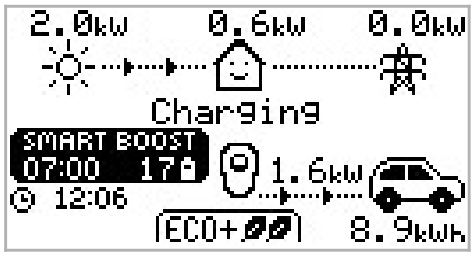

3. zappi potom niekoľko sekúnd otestuje elektromobil, aby určil maximálnu rýchlosť nabíjania.

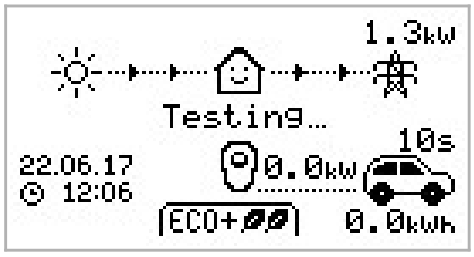

4. Zvýšenie nabíjania sa spustí v najneskoršom možnom čase, aby sa dosiahlo nastavené množstvo energie. Ak sa počas aktuálneho nabíjania už nahromadilo dostatok energie, zvýšenie nabíjania nebude potrebné a preto sa neprepne.

Požadovanú energiu a cieľový čas je možné zmeniť iba vtedy, keď nie je aktívna funkcia Smart Boost. Tieto nastavenia sa nachádzajú v Nastavenia nabíjania/Inteligentné zvýšenie možnosť ponuky.

Zrušenie Boostu

Zvýšenie výkonu je možné zrušiť stlačením kým Zrušiť zvýšenie je zobrazené.

Programovanie hodnôt inteligentného zvýšenia

1. From the main screen, press vstúpiť Hlavné menu
2. Vyberte Inteligentné zvýšenie zvnútra Nastavenia nabíjania menu. INTELIGENTNÉ ZVÝŠENIE potom sa zobrazí obrazovka.
3. Zvýšenie výkonu je teraz možné upraviť. Pomocou tlačidiel alebo upravte cieľový čas a požadované množstvo nabitia (kWh).
4. Use the pre presun na ďalšiu hodnotu a sa po zvolení požadovaného inteligentného Parametre zosilnenia boli nastavené.

Časovač zvýšenia

Pri používaní režimov nabíjania ECO alebo ECO+,zappidá sa naprogramovať na „zvýšenie“ aktuálneho nabíjania v určitých časoch. Pri zvýšení je rýchlosť nabíjania nastavená na maximum (rovnako ako v režime FAST), bez ohľadu na množstvo dostupnej prebytočnej energie. To znamená, že počas doby zvýšenia môže byť energia odoberaná zo siete.

- K dispozícii sú štyri upraviteľné časové úseky, ktoré je možné nastaviť tak, aby fungovali v určité dni v týždni.
- Nastavenie trvania na0:00deaktivuje zvýšenie.

Programovanie časov zrýchlenia

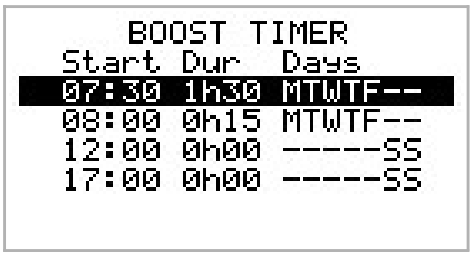

1. From the main screen, press ≡ vstúpiťHlavné menu
2. VyberteČasovač zvýšeniazvnútraNastavenia nabíjaniamenu.ČASOVAČ ZVÝŠENIApotom sa zobrazí obrazovka.
3. Zvýšenie je teraz možné upraviť: Použite ∧ alebo ∨ tlačidlá na zvýraznenie časový úsek, ktorý chcete zmeniť. Nasledujúca obrazovka zobrazuje úpravu hodiny začiatku:
4. Alter the start hour with the ∧ or ∨ tlačidlá a potom stlačte ⊕ prejsť na minúty.
5. Edit the duration in the same way and then press ⊕ opäť edit the days of the week you want the boost to be active for; each day of the week and by toggled on/off with ∧ or ∨ buttons, press ⊕ to go to the next day. Pressing ⊕ on the last deň (nedeľa) potvrdí časový úsek zvýšenia a celý riadok sa opäť zvýrazní.
6. Press ≡ opustiťČASOVAČ ZVÝŠENIAobrazovka.

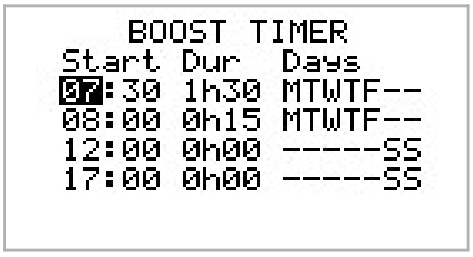

Zvyšovanie ciel v ekonomike

Zvýšenie výkonu iba vtedy, keď je k dispozícii elektrina v úspornom režime, je možné dosiahnuť jedným z troch spôsobov:

1. Nastavením časovača zvýšenia tak, aby sa zhodoval s časmi úspornej tarify. Táto možnosť by sa mala použiť iba v prípade, že elektromer je dvojtarifný (moderné elektromery zvyčajne sú).
2. Zvyšovanie výkonu iba v stanovených časoch A ak je k dispozícii elektrina s ekonomickou sadzbou.
3. Automatické zvýšenie výkonu vždy, keď je k dispozícii elektrina s ekonomickým tarifom, bez ohľadu na časy zvýšenia výkonu*

* Možnosti 2 a 3 sú dostupné iba pri použití vstupu eSense.

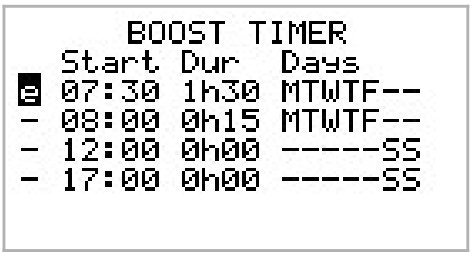

Pre možnosť 1,Vstup eSensevPokročilémenu by malo byť nastavené na Povoliť časovač zosilnenia.

SPovoliť časovač zosilneniasada funkcií,ČASOVAČ ZVÝŠENIAobrazovka bude obsahovať ďalší stĺpec (pozri snímku obrazovky).edá sa zapnúť/vypnúť, ake je prítomný, zvýšený výkon sa aktivuje iba vtedy, keď sú časy zvýšenia platné a je k dispozícii ekonomický tarif.

Alternatívne je možné na aktiváciu zosilnenia použiť vstup eSense vždy, keď je k dispozícii elektrina s ekonomickou tarifou, bez ohľadu na časy zvýšenia výkonu (možnosť 2). Na to saVstup eSense možnosť vPokročilémenu by malo byť nastavené naZvýšiť.Pri použití tejto možnosti nie je potrebný časovač zvýšenia.

Konflikty času posilnenia

Ak sa jeden alebo viac časov zosilnenia koliduje, zosilnenie sa spustí podľa najnovšieho času alebo najdlhšieho trvania.

Funkcia uzamknutia

zappije možné uzamknúť pred neoprávneným ovládaním. Funkcia uzamknutia vyžaduje zadanie PIN kódu pred ovládaním jednotky.

Zámok je možné nastaviť tak, aby bol aktívny

- Iba keď je elektromobil zapojený.
- Iba keď je elektromobil odpojený od siete.
- Stále.

Nastavenia funkcie uzamknutia nájdete vĎalšie nastavenia/Funkcia uzamknutiamožnosť ponuky.

Uzamknutie funkcie nastavenie	Popis na
Elektromobil zapojený	Funkcia uzamknutia je aktívna, keď je elektromobil zapojený, čím sa zabráni manipulácii s nabíjaním alebo zmene akýchkoľvek nastavení.
Elektromobil odpojený od siete	Funkcia uzamknutia je aktívna, keď je elektromobil odpojený, čím sa zabráni neoprávnenému nabíjaniu.
Časový limit	Čas predtým, ako sa funkcia uzamknutia po odomknutí automaticky znova aktivuje
Kód zámku	Toto je aktuálny kód zámku a pozostáva z piatich číslic od (1 do 4), tu ho môžete zmeniť.
Automatické skrytie	Ak je nastavené, skryje sa hlavný displejzappiaby sa údaje o spotrebe energie uchovávali v súkromí
Vynútené uzamknutie zásuvky (zapnuté/vypnuté)	Táto možnosť umožňuje trvalé zapojenie nabíjacieho kábla elektromobilu do zásuvky nazappi. Toto platí iba pre neviazanú verziuzappia je k dispozícii, aby ste mohli kábel bezpečne nechať zapojený dozappiaj keď je váš elektromobil niekde inde – čím sa efektívne premení neviazanýzappido prepojenej jednotky.

Poznámka: Ak chcete nastaviť zámok tak, aby bol vždy aktívny, uistite sa, že sú vybraté možnosti EV zapojené aj EV odpojené.

Pri jednotkách bez pripojenia je nabíjací kábel zablokovaný v zásuvke, keďzappije pripojený k elektromobilu, ak

- PIN kód nebol nastavený alebo
- PIN kód bol nastavený a jednotka bola odomknutá používateľom.

Vo všetkých prípadoch je zástrčka odomknutá, akzappizistí poruchu alebo prerušenie napájaniazappije vypnuté.

Menu

Hlavné menu

Možnosti hlavnej ponuky			Popis na
Záznam o nabití...	Dnes...		Záznam relácií nabíjania
	Včera...		
	Týždeň...		
	Mesiac...		
	Rok...		
	Celkom...		
	Vlastný dátum...		
Denník udalostí...	Dnes...		Záznam udalostí
	Včera...		
	Týždeň...		
	Vlastný dátum...		
Čítania...	ČÍTANIA 1/4	Stav: Režim:	Aktuálny stav a režim nabíjania zariadenia
		Export: Import:	Energia exportovaná alebo importovaná z alebo do siete
		Nabíjanie:	Úroveň výkonu vo Wattoch dodávaná do elektromobilu
		Pilotný (PWM):	Riadiaci pilot PWM
		Nabíjací prúd:	Striedavý prúd dodávaný do elektromobilu
		Teplota jednotky:	Vnútorná teplotazappijednotka
	ČÍTANIA 2/4	Napätie:	Napájacie napätie jednotky
		Maximálne napätie:	Maximálne napájacie napätie od zapnutia
		Minimálne napätie:	Minimálne napájacie napätie od zapnutia
		Frekvencia:	Frekvencia siete
		Export: Import:	Energia exportovaná alebo importovaná z alebo do siete
	ČÍTANIA 3/4	Export: Import:	Energia exportovaná alebo importovaná z alebo do siete
		Generácia:	Napájanie z generátora (ak je k dispozícii)
		Spotreba:	Spotreba energie v dome (ak je k dispozícii)
		Odklonené:	Celkový odklonený výkon (vrátane všetkýchmojaenergiazariadenia)
		Nabíjanie:	Aktuálna energia dodávaná do elektromobilu
		Energia náboja:	Energia dodávaná do elektromobilu počas aktuálneho nabíjania
		Čas:	Trvanie aktuálnej nabíjacej relácie
	ČÍTANIA 4/4	Export: Import:	Energia exportovaná alebo importovaná z alebo do siete
		Batéria:	Ak sa monitoruje AC batéria, zobrazí sa údaj o nabití batérie: Vybíjanie (+) Nabíjanie (-)
		Británia GMT/BST	Nastavené časové pásmo
		Miesto:	Lokálne ja
		UTC:	Koordinovaný svetový čas
Informácie...	INFORMÁCIE 1/4	Stav:	Stav jednotky
		Sériové číslo:	Sériové číslo jednotky
		Firmvér:	Verzia firmvéru nainštalovaná v jednotke
		Zmontované:	Dátum montáže v továrni
		Dátum kalibrácie:	Kalibrácia pri zmenenom dátume

Možnosti hlavnej ponuky				Popis na
		Výpadok napájania:		Čas a dátum posledného výpadku dodávky
	INFORMÁCIE 2/4	Mriežkový senzor:		Zdroj sieťového prúdového senzora
		Posledná chyba:		Posledný zaznamenaný chybový kód
		Dátum poruchy:		Dátum a meno posledného zaznamenaného chybového kódu
		Zappi 1ph Untethered Zappi 1ph Tethered Zappi 3ph Untethered Zappi 3ph Tethered		Iden fies thezappityp – napr. 3-fázový alebo jednofázový / s pripojením alebo bez pripojenia
	INFORMÁCIE 3/4	ID siete:		Informácie o sieti pre toto zariadenie, keď je pripojené k iným zariadeniam pomocoumojaenergiarádiofrekvenčná (RF) sieť (zobrazuje sa iba v prípade pripojenia k iným zariadeniam)
		Adresa zariadenia:		
		Hlavná adresa:		
		Kanál:		
		EUI:		
		MNID:		
	INFORMÁCIE 4/4	Čas:		Súčasné ja
		Dátum:		Aktuálny dátum
		Doba prevádzky:		Dĺžka, ktorú som prešiel od posledného zapnutia
		DDL: LGA: DSR:	Druhý: MGA:	Informácie o obmedzení riadenia zaťaženia siete na: DDL = Dynamický limit zariadenia (A) II = Vstupný prúd (A) LGA = Limit skupiny zaťaženia aktívny (Á/N) MGA = Skupina monitorovania aktívna (Á/N) DSR = Reakcia na strane dopytu aktívna (aktivita) a mne Pozrite si časť Vyváženie záťaže / Obmedzenie prúdu (strana 37)
Prepojené zariadenia Informácie...	ZARIADENIA NAPÁJAJÚ TERAZ			Energia aktuálne odoberaná pripojenými zariadeniami
	PRIDELENÉ NAPÁJANIE ZARIADENIA			Dostupný výkon pridelený prepojeným zariadeniam
	MAXIMÁLNY VÝKON ZARIADENIA			Maximálny výkon, ktorý môže každé zariadenie použiť
	MINIMÁLNY VÝKON ZARIADENIA			Minimálny výkon, ktorý môže každé zariadenie spotrebovať PozriPrepojenie zariadení (str. 24) pre viac informácií o prepojených zariadeniach
	RÔZNE ZARIADENIA			Ďalšie informácie o rozdelení výkonu prepojených zariadení: Celkový pridelený výkon = Celkový výkon pridelený všetkým zariadeniam Celkové zaťaženia = Výkon spotrebovaný všetkými zariadeniami Prebytočný výkon = Nepridelený výkon Výkon O/D = Celkový výkon preťažený zariadeniami Časovač exportu = Oneskorenie pred pridelením prebytku
Poplatok Nastavenia...	Nastavenia ECO+...	Minimálna úroveň zelenej:		Nastavenia režimu nabíjania ECO+. Pozrite siRežimy nabíjaniastrana 11
		Oneskorenie štartu/zastavenia:		
	Manuálne zvýšenie...			Nastavenia manuálneho zvýšenia. Pozrite siManuálne zvýšeniestrana 11
	Inteligentné zvýšenie...			Nastavenia funkcie Smart Boost. Pozrite siInteligentné zvýšeniestrana 12
	Časovač zvýšenia...			Programovateľné zosilnenie. PozriČasovač zvýšeniastrana 14
	Predvolený režim:			Možno nastaviť na „FAST / ECO / ECO+ / MEM“ (MEM je skratka pre pamäť, t. j. posledný nastavený režim pred resetom Zappi)
Nastavenia...	Čas a dátum...	Čas:		Nastaviť aktuálne meno v 24-hodinovom formáte
		Dátum:		Nastaviť dátum vo formáte (pozri nižšie)
		Formát:		Nastavuje formát dátumu
		Automatický letný čas:		Automatické nastavenie letného času
		Zóna:		Nastavenie pásma pre letný čas
		Aktualizácia z cloudu:		Nastaví ma automaticky, ak je pripojený rozbočovač. Ak je nastavené na „ON“, čas a dátum nie je možné nastaviť manuálne.
	Displej a Zvuk...	Jazyk...		Nastavenie jazyka pre hlavnú obrazovku a ponuky
		Ikony...	Generácia:	Rody na ikone môžu byť slnko alebo vietor

Možnosti hlavnej ponuky				Popis na
			Monitorovanie:	Ak sa na mieste nenachádzajú žiadne rody, monitorovanie rodov je možné vypnúť a ikona sa na hlavnej obrazovke nezobrazí.
		Podsvietenie...		Nastavenie trvania, počas ktorého podsvietenie displeja zostane zapnuté po stlačení tlačidla
		Kontrast...		Nastavenie kontrastu displeja
		Nastavenie bzučiaka:		Zapína alebo vypína bzučiak pri stlačení tlačidiel a zmene režimu
	Funkcia uzamknutia...	Zapojené elektromobily:		Zámok je aktívny iba vtedy, keď je elektromobil zapojený.
		Elektromobil odpojený od siete:		Zámok je aktívny iba vtedy, keď je elektromobil odpojený.
		Časový limit:		Dĺžka času, kým sa zámok po odomknutí znova zapne
		Kód zámku:		Kód zámku je možné zmeniť tu
		Automatické skrytie:		Skryť hlavnú obrazovku, keďzappije zamknuté
		Vynútené uzamknutie zásuvky:		Ak je nastavené na „ON“, zásuvka je neustále uzamknutá –pozri funkciu uzamknutia (strana 15)
	Pokročilé...			Rozšírené menu a nastavenia (chránené heslom) Predvolený prístupový kód: 0 0 0 0

Rozšírené menu

Možnosti rozšírenej ponuky			Popis na
Dodávateľská sieť...	Fáza: (jednofázová) Rotácia fáz: (trojfázová)		Nastavte fázu napájania, ktorá sa má použiť pre toto zariadenie – pozriRozšírené nastavenia (strana 20) pre viac informácií o
	Limit zariadenia:		Nastavte maximálny dostupný napájací prúd, ktorý bude odoberaťzappi –vidieť Rozšírené nastaveniaviac informácií nájdete na strane 20
	Exportná marža:		Minimálna úroveň exportnej sily, ktorá sa zachováva prizappije ponorený nadbytočný výkon – pozriRozšírené nastaveniaviac informácií nájdete na strane 20
	Limit mriežky:		Maximálny limit importovaného výkonu zo siete. Pri nabíjaní sa nabíjací výkon znižuje, aby sa import udržal pod touto úrovňou. Toto platí aj pri zvyšovaní výkonu – pozriRozšírené nastaveniaviac informácií nájdete na strane 20
	Batéria:		Nastavuje režim správy napájania, keď je v inštalácii prítomný batériový systém. Pozri Systémy na skladovanie batérií (viac informácií nájdete na strane 37).
	Čisté fázy:		Kedyzappiimport a export medzi fázami, čo umožňuje použitie prebytočnej energie z jednej fázy v inej fáze. – pozriRozšírené nastavenia (strana 20) pre viac informácií.
Prepojené zariadenia...	Zariadenia...		InémojaenergiaZariadenia je možné bezdrôtovo prepojiť, zobrazuje sa tu pripojené zariadenia a ich priority. Nastavenia pre niektoré zariadenia sa vykonávajú tu – pozriPrepojenie zariadení (strana 24)
	Režim párovania...		Kladie totozappiv režime párovania, aby sa dal prepojiť s iným zariadením – pozri Prepojenie zariadení (strana 24)
	Kanál...	Rádiový kanál:	Nastavuje číslo rádiofrekvenčného kanála používaného pri pripájaní iných zariadení – pozri Prepojenie zariadení (strana 24)
	Hlavný set		Nastaví zariadenie Zappi ako hlavné (zobrazuje sa -) alebo podriadené – pozriPrepojenie zariadení (strana 24)
	Obnoviť nastavenia...		Vymazať všetky nastavenia prepojených zariadení – pozriPrepojenie zariadení (strana 24)
Konfigurácia CT...	CTINT:		Interný CT, používaný na konfiguráciu skupinového limitu. PozriVyvažovanie záťaže / Obmedzenie prúdu (podrobnosti nájdete na strane 37).
	CT1:		Nastavte funkciu vstupu CT1 – pozriKonfigurácia CT (strana 21) pre viac informácií.
	CT2:		Nastavte funkciu vstupu CT2 – pozriKonfigurácia CT (strana 21) pre viac informácií.
	CT3:		Nastavte funkciu vstupu CT3 – pozriKonfigurácia CT (strana 21) pre viac informácií.
Vstup eSense...	Zakázané		Vstup eSense je vypnutý
	Zvýšiť		Ak je vstup eSense aktívny,zappizvýši náboj – pozrieSensestrana 23
	Povoliť časovač zosilnenia		zappizvýši nabíjanie, ak je eSense aktívny A boost mer je nastavený na prevádzku v danom čase - pozrieSensestrana 23
Kompatibilita Režim...	Aktívne:		Keď je nastavené na „zapnuté“zappiprispôsobí sa elektromobilom so slabým účinníkom
	Minimálna PWM:		Ovláda minimálny limit pilotného PWM.
	Účinník:		Keď je AC ve „zapnuté“, nameraný účinník musí byť nižší ako táto nastavená hodnota, aby sa umožnil nižší nabíjací prúd nastavený funkciou Min PWM.
	Oneskorenie ukončenia nabíjania:		Stav Nabitie dokončené je o tento čas oneskorený, aby sa umožnil prístup k vozidlu bez spustenia nového nabíjania.
	Nekonečná PWM:		Udržiavazappipripravené na reštartovanie nabíjania po dokončení nabíjania – toto je potrebné pri niektorých elektromobiloch, keď chce používateľ ráno predhriať vozidlo
Prístupový kód ponuky...			Kód potrebný na prístup do rozšírenej ponuky
Systém...	Obnoviť nastavenia...	Vymazať konfiguráciu	Obnovte konfiguráciu na predvolené továrenské nastavenia
		Vymazať údaje	Vymazať všetky údaje z pamäte
		Vymazať VŠETKO	Obnoviť konfiguráciu na továrenské nastavenia a vymazať všetky údaje
		Potvrdiť	Potvrďte možnosti obnovenia a reštartujte zariadenie
	Stiahnutie firmvéru...		Sťahuje najnovší firmvér zrozbočovač
	Zavádzač...		Vstúpte do režimu bootloaderu

Nastavenia konfigurácie

Všetky nastavenia sú popísané vHlavné menuČastejšie zmenené nastavenia sú však podrobnejšie opísané nižšie.

Čas a dátum

Dátum a čas sa používajú pre časovač Boost a výpočty úspor, a preto by mali byť nastavené správne.

V prípade výpadku prúdu a za predpokladu, že máte rozbočovač a nastavili stezappi„nastaviť z cloudu“zappiautomaticky aktualizuje čas a dátum, takže po obnovení napájania nebude potrebné hodiny resetovať, ak nie je pripojený žiadny rozbočovač.zappibude sledovať dátum/čas približne 48 hodín.

Čas je vždy v 24-hodinovom formáte, ale formát dátumu je možné zmeniť.

zappiautomaticky upraví hodiny na letný čas (DST), pokiaľAutomatický letný časje povolené a je vybraté správne časové pásmo.

Rozšírené nastavenia

Ten/Tá/ToRozšírené nastaveniaMenu je chránené prístupovým kódom.

Predvolený prístupový kód je**0 0 0 0**hoci sa to dá zmeniť pomocouPrístupový kódmožnosť ponuky.

Napájacia sieť - fáza

Ten/Tá/ToFázanastavenie sa používa iba pri inštalácii jednofázovéhozappina trojfázové napájanie.

Malo by byť nastavené tak, aby zodpovedalo číslu fázy, ktorúzappije zapojený tak, aby boli merania výkonu správne a abyzappireaguje na správnu fázu pri použitíharvibezdrôtový senzor.

PozriTrojfázové systémy (strana 37) aNapájacia sieť – fázy siete (strana 21) pre viac informácií.

Napájacia sieť – limit zariadenia

Nastavuje maximálny prúd, ktorýzappibude odoberať (vrátane boostingu a FAST režimu). Toto je užitočné, ak je napájací prúd obmedzený, napríklad akzappije pripojený na 16A obvod namiesto 32A.

Dodávateľská sieť – limit siete

Nastavuje limit, ktorý je možné odoberať zo sieťového pripojenia (t. j. maximálny importovaný prúd alebo hlavnú poistku).

Príklad: Nehnuteľnosť môže mať limit napájania zo siete iba 65 A, zapnutých je niekoľko spotrebičov, nehnuteľnosť spotrebuje 12 kW (52 A) na napájanie týchto spotrebičov a používateľ chce nabíjať v režime FAST. BezObmedzenie mriežkynastavená, celková spotreba by prekročila povolený importný prúd a vypla by napájanie alebo by prepálila poistku. Avšak sObmedzenie mriežky nastavenie 60A,zappiby dočasne obmedzil nabíjací prúd na 8 A (približne 1,8 kW) a maximálny povolený importný prúd by nebol prekročený.

Napájacia sieť – batéria

Ak je v nehnuteľnosti nainštalovaný systém statického striedavého napájania, je možné získaťzappiaby fungoval v harmónii so systémom, za predpokladu, že bol nainštalovaný prúdový transformátor na monitorovanie invertora batérie. PozriSystémy na skladovanie batérií (viac informácií o systémoch skladovania batérií nájdete na strane 37).

V nasledujúcej tabuľke sú podrobne uvedené rôzne nastavenia pre prácu so systémom batériového úložiska s pripojením na striedavý prúd:

Se ng	Popis funkcie
Žiadne	Nie je nainštalovaný žiadny batériový systém.
Obmedziť na Gen	Obmedzí výstupzappi ((okrem prípadov zvyšovania výkonu), aby sa zabránilo nechcenému vybitiu batériového systému s prepojením na striedavý prúd. Toto nastavenie nevyžaduje prúdový transformátor na monitorovanie batérie, ale vyžaduje si prúdový transformátor na monitorovanie výroby solárnej/veternej energie. **Poznámka:**Toto nastavenie slúži na podporu starších inštalácií – je lepšie nainštalovať prúdový transformátor na monitorovanie batérie a použiť jedno z nižšie uvedených nastavení.
Vyhnite sa odtoku	Zastavízappi (alebo iné prepojenémojaenergiazariadenia) vybíjajúce batériu pri používaní prebytočnej energie zo solárneho alebo veterného generátora.
Vyhnite sa poplatku	Účinne umožňujezappi (alebo iné prepojenémojaenergiazariadenia) majú pri nabíjaní zo solárnej alebo veternej energie prednosť pred batériou.
Vyhnite sa obom	Poskytuje obe vyššie uvedené funkcie.

Dodávateľská sieť – fázy siete

Keď je povolené, všetky údaje z 3-fázovéhomojaenergiazariadenia aharvijednotky konfigurované ako 3-fázové budú započítané. To znamená, že prebytočná výroba v AKEJKOĽVEK fáze bude považovaná za dostupnú na spotrebu v AKEJKOĽVEK inej fáze.

PozriTrojfázové systémy (strana 37) pre viac informácií omojaenergiazariadenia na trojfázovom napájaní.

Dodávateľská sieť – Exportná marža

Toto stanovuje minimálnu úroveň exportnej sily, ktorá sa zachováva, keďzappinabíja sa v režimoch ECO alebo ECO+.

NormálneExportná maržaby bolo nastavené na0W (nula wattov) a všetok dostupný prebytok sa použije na nabíjanie vozidla, avšak môže byť žiaduce mať vždy minimálnu úroveň exportu.

Konfigurácia CT

Tri vstupy CT by mali byť nakonfigurované v závislosti od pripojených CT senzorov. Interný CT, ktorý meria výstupný prúd, má tiež určité nastavenia.**Poznámka:**Tieto nastavenia sú rovnaké pri použití CT sharvizariadenie, sú však nastavené prostredníctvomPrepojené zariadeniamenu namiestoKonfigurácia CTponuka.

Dôležité: Musí tam byť**iba jeden mriežkový CT**nastavené (na fázu) pre celú inštaláciu.

Poznámka: Na jednej fázezappiMožno použiť iba prvé dva prúdové transformátory. CT3 je určený len na meranie trojfázového prúdu.

CT	Popis na
CTIL	Toto je interný prúdový transformátor, ktorý meria výstupný (nabíjací) prúdzappi.
CT1	Vstup CT1.
CT2	Vstup CT2.
CT3	Vstup CT3 (3-fázovýzappiiba)

Typ CT	Popis na
Žiadne	Nie je pripojené CT.
Mriežka	Stredový prúdový transformátor monitoruje importný a exportný výkon nehnuteľnosti, ide o hlavný riadiaci prúdový transformátor a pre každú fázu musí byť nastavený iba jeden sieťový prúdový transformátor.
Iba generácia	Monitoruje výrobu solárnej fotovoltaiky alebo veternej energie.
Iba úložisko	Monitoruje zariadenie, ktoré dokáže „ukladať" energiu (napr. rozdeľovač energie tretej strany) a umožňuje zappimať prednosť pred ním. Energia spotrebovaná zariadením tretej strany sa považuje za prebytočnú energiu, pokiaľ zariadenie zámerne nepoužíva sieťovú energiu (t. j. nezvyšuje výkon).

Typ CT	Popis na
	Transformátor prúdu by mal byť nainštalovaný na napájacom kábli pod prúdom, ktorý napája rozdeľovač, šípkou smerujúcou od neho.
Generátor a batéria	Monitoruje výrobu solárnej fotovoltaickej alebo veternej energie kombinovanej s batériou s jednosmerným prúdom.
Monitor	Monitoruje akúkoľvek náplň, napríklad práčku alebo osvetľovací obvod. Toto nastavenie možno použiť aj na obmedzenie odoberaného prúdumojaenergiazariadenia na konkrétnom obvode, ktorý zahŕňa aj iné záťaže. PozriVyvažovanie záťaže / Obmedzenie prúdu (strana 37) pre viac informácií.
AC batéria	Používa sa na monitorovanie batérie s prepojením na striedavý prúd. Pomocou tohto nastavenia je možné riadiť rozloženie prebytočnej energie medzi batériou azappi (vrátanemojaenergiazariadenia). Ten/Tá/ToBatériaprostredie vDodávateľská sieťponuka sa používa na konfiguráciu spôsobuzappibude fungovať spolu s batériovým systémom. PozriSystémy na skladovanie batérií (Viac informácií nájdete na strane 37). CT by mal byť nainštalovaný na napájacom kábli fázy meniča/nabíjačky batérií tak, aby šípka smerovala od neho.

Skupiny CT

Transformátory prúdu je možné zoskupiť tak, aby sa ich hodnoty sčítali. Napríklad, môžete chcieť monitorovať dva solárne fotovoltaické systémy a zobraziť celkovú výrobu na displeji. PoužiteSkupinavKonfigurácia CTponuku na nastavenie, v ktorej skupine má byť CT.

Poznámka: Rôzne typy prúdových transformátorov nemôžu byť v tej istej skupine, čo je zrejmé z názvov skupín. Na obmedzenie prúdu možno použiť iba prvé 4 skupiny, pozri nižšie uvedené obmedzenia skupín.

Skupinové limity

Pre určité skupiny CT je možné nastaviť prúdové limity. Keď je nastavený skupinový limit,mojaenergiaZariadenia v skupine obmedzia odber energie, aby sa udržali v rámci nastaveného limitu.

Skupinové limity by mali byť nastavené iba namajsterzariadenie. PozriPrepojenie zariadení (str. 24) pre podrobnosti omajster zariadenia. Je možné použiť viac ako jeden typ skupinového limitu (napr. IL1 s MN1, takže existujú dve podmienky pre limitovanie).

Niekoľko príkladov nastavenia skupinových limitov je popísaných v tabuľke nižšie.

Príklad skupinového limitu	Nainštalovaný ďalší CT	Konfigurácia CT (všetky zariadenia)
Obmedzenie odoberaného prúdu o dvazappi zariadenia, ktoré sú napájané rovnakým 32A napájaním.	Žiadne; používajú sa iba interné prúdové transformátory.	CTIL Typ: Interný Skupina: IL1 Skupinový limit: 32A
Obmedzte prúd odoberanýzappi zariadenie, ktoré je napájané zo zdroja 32 A, ktorý zároveň napája iný spotrebič (napr. sušičku bielizne).	Jeden prúdový transformátor je pripojený okolo fázy 32A napájania a zapojený doCT2zzappi.	CT2 Typ: Monitor Skupina: MN1 Skupinový limit: 32A
Obmedzenie odoberaného prúdu o dva zappi zariadenia, ktoré sa nachádzajú v garáži a sú napájané zo 40A zdroja. V garáži sa nachádza aj práčka a farbiareň.	Jeden prúdový transformátor je pripojený okolo fázy 40A napájania do garáže a zapojený doCT2jedného zzappijednotky. **Poznámka:**Ten druhýzappinemusí mať pripojený prúdový transformátor (CT), ale stále musí mať vstup CT nakonfigurovaný tak, aby bol v rovnakej skupine monitorov.	CT2 Typ: Monitor Skupina: MN1 Skupinový limit: 40A

eSense

Vstup eSense je možné nakonfigurovať tak, aby automaticky aktivoval funkciu Boost počas nabíjania ECO alebo ECO+, kedykoľvek je k dispozícii elektrina s ekonomickým tarifom. Aby táto funkcia fungovala, musí byť vstup eSense zapojený do obvodu, ktorý je počas doby ekonomického tarifu pod napätím. PozrieSense Input (ekonomický tarif)podrobnosti o zapojení nájdete na strane 31.

eSense Se ng	Popis na
Zakázané	Vstup eSense sa ignoruje
Zvýšiť	Ak je vstup eSense aktívny,zappizvýši náboj
Povoliť časovač zosilnenia	zappizvýši nabíjanie, ak je eSense aktívny A časovač zvýšenia je v danom čase nastavený na spustenie. vidiťZvyšovanie ciel v ekonomikestrana 14

Prepojenie zariadení

Až šesťmojaenergiaZariadenia je možné bezdrôtovo prepojiť. Prepojením zariadení môžete využívať viac vlastnej energie alebo mať väčšiu kontrolu a prehľad. V súčasnosti sú k dispozícii tieto zariadenia:

Eddi	Mikrogeneračný rozdeľovač energie, ktorý využíva prebytočnú energiu na ohrev vody alebo miestností namiesto jej odovzdávania do siete.
zappi	Ekologicky inteligentná nabíjacia stanica pre elektromobily, ktorá dokáže využiť prebytočnú energiu na nabíjanie auta.
harvi	Bezdrôtový senzor s vlastným napájaním, ktorý je možné používať spolu smojaenergiazariadenia na reguláciu záťaže, ako napr. EddiaZappi.Je schopný odhaliťpodmienky importu/exportu zo siete, ako aj výrobnú energiu a bezdrôtovo odosielať tieto informácie do zariadení, ako napríkladEddialebozappi,to môže výrazne zjednodušiť inštaláciu.
rozbočovač	Spojenie medzi vašimimojaenergiazariadenia a internet, čo umožňuje diaľkové monitorovanie a ovládanie prostredníctvom mobilnej aplikácie.

Hlavné a podriadené zariadenia

Keď dvaja alebo viacerímojaenergiazariadenia sú bezdrôtovo prepojené, jedno zariadenie bude fungovať ako „majsterzariadenie. Toto zariadenie bude ovládať druhé 'otrokzariadeniach. Niektoré nastavenia je možné zmeniť iba na hlavnom zariadení, napr.Obmedzenie mriežkyaČisté fázy.

PoužiteHlavný setfunkcia vRozšírené nastavenia/Prepojené zariadeniaponuku na nastavenie zariadenia, ktoré má byť hlavné. Je vhodné vybrať zariadenie, ku ktorému máte najpohodlnejší prístup, ak chcete zmeniť nastavenia.

- Všimnite si, žeharviarozbočovačspáruje sa iba so zariadením, ktoré je nastavené ako hlavné

Párovanie zariadení

Zariadenia sa „spárujú“ výberomRežim párovaniana každom zariadení (jedno zariadenie musí byť nastavené namajster).

1. Naotrokjednotku, vyberteRežim párovaniazRozšírené nastavenia/Prepojené zariadeniaponuku alebo stlačením tlačidla pártlačidlo, ak je zariadenieharvialeborozbočovač.
2. Teraz vyberteRežim párovanianamajsterzariadenie.
3. Teraz uvidíteHĽADANIE OTROKOVobrazovka azappibude vyhľadávať ďalšie zariadenia, ktoré sú na rovnakom kanáli a sú v režime párovania. Všetky nájdené zariadenia sú uvedené spolu s ich jedinečnými sériovými číslami.
4. Vyberte zariadenie, ktoré chcete pridať, zvýraznením príslušného zariadenia pomocou ⌃ and ⌄ tlačidlá a then pressing ⊕ Zariadenie sa potom pridá a obrazovka sa vráti do predchádzajúcej ponuky.
5. Ten/Tá/ToZARIADENIAPotom sa zobrazí obrazovka so zoznamom všetkých zariadení v sieti. Nedávno pridané zariadenie bude možné nakonfigurovať poAKTUALIZÁCIAspráva zmizne.

Kanály

V zriedkavých prípadoch je možné, že na rovnakej frekvencii pracujú aj iné zariadenia, ktoré by mohli spôsobovať rušenie. Ak nie je možné prepojiť zariadenia alebo sa pripojenie zdá byť slabé, môže pomôcť zmena RF kanála. Uistite sa, že všetky zariadenia sú odstránené zo siete výberom možnostiObnoviť nastaveniavPrepojené zariadenia ponuku a potom vyberte iný kanál pomocouKanálmožnosť ponuky. Pred pokusom o prepojenie ostatných zariadení nezabudnite zmeniť kanál na nich.

Odstránenie zariadení

Zariadenie je možné odstrániť jeho výberom zZariadeniaponuku a potom výberomOdstrániť zariadenie.

Nastavenia zariadenia

Väčšina typov zariadení má nastavenia, ktoré je možné zmeniť iba prostredníctvomPrepojené zariadeniaponuka. Napríklad,Eddia zappi mať nastavenia pre prioritu aharvimá nastavenia na konfiguráciu vstupov CT (pozriPriority zariadeniastrana 25).

Nastavenia zariadenia sú prístupné prostredníctvomPrepojené zariadeniaponuka; vyberteZariadeniapotom vyberte príslušné zariadenie a stlačením tlačidla otvorte obrazovku nastavení zariadenia. Ďalšie informácie týkajúce sa skutočných nastavení zariadenia nájdete v návode na obsluhu príslušného zariadenia.

Poznámka: Po spárovaní zariadenia budete musieť niekoľko sekúnd počkať, kým sa zariadenie aktualizuje, aby ste mohli získať prístup k nastaveniam. Na obrazovke sa zobrazíAKTUALIZÁCIA ZARIADENIAkeď sa toto deje.

Priority zariadení

Prioritu každého prepojeného zariadenia riadiace záťaž je možné nastaviť z ľubovoľného zariadenia s displejom. To umožňuje kontrolovať, ako sa medzi nimi rozdeľuje prebytočná energia. Nižšie uvedený príklad znázorňuje jedenEddizariadenie, dvezappi zariadenia a jednoharvina tej istej „sieti“.

Všetky prepojené zariadenia1sú uvedené vZARIADENIAobrazovke, zariadenie zobrazené VEĽKÝMI písmenami je aktuálne zobrazené zariadenie. Sériové číslo každého zariadenia je zobrazené vpravo. 2

Priorita je zobrazená naľavo od každého zariadenia na reguláciu záťaže.3 pričom 1 má najvyššiu prioritu. Ak sú dva alebo viac zariadenia majú rovnakú prioritu, dostupný prebytok (pre danú úroveň priority) sa medzi ne rozdelí rovnomerne.

Symbol ~4 označuje, ktoré zariadenie je „hlavné“ zariadenie, ku ktorému je pripojený mriežkový senzor.

Ak symbol ?5 Ak sa vedľa zariadenia zobrazí ikona , znamená to, že sa spojenie so zariadením prerušilo.

Informácie o prepojených zariadeniach

Aktuálny stav všetkých prepojených zariadení je možné zobraziť spoločne vINFORMÁCIE O PREPOJENÝCH ZARIADENIACHobrazovka, ktorú nájdete naHlavné menu.

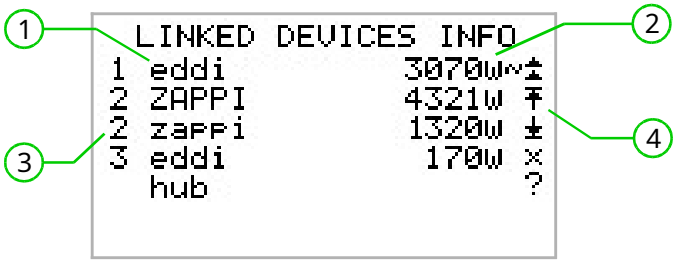

Táto obrazovka zobrazuje zoznam všetkých prepojených zariadení1a nastavenie priority pre každé zariadenie 3Aktuálne zariadenie je zobrazené VEĽKÝMI písmenami. Napravo od každého zariadenia sa nachádza úroveň výstupného výkonu v reálnom čase. v 2Pravá strana obrazovky má symboly zobrazujúce stav každého zariadenia4Význam jednotlivých symbolov nájdete v tabuľke nižšie.

Mriežkový CT – zariadenie má nakonfigurovaný mriežkový CT (mal by byť iba jeden)

Master – zariadenie je riadiace zariadenie v sieti

Boost – zariadenie momentálne zvyšuje výkon

Max – zariadenie má maximálny výstupný výkon

Min – zariadenie má minimálny regulovateľný výstupný výkon

Bez záťaže – zariadenie nie je schopné využívať prebytočný výkon, pretože nie je pripojené k záťaži

Problém s komunikáciou – zariadenie nereaguje

Inštalácia

by bolo
O-rin
typ o

1

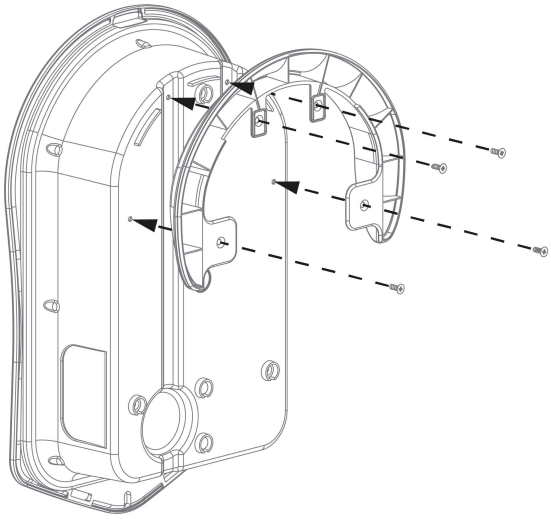

C
c
t

2

náplň

3

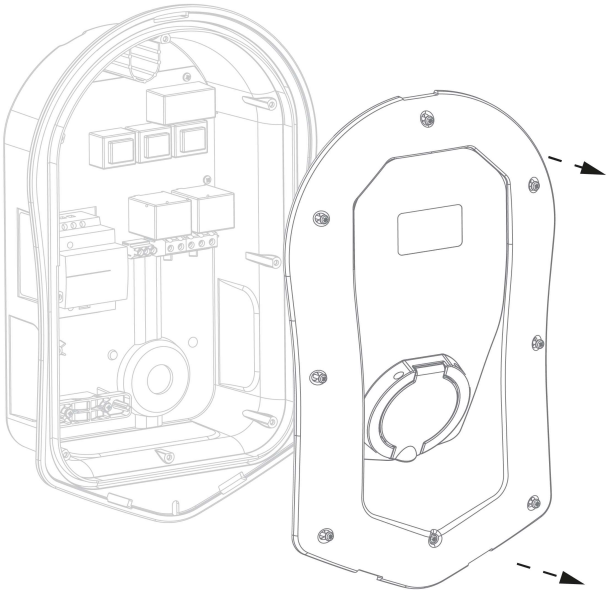

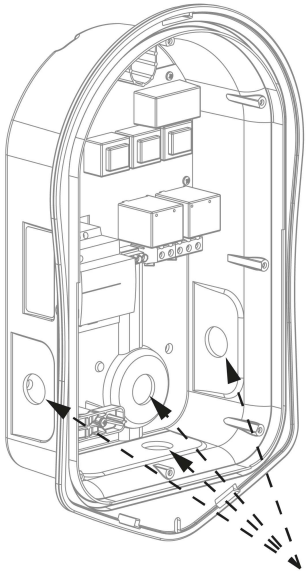

Odstráňte všetkých 8 skrutiek z krytu a opatrne ho vyberte.

5

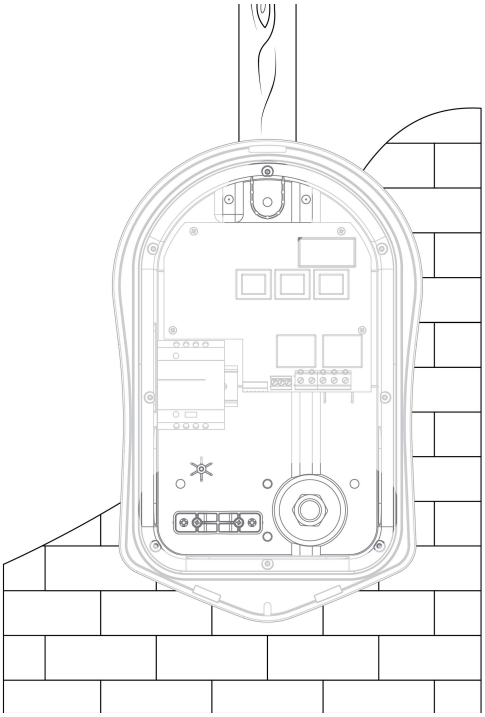

6

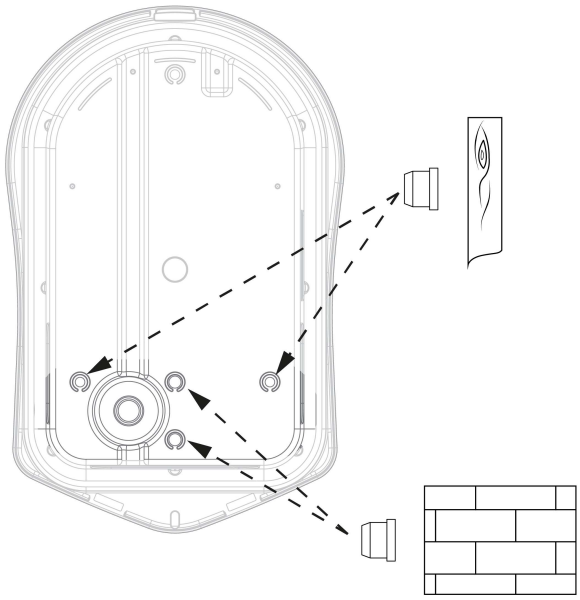

Usin deň

Použitie

Pri montáži na nosníkovú stenu alebo trám použite 2 zvislé otvory.

7

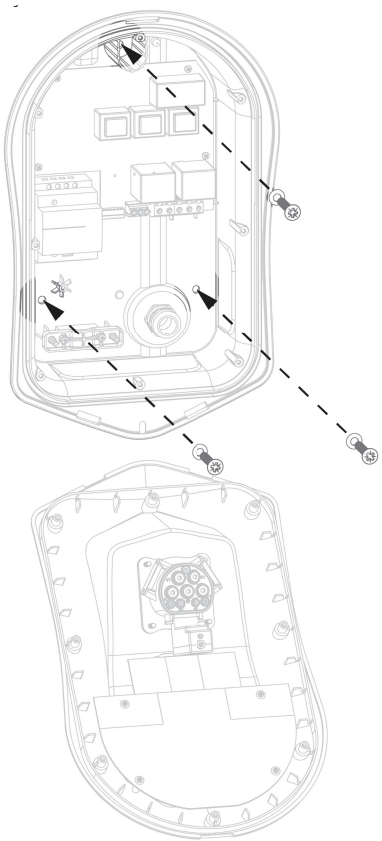

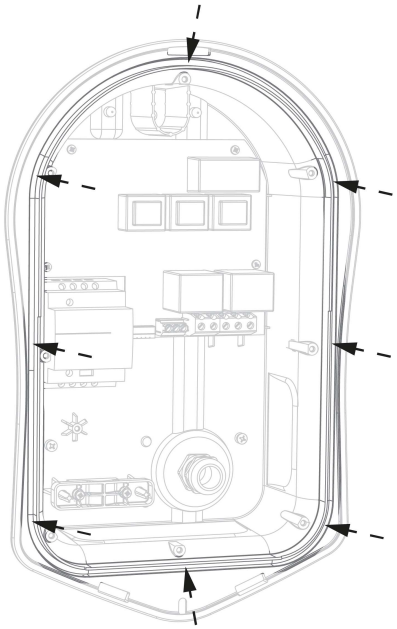

Using the fixing kit provided secure unit to the wall zabezpečenie použitia priechodiek na zachovanie IP integrity (Poznámka: ak používate zadný káblový vstup, nezabudnite pred montážou na stenu zasunúť napájací kábel!)

Uistite sa, že O-krúžok je na mieste a úhľadne sedí vo svojom kanáli.

Elektrická inštalácia

Upozornenia

- VAROVANIE! Zásah elektrickým prúdom môže byť smrteľný; elektrické pripájacie práce smie vykonávať iba odborne spôsobilá osoba.
- Uzemňovací vodič musí byť správne nainštalovaný a spoľahlivo pripojený
- Toto zariadenie musí byť vybavené ochranou proti nadprúdu s maximálnym prúdom 32 ampérov (B32).

Dodávka

Jednofázovázappiby mal byť pripojený k menovitému striedavému napätiu 230 V/240 V. Napájanie by malo byť zabezpečené z určeného ističa 32 A.

3. fázazappiby mal byť pripojený k 400V, 4-vodičovému 3-fázovému napájaniu. Napájanie by malo byť zabezpečené z určeného 3- alebo 4-pólového ističa 32A.

Odporúčame použitie ističov s krivkou B.

Ten/Tá/TozappiJe vybavený integrovaným prúdovým chráničom 30 mA typu A s ochranou 6 mA DC, a preto nie je potrebný externý prúdový chránič.

Uzemnenie

Ten/Tá/TozappiJednotka musí byť uzemnená v súlade s miestnymi predpismi.

Pri inštalácii na elektrický systém PME (TNC-S) je potrebné chrániť spotrebiteľa pred potenciálnym úrazom elektrickým prúdom, ku ktorému by mohlo dôjsť v prípade poškodenia alebo odpojenia kombinovaného nulového a uzemňovacieho vodiča (PEN) na napájaní.

zappiobsahuje dodatočné automatické odpojovacie zariadenie, ktoré spĺňa požiadavky oddielu 722.4.11.4.1(iii) normy BS7671:2018 (18thVydanie IET Elektroinštalačné predpisy). Toto ochranné zariadenie

a) monitoruje

b) odpojiť sa **elektrický šok**

To znamená, že **uzemňovacia tyč.**

Ak je však systém uzemnený zákazníkom, potom terminál (ako je znázornené napríklad ako súčasť dosky plošných spojov TT pomocou krúžku

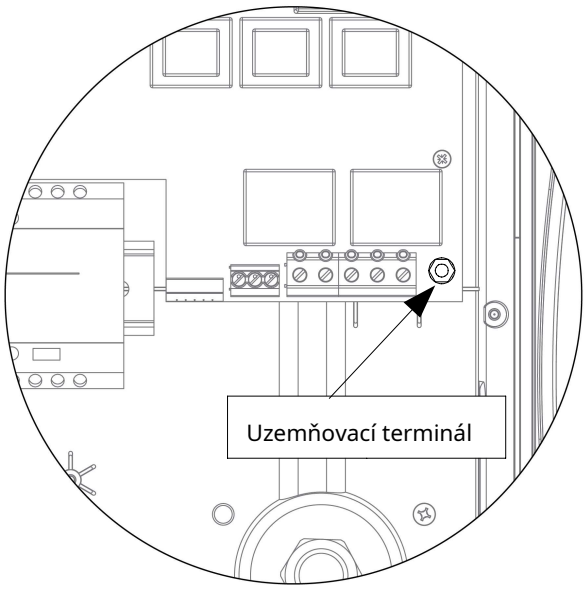

Zapojenie

10 mm

Prevlečte sieťový kábel cez nainštalovanú káblovú priechodku (ak ste tak ešte neurobili). Odstráňte vonkajší plášť a uistite sa, že všetky káble siahajú k vyššie uvedeným svorkovniciam (ponechajte trochu prebytku). Odstráňte odizolovanie všetkých farebných káblov približne 10 mm. Ak používate pevné svorky CT, teraz je čas ich vložiť (odporúčame špeciálnu káblovú priechodku, ktorá dokáže prijať viacero káblov a zároveň zachovať integritu IP).

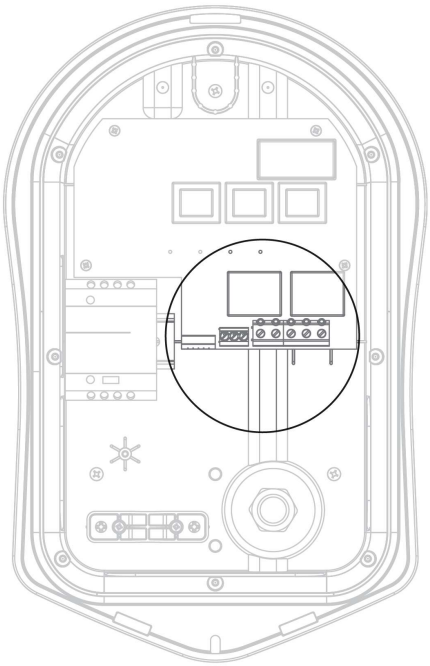

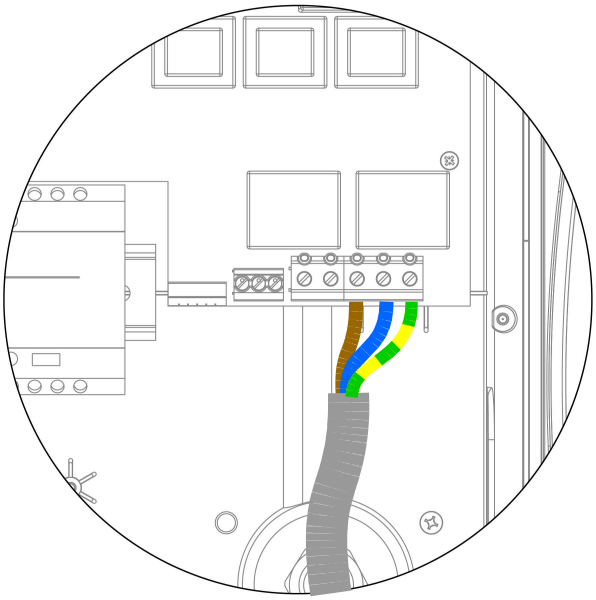

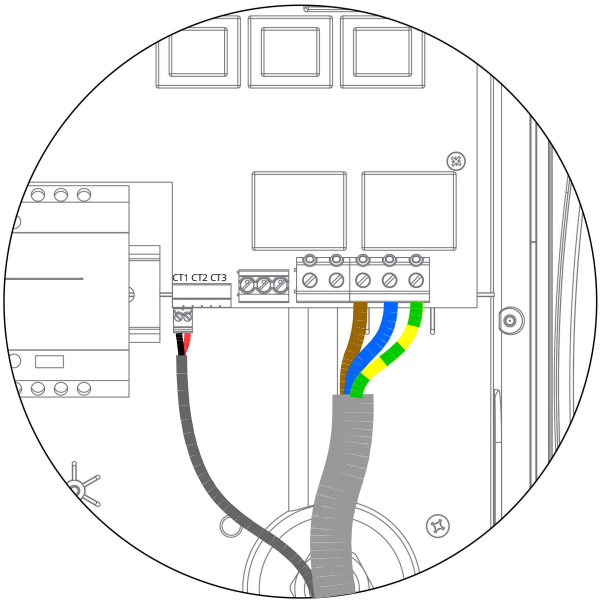

Odporúčané nastavenie krútiaceho momentu pre elektrické svorky je**1,2 Nm**

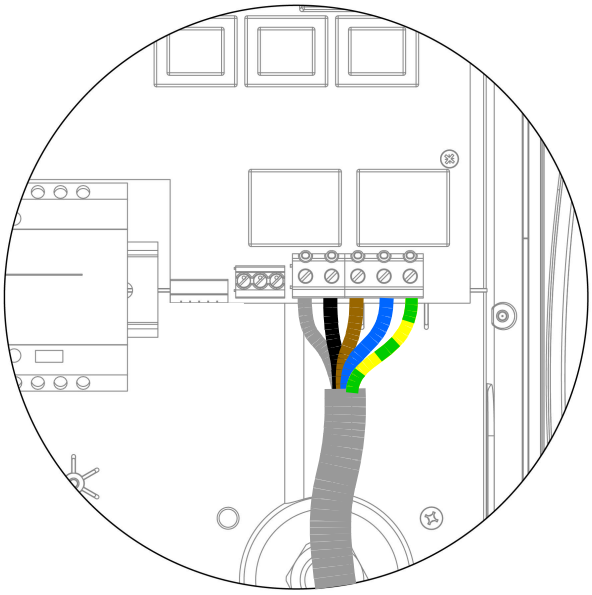

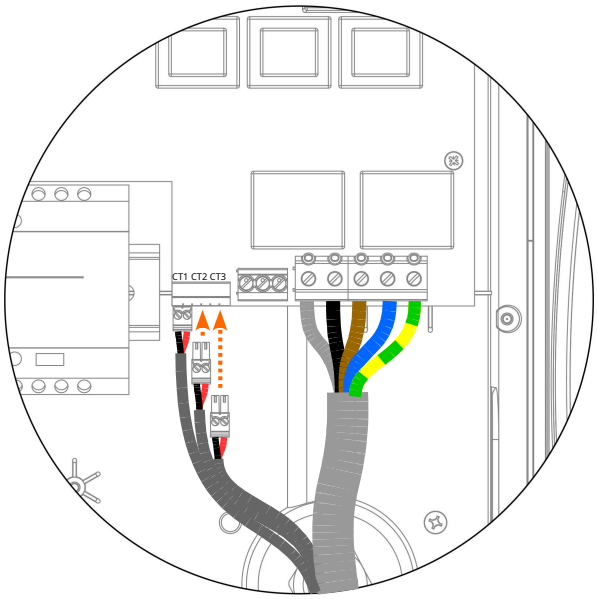

eSense Input (ekonomický tarif)

zappimá vstup, ktorý možno použiť na snímanie dostupnosti elektriny v úspornom tarife, čo možno použiť na automatické zvýšenie nabíjania v režimoch nabíjania ECO alebo ECO+.

Vstup eSENSE je elektricky izolovaný a v podstate neodoberá žiadny prúd, takže veľkosť kábla nie je dôležitá. Striedavé napätie medzi 100 V a 260 V na svorkách L a N vstupu eSENSE spôsobí, že sa zobrazí symbol ekonomickej tarify. E zobrazí sa na hlavnej obrazovke. Terminál eSENSE Earth nie je potrebné pripájať, ak nechcete používať túto funkciu alebo nemáte úsporný tarif.

PozrieSensePodrobnosti o konfigurácii vstupu eSENSE nájdete na strane 23.

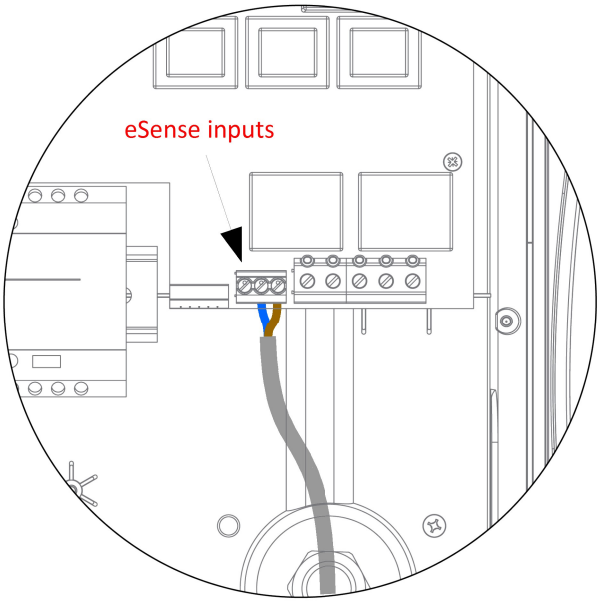

Pripojte káble eSense podľa opačnej schémy

Nulový kábel = Modrý kábel

Fáza (L1) = Hnedý kábel

Kábel eSense nie je potrebné uzemňovať, hoci je v ňom k dispozícii uzemňovacia svorka.zappiak má použitý kábel uzemňovací vodič.

Schéma prehľadu zapojenia

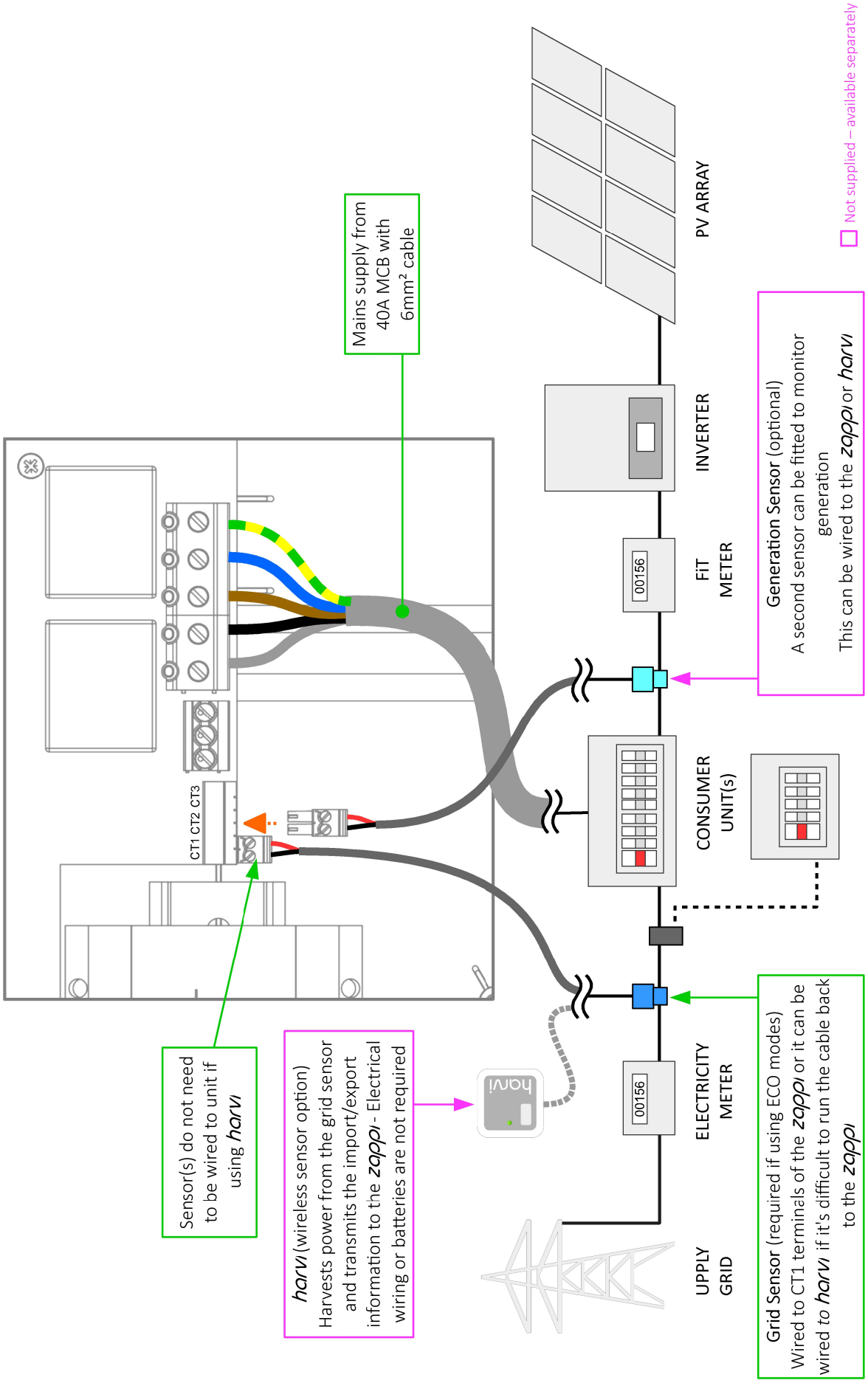

CT senzorInštalácia

Prúdové transformátory (CT) sa používajú na meranie prúdu na rôznych miestach inštalácie. Napríklad v bode pripojenia k sieti, solárnom/veternom invertore alebo statickom...

Inštaláciu CT na monitorovanie pripojenia k sieti je potrebné zakúpiť samostatne. Počet a umiestnenie nainštalovaných zariadení a požiadavky používateľa.

CT je možné pripojiť k akémukoľvekmojaenergiazariadenie s inštaláciou typu C, pretože prúdový transformátor je možné zapojiť do najbližšieho bodu, čo je praktické na pripojenie akéhokoľvek prúdového transformátora kEddialebozappi.

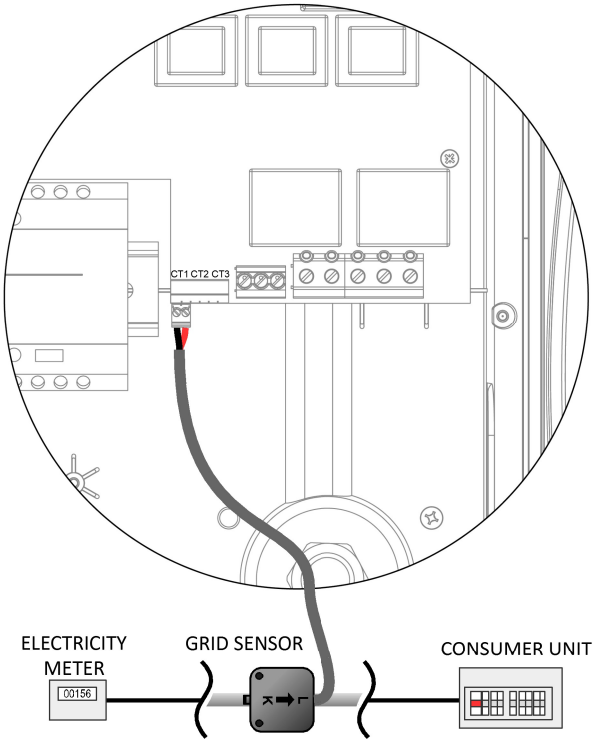

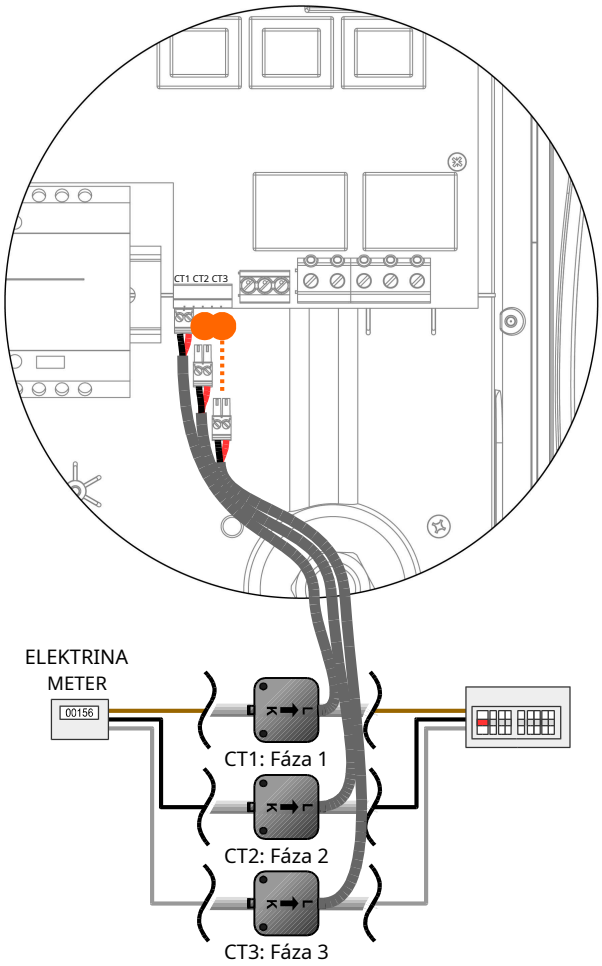

JEDNOFÁZOVÝ:Svorka CT musí byť umiestnená okolo konca merača prúdu, ako je znázornené vyššie, so šípkou smerujúcou k rozvodnej skrini.
(Poznámka: svorku je možné umiestniť na neutrálny chvost, avšak smer šípky zobrazenej vyššie musí byť opačný)

3-FÁZOVÝ:Pri použití 3-fázového zariadenia v spojení s pevne zapojenými kliešťami CT je potrebné pre efektívnu prácu umiestniť kliešte CT okolo každej fázy.

(Poznámka: Neutrálny vodič nie je možné použiť s trojfázovými systémami)

Po nainštalovaní je potrebné CT nakonfigurovať, pozriKonfigurácia CT (str. 21) s podrobnosťami o konfigurácii CT

Ak používate**jednofázový**systém káblového CT senzora**(**dodávané**)**V ideálnom prípade by sa mal ohýbať okolo fázového vodiča tak, aby koniec merača smeroval šípkou (umiestnenou na boku prúdového transformátora) smerom k rozvodnej skrinke. Je možné použiť aj nulový vodič, ale budete musieť obrátiť smer snímača (napr. šípkou smerom k meraču).

Ak používate**3-fázový systém**CT senzor (dodané)je potrebné zastrihnúť okolo každého živého chvosta.

Umiestnenie snímača Grid CT je kľúčové, pri rozhodovaní o najlepšom mieste inštalácie snímača zohľadnite nasledujúce:

- ✔ Senzor je možné pripojiť k akémukoľvekmojaenergiazariadenie so vstupom CT, napr.Eddialebozappi (káblový senzor) alebo harvi (bezdrôtový senzor).
- ✔ **VŠETKY**Snímač musí „vidieť" importovanú a exportovanú energiu, preto ho nainštalujte pred AKÚKOĽVEK rozvodnú skrinku alebo „Henleyho blok" (v prípade potreby je možné prúdový transformátor namontovať dovnútra rozvodnej skrinky).
- ✔ Pre celú inštaláciu musí byť na fázu iba jeden prúdový transformátor. (Môžu byť aj iné prúdové transformátory, ale iba jeden v bode pripojenia k sieti, upozorňujeme tiež, že prúdové transformátory pre zariadenia tretích strán nie sú dôležité).
- ✔ CT/s je možné pri jednofázových systémoch pripevniť na fázový alebo neutrálny kábel. Poznámka: fázové konce môžete použiť iba v trojfázových systémoch.
- ✔ Šípka na spodnej strane snímača CT musí smerovať k rozvodnej skrini (v smere importu do siete), ak je na fázovom kábli, alebo naopak, ak je na nulovom kábli (iba jednofázová).
- ✔ Uistite sa, že CT je úplne zatvorené a zacvaknuté.
- ✔ Uistite sa, že ste zapojili prúdový transformátor správnym smerom;čierna [–],červená [+]inak sa importné a exportné údaje vymenia.

Ďalšie CT

Existuje možnosť pridať ďalšie CT senzory (k dispozícii samostatne) na monitorovanie výroby alebo iných spotrebičov, ako sú batériové systémy alebo všeobecné záťaže. Inštalácia CT pre generátor (FV systém alebo veterná energia) umožní, aby sa na hlavnej obrazovke zobrazovala vyrobená energia a celková spotreba energie všetkých ostatných spotrebičov v objekte.

CT sa môžu použiť aj na obmedzenie výkonu odoberaného zo zdroja. PozriVyvažovanie záťaže / Obmedzenie prúdustr. 37.

- ✔ Ďalšie prúdové transformátory je možné pripojiť k ľubovoľnémumojaenergiazariadenie so vstupom CT, ktoré je pripojené k sieti (pozri Prepojenie zariadenístr. 24).
- ✔ Šípka na spodnej strane snímača musí smerovať v smere normálneho toku energie (napr. smerom od FV meniča), ak je na fázovom kábli, alebo opačne, ak je na nulovom kábli.
- ✔ Uistite sa, že senzor je úplne zatvorený a že sa zacvakne.
- ✔ Uistite sa, že ste zapojili prúdový transformátor správnym smerom;čierna [–],červená [+].

Predĺženie kábla senzora

Ak je potrebné predĺžiť kábel senzora, musí sa použiť krútená dvojlinka, napríklad CAT5 alebo telefónny kábel. NEPOUŽÍVAJTE sieťový kábel, kábel zvončeka ani kábel reproduktora. Pre zachovanie integrity signálu je dôležité používať iba krútenú dvojlinku. Kábel je možné predĺžiť až na 100 m.

Bezdrôtový CT senzor(voliteľné príslušenstvo)

V niektorých prípadoch môže byť inštalácia káblového senzora náročná alebo nepraktická. Môže sa napríklad stať, že zappiJednotka musí byť pripojená k pomocnému rozvádzaču, a nie k hlavnej spotrebnej jednotke a dve spotrebné jednotky sa nachádzajú v rôznych budovách.

Riešením je nainštalovaťharvi –šikovné malé zariadenie, ktoré umožňujezappia Eddi produkty, ktoré sa majú inštalovať bez použitia káblových CT senzorov na meranie výkonu siete a/alebo výroby; namiesto toho je CT senzor pripojený kharvi.

Ten/Tá/Toharvinepotrebuje batérie ani zdroj napájania – energia zo senzora sa zhromažďuje a používa na prenos meracieho signálu dozappialeboEddi. To znamená, že batérie ani elektrické vedenie sú eliminované!

Možno použiť až 3 CT senzoryharvia tiež podporuje trojfázové systémy, ak sú pripojené tri senzory.

Pozrite siharviinštalačná príručka s podrobnosťami o inštalácii a konfigurácииharvi pre váš systém.

Zlaté pravidlá CT

Mriežka CT

- IbaJEDEN Mriežkový prúdový prúd na fázu (skontrolujte iba jeden symbol ~ vInformácie o prepojených zariadeniach).
- Umiestnené tak, aby „videlo“ VŠETKY importné a VŠETKY exportné prúdy (t. j. vždy pred akoukoľvek rozvodnou skrinkou).
- Šípka smerujúca v smere importu (napr. smerom k rozvodnej skrini, ak je na vedení pod napätím).
- Musí byť v rovnakej fáze ako Mastermojaenergiazariadenie.

Všetky ostatné CT

- Šípka by mala smerovať k rozvodnej skrinke.

3-fázovýharvi**CT**

- Pri použitíharviV 3-fázovom režime zodpovedajú vstupy CT číslu fázy (napr. CT1 = Fáza 1).

CT dokáže

- ✔ Môže byť pripojený k AKÉMUKOĽVEKmojaenergiazariadenie v sieti.
- ✔ harvidá sa použiť na vytvorenie AKÉHOKOĽVEK CT bezdrôtového zariadenia.
- ✔ Kábel je možné predĺžiť až na 100 m (musí sa použiť krútená dvojlinka, napr. jeden pár CAT5). Kábel je možné skrátiť.
- ✔ Môže byť pripnutý okolo dvoch alebo viacerých vodičov napájajúcich spotrebiče rovnakého typu (napr. dva fázové káble z dvoch meničov, ktoré sú na rovnakej fáze).
- ✔ Môže byť v tesnej blízkosti iných CT.
- ✔ Vodiče je možné v zariadení vymeniť, aby sa obrátil smer odčítania (napr. zmena importu na export).
- ✔ Možno zoskupiť s inými prúdovými transformátormi rovnakého typu, aby sa sčítal odpočet výkonu (napr. východná a západná solárna výroba).
- ✔ Môže sa použiť na nulovom vodiči v jednofázovej inštalácii (smer šípky alebo vodičov musí byť obrátený).
- ✔ Dá sa nastaviť na žiadne vzappiponuku, ak chcete vylúčiť údaj.

Montáž krytu

1

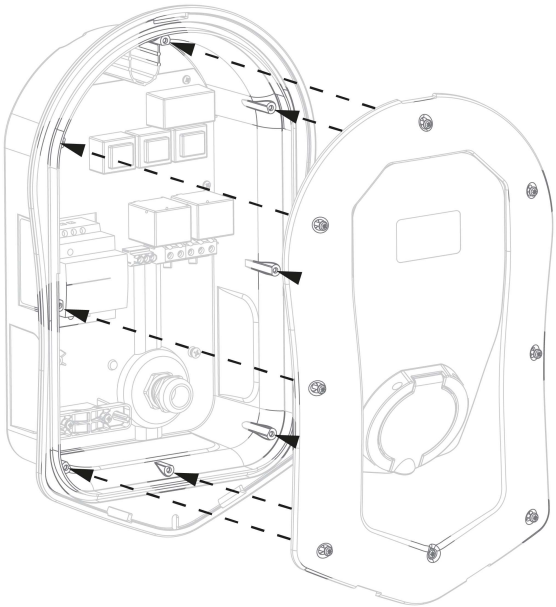

Zakryte skrinku a uistite sa, že všetky káble sú úhľadne uložené.

2

Pridajte fasádu na kryt krytuzappiako je znázornené.

r

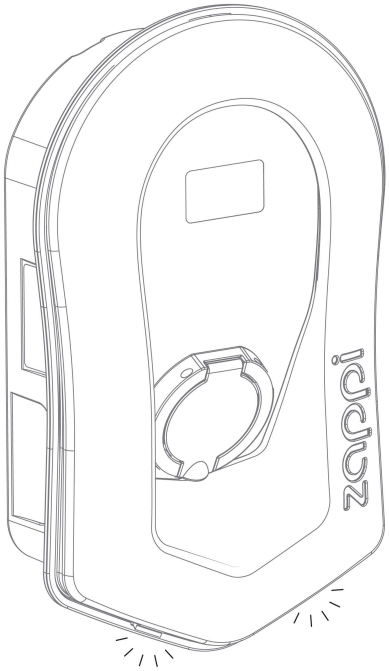

4

Pokročilé možnosti inštalácie

Vyvažovanie záťaže / Obmedzenie prúdu

CT sa dajú použiť aj na obmedzenie odoberaného prúdumojaenergiazariadenia, aby sa zabránilo preťaženiu obvodov; toto sa niekedy označuje ako vyrovnávanie záťaže. Existujú štyri rôzne spôsoby obmedzenia prúdu a možno ich použiť samostatne alebo v kombinácii v zložitejších situáciách. Pozrite si tabuľku nižšie:

Funkcia zapnutá	Opera zapnutá	Príklad
Limit zariadení	Nastavuje maximálny prúd, ktorý môže zariadenie odoberať (napr.zappi).Prúd nebude prekročený ani počas nabíjania Boost alebo Fast.	Azappije zapojený k napájaniu 20 A (namiesto 32 A). Maximálny odoberaný prúd neprekročí nastavený limit (napr. 20 A).
Obmedzenie mriežky	Nastavuje limit, ktorý je možné odoberať z pripojenia k sieti (t. j. maximálny importovaný prúd).zappia akékoľvek ďalšie prepojenémojaenergia zariadenie obmedzí odoberaný prúd, ak existuje nebezpečenstvo prekročenia nastavenej hodnotyObmedzenie mriežky.	Nehnuteľnosť môže mať limit napájania zo siete iba 65 A, niekoľko spotrebičov je zapnutých a nehnuteľnosť spotrebúva 12 kW (52 A) z iných spotrebičov a používateľ chce nabíjať v režime FAST. SObmedzenie mriežkynastavenie 60A, zappiby dočasne obmedzil nabíjací prúd na 8 A (približne 1,8 kW) a maximálny povolený importný prúd by nebol prekročený.
Limit skupiny (vnútorné CT)	Nastavuje kombinovaný prúdový limit pre niekoľko mojaenergiazariadenia	Nehnuteľnosť má veľké fotovoltaické pole, bazén a dvazappis.Dodávka prezappisje dimenzovaný iba na 40 A, takže pre istotu Limit skupinyje nastavený prúd 40 A.
Limit skupiny (s externým CT)	Nastavuje kombinovaný prúdový limit pre niekoľko mojaenergiazariadenia, ktoré zdieľajú napájanie s iným veľkým spotrebičom.	Azappije nainštalovaný v garáži, ktorá má aj práčku a sušičku (každá s výkonom 2,5 kW). Garáž má napájanie 32 A z hlavnej rozvodnej skrinky v dome. Ak by boli všetky spotrebiče zapnuté súčasne a nebol by nastavený žiadny limit, celkový prúd by prekročil maximálny napájací prúd. NastavenímLimit skupiny pri 32 A sa zabráni preťaženiu.

Trojfázové systémy

Ak je napájanie inštalácie trojfázové, môžete použiť buď 3 konektory CT nazappi (pevne zapojený) alebo harvizariadenia prúdového prúdu (voliteľné), odporúčame použiť jeden prúdový prúd na fázu. To umožnízappizobraziť celkové údaje o importe a exporte siete, a nie len o jednej z fáz.

Ak sú monitorované všetky tri fázy a výroba je trojfázová, je tiež možné prepojiť exportovaný výkon medzi fázami, na to je potrebné povoliťČisté fázyvDodávateľská sieťmenu pozriNapájacia sieť – fázy siete (str. 21). To umožňuje zappivyužiť prebytočný výkon z ľubovoľnej fázy a nielen z tej, ktorá jezappije nainštalovaný. Musíte si však byť istí, že elektrina je meraná takým spôsobom, aby to bolo možné.

Systémy na skladovanie batérií

AC prepojenie

V prípade systému batériového úložiska s prepojením na striedavý prúd môže dôjsť ku konfliktu, pretože systém úložiska aj zappiv skutočnosti súťažia o spotrebu prebytočnej energie. Hoci to nemusí byť nevyhnutne problém, výsledky môžu byť do istej miery nepredvídateľné.

Existuje možnosť pridať ďalší CT senzor na monitorovanie batériového nabitia; to umožní kontrolu nad tým, ktoré zariadenie má prioritu. Tento ďalší CT senzor by mal byť zapojený k jednej z CT svoriekzappialebo aharvi

zariadenie, ak je potrebné bezdrôtové meranie. Tento prúdový prúd by sa mal pripnúť okolo fázového alebo nulového kábla meniča batérie.

Počas procesu nastavenia bude potrebné zmeniť nastavenie príslušného CT naAC batéria;odkazovať naKonfigurácia CT (strana 21). Pozrite si tiež (strana 20)informácie o nastavení „priority“ batériových systémov.

DC prepojenie

Batériové systémy, ktoré sa nabíjajú priamo zo solárneho panela a nemôžu sa nabíjať zo striedavého prúdu, sa zvyčajne označujú ako systémy s jednosmerným napájaním. Tento typ batériového systému využíva solárny fotovoltaický invertor na napájanie z batérií, preto nie je možné rozlišovať medzi solárnou energiou a energiou z batérií pri použití prúdového transformátora (CT) na meranie striedavého prúdu z invertora.

Kvôli tomuto obmedzeniu existuje pri tomto type batériového systému menej možností na správu prebytočnej energie. Zvyčajne je však možné efektívne uprednostniť batériu nastavenímExportná maržavZappi.Odporúča sa nastavenie 50 W alebo 100 W.Exportná maržanastavenie sa nachádza vRozšírené nastavenia/Dodávateľská sieť ponuka.

Presmerovače tretích strán

V niektorých nehnuteľnostiach môže byť nainštalovaný rozdeľovač energie od tretej strany a možno budete chcieťzappimať prednosť (pri spotrebe prebytočného výkonu) pred prepínačom. To je možné inštaláciou dodatočného prúdového transformátora na monitorovanie prepínača.

CT by mal byť pripnutý okolo fázového kábla napájajúceho rozdeľovač. Šípka na CT by mala smerovať od rozdeľovača. CT pripojte k najbližšiemumojaenergiazariadenie alebo použiteharvijednotku, ak je potrebné bezdrôtové pripojenie.

NakonfigurujteTyp CTakoIba úložisko.PozriKonfigurácia CT (strana 21) s podrobnosťami o konfigurácii CT.

Optimalizátory napätia

Ak je v nehnuteľnosti nainštalovaný optimalizátor napätia (VO), snímač CT azappimusia byť obe na tej istej strane VO; buď vstupné napájanie zo siete, alebo optimalizované napájanie.

Vstavaná ochrana

zappimá v zariadení zabudovaných množstvo ochranných funkcií, vďaka ktorým je jeho inštalácia bezpečná a jednoduchá.

Ochrana prúdového chrániča (RCD)

Prúdový chránič (RCD) vypne výstup zzappiak dôjde k elektrickému skratu k zemi. Prúdový chránič (RCD) je podobný ochranným zariadeniam, ktoré sa nachádzajú vo väčšine domácich spotrebičov („poistková skrinka"), ale normy pre nabíjanie elektrických vozidiel vyžadujú dodatočnú ochranu pre malé jednosmerné zvodové prúdy. Nie je potrebné inštalovať ďalší prúdový chránič, pretožezappiuž poskytuje ochranu požadovanú podľa normy EN 61008 (integrovaný prúdový chránič 30 mA typu A) a EN 62955 (ochrana 6 mA DC).

Ak dôjde k elektrickému skratu k zemi a prúdový chránič sa aktivuje,zappina displeji sa zobrazíVypol sa prúdový chránič! Ak chcete resetovaťzappi , make sure that the fault has been removed and then press the tlačidlo na tri sekundy.

Strata PEN vodiča

Ochranný nulový a uzemňovací vodič (PEN) označuje časť elektrického kábla vedúceho k nehnuteľnosti. Ak je tento vodič poškodený, existuje nebezpečenstvo, že podvozok nabíjaného elektrického vozidla sa stane „živým" a spôsobí úraz elektrickým prúdom. Norma BS7671:2018 časť 722.411.4.1(iii) vyžaduje, aby bola zabezpečená dodatočná ochrana, aby sa zabránilo úrazu elektrickým prúdom – buď namontovaním dodatočnej uzemňovacej elektródy, alebo pomocou zariadenia, ktoré detekuje poruchu a odpojí napájanie.

zappimá zabudovanú ochranu (patent čaká na schválenie) a odpojí výstup, ak zistí problém s vodičom PEN alebo ak zistí, že cez podvozok elektromobilu preteká elektrický prúd. Táto zabudovaná ochrana znamená, že nie je potrebné inštalovať ďalšiu uzemňovaciu elektródu.zappi.

Akzappizistí problém s vodičom PEN, potom sa na displeji zobrazíChyba PEN! Ak chcete resetovaťzappi , check the continuity of the earth cable and then press the tlačidlo na tri sekundy.

Strata PE

zappidokáže zmerať kontinuitu ochranného uzemňovacieho vodiča (uzemňovacieho drôtu) na napájacom kábli. Ak je uzemnenie odpojené alebo má vysokú impedanciu, Zappi sa vypne a na displeji sa zobrazíPE nie je pripojené!

Ak chcete resetovaťzappi , make sure that the fault has been removed and then press the tlačidlo na tri sekundy.

Zváraný kontakt

zappizahŕňa ochranu, ktorá zabezpečí odpojenie napájania elektromobilu v prípade problému s ističom, ktorý zapína a vypína napájanie vozidla. Patria sem aj problémy so zvarením kontaktov na ističi. Ide o špecifickú požiadavku noriem Renault „ZE Ready" a ASEFA „EV Ready" (napr. požiadavka pre Nissan).

Akzappizistí problém so zvareným kontaktom, potom sa na displeji zobrazíRYCHLE ZVÁRANÉ!

Ak sa to stane a poruchu nie je možné resetovať stlačením tlačidla na tri sekundy, kontaktujte mojaenergia technická podpora nasupport@myenergi.uk .

Nadprúd

Ak sa vyskytne problém so zariadením v elektromobile, ktoré nabíja batériu vozidla, môže to znamenať, že zo zdroja sa odoberá príliš veľa prúdu – to znamená, žezappinie je schopný regulovať rýchlosť nabíjania podľa očakávania a mohlo by to viesť k problémom s prehriatím alebo vypnutím hlavného ističaZappi. Zappiposkytuje dodatočnú ochranu v súlade so štandardom EV Ready otvorením zabudovaného stýkača a izoláciou elektromobilu, ak zistí, že vozidlo odoberá viac ako 125 % maximálneho prúdu, ktorý mu systém prenáša.zappi.

Akzappidetekuje nadprúd, potom sa na displeji zobrazíNadprúd! Ak chcete resetovaťzappi , make sure that the fault has been removed and then press the tlačidlo na tri sekundy

Prepätie a podpätie

zappitiež odpojí napájanie elektromobilu, ak zistí problém s napájacím napätím. Menovité napájacie napätie je 230 V, alezappivypne výstup, ak je namerané napätie o viac ako 10 % nad alebo pod touto úrovňou po dobu piatich sekúnd.

Ten/Tá/Tozappina displeji sa zobrazíPrepätie!aleboPod napätím! Ak

chcete resetovaťzappunplug the EV and then press the tlačidlo na tri sekundy.

Tepelný limit

zappizahŕňa aj ochranu proti prehriatiu. AkzappiAk sa príliš zahreje, pokúsi sa znížiť odoberaný prúd znížením rýchlosti nabíjania elektromobilu. Ak sa tak stane, na hlavnom displeji sa zobrazí ikona .

Ak problém pretrváva aZappihoAk vnútorná teplota naďalej stúpa, vypne sa výstup do elektromobilu a na displeji sa zobrazí Prehriatie!

zappipo poklese teploty sa obnoví normálna prevádzka.

Nastavenie

Zapnutie

Po dokončení a kontrole zapojenia napájania, senzora(ov) zapnitezappicez istič. zappispustí sa a po niekoľkých sekundách sa zobrazí hlavná obrazovka.

Akzappibol nainštalovaný vedľa iného zappijednotka alebo inámojaenergiazariadenie, pozriPrepojenie zariadení (strana 24) s pokynmi na párovanie zariadení. Pozrite si aj návod na použitie pre ostatné zariadenia.

Testovanie

Pred odchodom z miesta je rozumné vykonať niekoľko kontrol, aby ste sa uistili, že senzory boli správne nainštalované a sú funkčné.

1. Skontrolujte, či sú čas a dátum správne a zobrazené v ľavom dolnom rohu hlavnej obrazovky. Ak nie sú zobrazené alebo sú nesprávne, nastavte správny čas a dátum vĎalšie nastavenia/Čas a dátummožnosť ponuky.
2. Skontrolujte, či sa elektromobil nabíja v režime FAST (RÝCHLO).
3. Skontrolujte, či údaj o napájaní zo siete v pravom hornom rohu hlavnej obrazovky zobrazuje rozumné hodnoty a či smer toku energie zodpovedá očakávaniam.
4. Keď je elektromobil zapojený, prepnite nabíjanie do režimu ECO a skontrolujte, či je nabíjací výkon minimálny (približne1,4 kW)ALEBO že „sleduje“ prebytočný výkon (t. j. údaj o výkone siete je0,0 kW)
5. Ak je nainštalovaný snímač výroby, skontrolujte, či sa generovaná energia zobrazuje v ľavom hornom rohu hlavnej obrazovky.

   Ak chýba údaj o generácii, najpravdepodobnejšou príčinou jeCT2vstup nie je povolený – pozriKonfigurácia CTna strane 21. Alebo, ak je mriežkový senzor namiesto toho zapojený doharviuistite sa, že nastavenia zariadenia sú správne nastavené – pozri Nastavenia zariadeniana strane 25.

Riešenie problémov

Príznak	Príčina	Riešenie zapnuté
Displej je prázdny	- Jednotka nie je napájaná	- Skontrolujte správne napájacie napätie na napájacích skrutkových svorkách (220 – 260 V AC)
V režime ECO+ sa nabíjanie nespustí, displej stále zobrazujeČakanie na Prebytoka export - Žiadny signál zharvi (ak použité)	- Nesprávne nainštalovaný mriežkový senzor - Chybný snímač mriežky	- Skontrolujte, či je mriežkový snímač pripojený ku svorkám CT1 alebo CT2zappi alebo akýkoľvek vstup CT naharvi - Skontrolujte, či je nainštalovaný snímač CT siete, výkon je 0 W na správnom kábli (pozri Inštalácia CT senzora na strane 33) - Skontrolujte odpor senzora – mal by byť okolo 200 Ω, keď nie je pripojený (pred meraním odporu odpojte senzor od kábla). - Ak používateharvi,skontrolujte, či bol vstup CT nastavený naMriežkavharvi nastavenia (v častiZariadeniavzappi menu)
V režime ECO+ sa nabíjanie nespustí, displej stále zobrazujeČakanie na prebytok,exportná sila sa však zobrazuje správne	- Exportná maržanastavené príliš vysoko	- SkontrolujteExportná maržanastavenie (predvolené je 0 W)
Generačná sila je vždy 0,0 kW	- Snímač generovania nie je nainštalovaný	- Nainštalujte snímač generovania a pripojte ho na vstup CT1 alebo CT2 - Prípadne, ak nie je k dispozícii žiadny transformátor výroby, údaje o výrobe a spotrebe domácnosti je možné skryť na hlavnej obrazovke nastavenímVstup CT2 vRozšírené nastaveniaponuka na VYPNUTÉ

Poruchy

Ak sa zobrazí niektoré z nasledujúcich chybových hlásení, postupujte podľa popísaného postupu. Ak však problém pretrváva, prestaňte zariadenie používať.zappia zavolajte svojmu inštalatérovi alebo miestnej technickej podpore.

Zobrazené Správa	Popis na	Klimatizácia zapnutá
Chyba prúdového chrániča!	Aktivovala sa vnútorná ochrana proti uzemneniu.	Odpojte elektromobil a stlačte a podržte tlačidlo Stlačením tlačidla resetujete jednotku.
PEROChyba!	Došlo k aktivácii vnútornej ochrany proti strate PEN vodiča na elektrickej sieti.	Odpojte elektromobil a uistite sa, že porucha bola odstránená been removed and hold the ale ďalej k resetujte jednotku.
Cez Aktuálne!	Elektromobil odoberá príliš veľa prúdu – výstup je vypnutý.	Unplug from the EV and press and hold the button to reset the unit.
PE nie je pripojené!	zappizistil problém s hlavným uzemnením jednotky. Uzemnenie je buď odpojené, alebo je impedancia uzemnenia príliš vysoká.	Odpojte elektromobil a skontrolujte uzemnenie. tenzappi and then hold the ale ďalej k resetujte jednotku.
Prepätie!	zappizistil, že napájacie napätie je príliš vysoké a odpojil elektromobil, aby ho ochránil.	Odpojte elektromobil a uistite sa, že porucha bola odstránená been removed and hold the ale ďalej k resetujte jednotku.
Pod napätím!	zappizistil, že napájacie napätie je príliš nízke a odpojil elektromobil, aby ho ochránil.	Unplug the EV, make sure that the fault has been removed and hold the button to resetujte jednotku.
Prehriatie!	Ten/Tá/Tozappijednotka je príliš horúca – výstup sa vypne.	Uistite sa, žezappije správne vetrané (napr. nebolo zakryté) Nabíjanie sa obnoví po opätovnom vychladnutí jednotky.
RYCHLE ZVÁRANÉ!	Hlavné relé vo vnútrizappimá zvarený kontakt. Sekundárne relé je rozpojené, aby sa zabezpečilo oddelenie napájania elektromobilu.	Unplug the EV, press and hold the ale na resetovať jednotku.

Ak niektorá z vyššie uvedených porúch pretrváva, kontaktujte svojho dodávateľa alebomojaenergiatechnická podpora na support@myenergi.uk .

Záruka

V súlade s nižšie uvedenými ustanoveniami je tento výrobok chránený zárukou na chyby materiálu a spracovania počas troch (3) rokov od dátumu nákupu.

Pred vrátením akéhokoľvek chybného produktu spoločnostimojaenergia,koncový zákazník musí nahlásiť chybný výrobokmojaenergia buď e-mailommojaenergianasupport@myenergi.uk alebo volaniemojaenergiana**+44 (0)333 300 1303**Akmojaenergia súhlasí s vrátením produktu, vydá číslo autorizácie na vrátenie tovaru (RMA), ktoré musí byť jasne vyznačené na obale vráteného produktu.mojaenergiamôže zabezpečiť vyzdvihnutie podľa vlastného uváženia, inak by mal zákazník vrátiť produkt na vlastné náklady.

Ak produkt nebude fungovať tak, ako je popísané v príslušnej záručnej dobe uvedenej vyššie, bude opravený alebo vymenený za rovnaký alebo funkčne ekvivalentný produkt spoločnosťoumojaenergia,podľa vlastného uváženia, bezplatne za predpokladu, že koncový zákazník: (1) vráti chybný produkt spoločnostimojaenergias predplateným poplatkom za dopravu a (2) poskytuje mojaenergias dokladom o pôvodnom dátume nákupu. Vrátené alebo náhradné produkty budú vrátené koncovému zákazníkovi s predplatenými poplatkami za dopravu.

Náhradné produkty môžu byť repasované alebo môžu obsahovať repasované materiály. Akmojaenergia,podľa vlastného uváženia nie je schopný opraviť alebo vymeniť chybný výrobok, vráti zníženú kúpnu cenu výrobku.

Záruka sa neuplatňuje, ak podľa úsudkumojaenergia,výrobok pokazí v dôsledku poškodenia pri preprave, manipulácii, skladovaní, nesprávnej inštalácii, nehode, nevhodnom používaní alebo čistení výrobku, premiestnení výrobku po jeho prvej inštalácii, zneužití, nesprávnom použití alebo ak bol používaný alebo udržiavaný spôsobom, ktorý nie je v súlade s pokynmi v návode na obsluhu výrobku, bol akýmkoľvek spôsobom upravený alebo ak bolo z neho odstránené alebo poškodené akékoľvek sériové číslo alebo iné identifikačné označenie.

Oprava vykonaná inou osobou akomojaenergiaalebo schválený zástupca zruší túto záruku.

Všetky chybné výrobky by mali byť vrátenémojaenergias predplatenými poplatkami za dopravu, pokiaľmojaenergia zabezpečila odvoz na vlastné náklady.

Nič v tejto zmluve neovplyvní zákonné práva koncového zákazníka ani ich neobmedzí či nevylúčimyenergizodpovednosť za (1) smrť alebo ujmu na zdraví spôsobenú jej nedbanlivosťou alebo nedbanlivosťou jej zamestnancov, zástupcov alebo subdodávateľov (podľa potreby), (2) podvod alebo podvodné uvedenie do omylu; (3) chybné výrobky podľa zákona o ochrane spotrebiteľa z roku 1987; alebo (4) akúkoľvek záležitosť, v súvislosti s ktorou by bolo nezákonnémojaenergiavylúčiť alebo obmedziť zodpovednosť.

Maximálna zodpovednosťmojaenergiav rámci tejto záruky je obmedzená na kúpnu cenu produktu, na ktorý sa záruka vzťahuje.

mojaenergiadodávame produkty len na ďalší predaj pre domáce, ľahké komerčné a súkromné použitie.mojaenergianepreberáme žiadnu zodpovednosť voči koncovému zákazníkovi za akúkoľvek stratu zisku, stratu obchodnej činnosti, prerušenie podnikania alebo stratu obchodnej príležitosti.

Registrácia produktu

Zaregistrujte si, prosím, svoj novýmojaenergiazariadenia nah ps://myenergi.com/product-registra on/

Technické špecifikácie

Výkon

Miesto montáže	Vnútorné alebo vonkajšie (trvalá montáž)
Režim nabíjania	Režim 3 (komunikačný protokol kompatibilný s normou IEC 61851-1)
Displej	Grafický podsvietený LCD displej
Predná LED dióda	Viacfarebné, podľa stavu nabitia a prúdu
Nabíjací prúd	Jednofázové jednotky 6A až 32A (variabilné)
Dynamické vyvažovanie záťaže	Voliteľné nastavenie na obmedzenie prúdu odoberaného zo zdroja jednotky alebo zo
Profil nabíjania	siete 3 režimy nabíjania: ECO, ECO+ a FAST
Typ konektora	Kábel typu 2 (6,5 m) alebo zásuvka typu 2 s uzamykacím systémom
Súlad s predpismi	LVD 2014/35/EU, EMC 2014/30/EU, EN 61851-1:2017, EN 62196, EN 62955:2018, ROHS 2011/65/EU, CE Certified

Elektrické špecifikácie

Menovitý výkon	7 kW (1-fázový) alebo 22 kW (3-fázový)
Menovité napájacie napätie	230 V AC jednofázové alebo 400 V AC trojfázové (+/- 10 %)
Frekvencia dodávky	50 Hz
Menovitý prúd	Maximálne 32 A
Spotreba energie v pohotovostnom	3W
režime, Ochrana proti zvodovému prúdu,	Integrovaný prúdový chránič 30 mA typu A (EN 61008) + ochrana 6 mA DC (EN 62955)
Vstup pre snímanie úsporného tarifu,	Snímanie 230 V AC (izolované 4,0 kV)
Bezdrôtové rozhranie	868 MHz (proprietárny protokol) pre bezdrôtový senzor a možnosti diaľkového monitorovania,
Senzor sieťového prúdu	max. primárny prúd 65 A, max. priemer kábla 16 mm
Vstup napájacieho kábla	Zadná / Spodná / ľavá strana / pravá strana

Mechanické špecifikácie

Rozmery krytu	439 x 282 x 122 mm IP65 (odolné	
Stupeň ochrany	voči poveternostným vplyvom)	
Materiál krytu	ABS 6 a 3 mm (nehorľavý podľa UL 94) farby: biela RAL 9016 a sivá RAL 9006	
Prevádzková teplota	-25 °C až +40 °C	
Upevňovacie body	Vertikálne montážne otvory v rade	
Hmotnosť	Jednofázové bez pripojenia:	3,0 kg
	Jednofázové pripojené:	5,5 kg
	Trojfázové bez pripojenia:	3,3 kg
	Trojfázové pripojené:	7,2 kg

Pokračovanie technických špecifikácií

Režimy nabíjania

EKO	Nabíjací výkon sa priebežne upravuje v reakcii na zmeny vo výrobe alebo spotrebe energie inde v domácnosti. Nabíjanie bude pokračovať, kým sa vozidlo úplne nenabije, aj keď sa energia odoberá zo siete.
EKO +	Nabíjací výkon sa priebežne upravuje v reakcii na zmeny vo výrobe alebo spotrebe energie inde v domácnosti. Nabíjanie sa pozastaví, ak je importovaného priveľa energie, a bude pokračovať iba vtedy, keď bude k dispozícii prebytočná voľná energia.
RÝCHLO	V tomto režime sa vozidlo nabíja na maximálny výkon. Je to rovnaké ako bežná nabíjacia stanica v režime 3.

Varianty modelu

Číslo modelu	Hodnotenie	Konektor	Farba
ZAPPI-207UW	7 kW	Neviazané	Biela
ZAPPI-207TW	7 kW	Pripútané	Biela
ZAPPI-207UB	7 kW	Neviazané	Čierna
ZAPPI-207TB	7 kW	Pripútané	Čierna
ZAPPI-222UW	22 kW (3-fázový)	Neviazané	Biela
ZAPPI-222TW	22 kW (3-fázový)	Pripútané	Biela
ZAPPI-222UB	22 kW (3-fázový)	Neviazané	Čierna
ZAPPI-222TB	22 kW (3-fázový)	Pripútané	Čierna

Navrhnuté tak, aby umožňovali inštalácie v súlade s predpismi IET Wiring Regulations BS7671:2018 a predpismi o bezpečnosti, kvalite a kontinuite elektrickej energie z roku 2002 a BS 8300:2009+A1:2010.

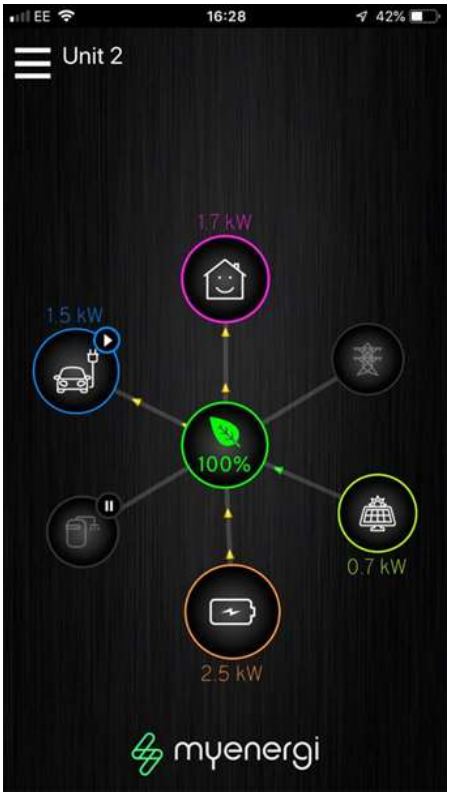

Aplikácia myenergi

Mámemojaenergiaaplikácia pre zariadenia iPhone a Android. Môžeto umožňuje ovládať a monitorovať svojezappia ďalšiemojaenergiazariadenia.

Aplikácia si môžete bezplatne stiahnuť a používať a je dostupná v príslušnom obchode s aplikáciami, ale budete si ju musieť nainštalovaťmojaenergiarozbočovač na pripojenie vášho zappina internet.

Pozrite si, prosím, našu webovú stránku (myenergi.com) pre viac informácií.

Fórum myenergi

Máme tiež veľmi aktívne používateľské fórum na adresemojaenergia.info

Tu si naši zákazníci a montážnici vymieňajú skúsenosti a poskytujú si navzájom rady, ako čo najlepšie využiť svojemojaenergia produkty a podeliť sa o svoje nápady na budúci vývoj produktov

Na tomto fóre tiež zverejňujeme podrobnosti o aktualizáciách firmvéru a poskytujeme odpovede na položené otázky.

Technická podpora

Ak máte akékoľvek problémy so svojímzappipočas alebo po inštalácii kontaktujte náš tím technickej podpory:

support@myenergi.uk
0333 300 1303
8:30 – 17:30
pondelok – piatok

Naši skúsení technici vám radi pomôžu a pomôžu vyriešiť vaše problémy telefonicky. Pre najrýchlejšie riešenie nás, prosím, kontaktujte priamo.

Predstavujememojaenergia eddi

bEkologický inteligentný prepínač energie

Eddije systém riadenia energie, ktorý odvádza prebytočnú energiu z fotovoltaiky alebo veternej energie do určeného vykurovacieho zariadenia (alebo dvoch postupne), ako je napríklad ponorný ohrievač.

Zastavte vývoz energie späť do siete, nainštalujteEddia začnite šetriť na účte za kúrenie.

bEddibezproblémovo spolupracuje s ostatnýmimojaenergiazariadenia a využíva náš patentovaný systém VariSinePrekladová pamäťtechnológia na zabezpečenie súladu s celosvetovými normami pre energetické siete

Navštívte našu webovú stránkuhttps://myenergi.com/product/eddi/ pre viac informácií.

Moje zariadenia

Tieto stránky použite na zaznamenanie podrobností o vašommojaenergiazariadenia a ako sú konfigurované

Zappi

Dátum inštalácie: _____

Meno inštalatéra / kontakt:_____

Hlavné zariadenie?: Áno / Nie

Pripojenia CT – Ak sú k vášmuzappiČo merajú CT prístroje?

CT1: _____ CT2: _____

CT3: _____

Poznámky inštalatéra:

Harvi – Ak je nainštalovaný

Sériové číslo: _____ Dátum inštalácie: _____

Pripojenia CT – Ak sú k vášmuharviČo merajú CT prístroje?

CT1: _____ CT2: _____

Eddi

Sériové číslo: _____ Dátum inštalácie: _____

Hlavné zariadenie?: Áno / Nie

Pripojenia CT – Ak sú k vášmuEddiČo merajú CT prístroje?

CT1: _____ CT2: _____

Toto je vaša jedinečná identifikácia výroby

Na zaznamenanie použite, prosím, priestor vo vnútri zadnej strany obálky tejto príručky podrobnosti o vašej inštalácii vo vnútri a uschovajte si tieto informácie v bezpečí.

Uistite sa, že ste si zaregistrovali svoj nový Zappi nawww.myenergi.com/product-registrácia a tiež sa pozrite namojaenergiaaplikácia

mojaenergia

Navrhnuté a vyrobené vo Veľkej Británii spoločnosťou
myenergi Ltd, Church View Business Park, Binbrook, Lincolnshire, LN8 6BY, Spojené kráľovstvo
T: +44 (0)333-300 1303
E-mail: vibe@myenergi.uk
W: myenergi.com