PO I 3 PV 600 V CC/12,5 kA PO I 3 PV 800 V CC/12,5 kA PO I 3 PV 1000 V CC/12,5 kA PO I 5 PV 1000 V CC/12,5 kA

- Pentru protecția sistemelor fotovoltaice de curent continuu cu tensiune de funcționare de până la 1000 V CC
- Protecție tripolară cu rezistență sporită la defectele de izolație față de pământ
- Module de protecție cu conectare prin mufă
- Module cu varistoare pentru protecție împotriva supratensiunii
- Semnalizare optică a stării de funcționare
- Semnalizare de la distanță a stării de funcționare (versiunea R)
- Modulele de protecție pot fi rotite cu 180° față de soclu

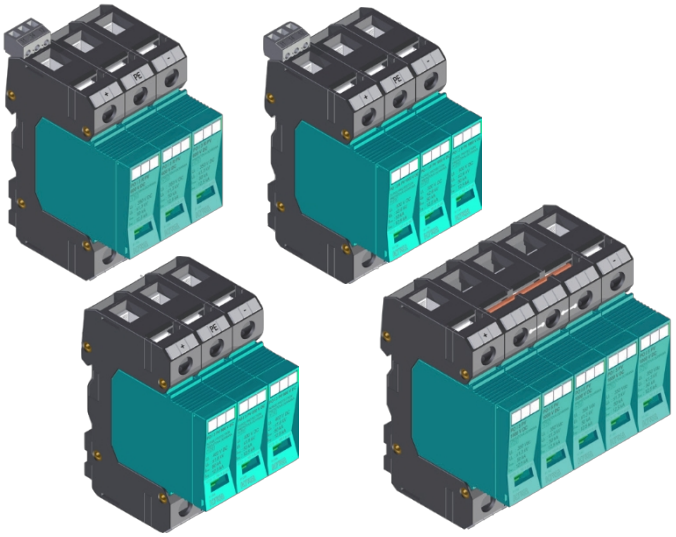

DIMENSIUNI

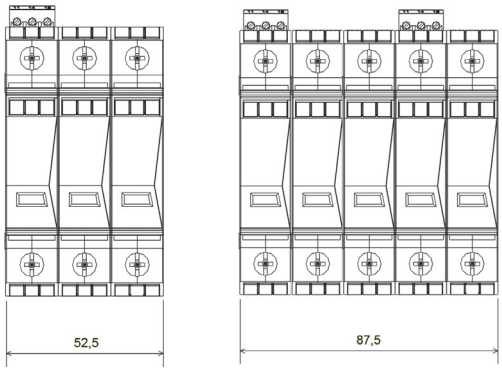

PO I 3 PV 600 V CC
PO I 3 PV 800 V CC
PO I 3 PV 1000 V CC

PO I 5 PV 1000 V CC

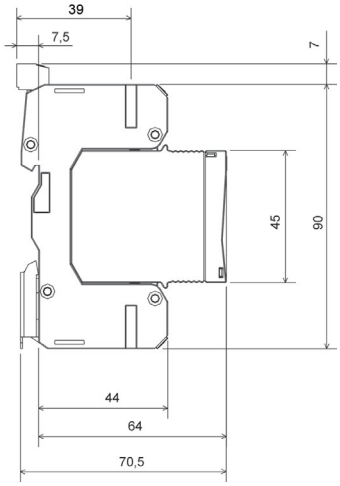

SCHEMA DE CONEXIUNE

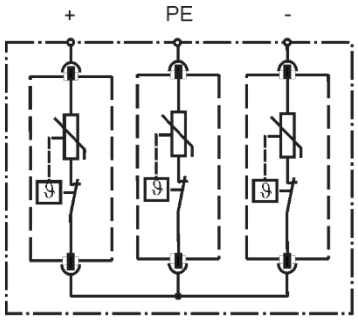

PO I 3 PV 600 V CC
PO I 3 PV 800 V CC
PO I 3 PV 1000 V CC

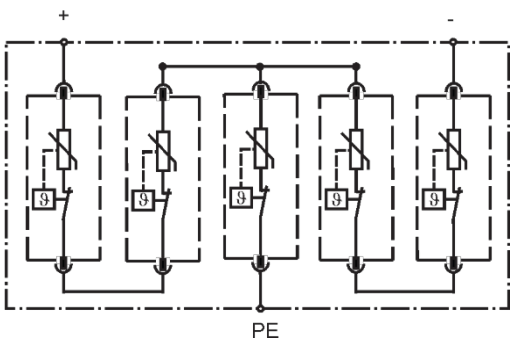

PO I 5 PV 1000 V CC

VERSIUNEA DE BAZĂ

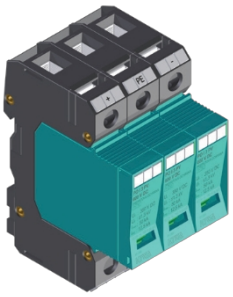

PO I 3 PV 600 V CC
PO I 3 PV 800 V CC
PO I 3 PV 1000 V CC

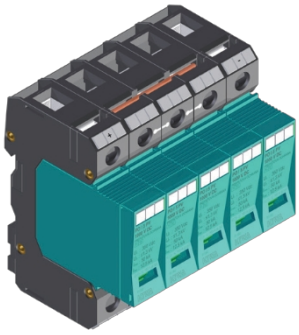

PO I 5 PV 1000 V CC

Stări de semnalizare:

verde = OK

roșu = nefuncțional, trebuie înlocuit imediat

VERSIUNEA R și PE

Versiune opțională cu semnalizare la distanță (R)

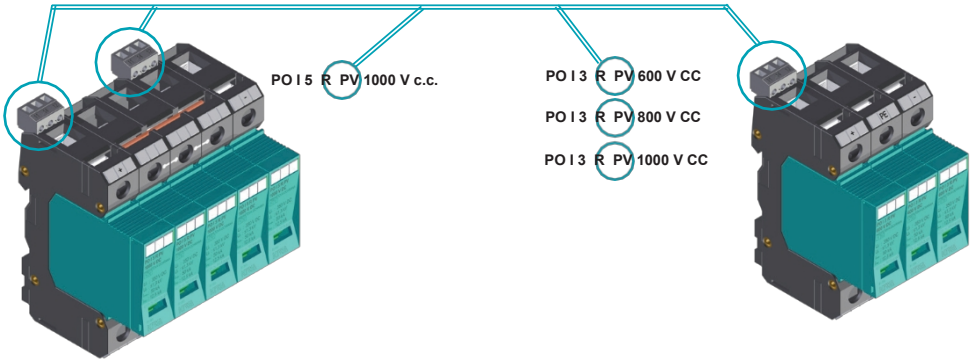

INSTALARE

- Instalare pe șină DIN
- Sistem de etichetare a cablurilor cu benzi înlocuibile Dekafix
- Varistorul cu conectare prin mufă poate fi rotit cu 180°

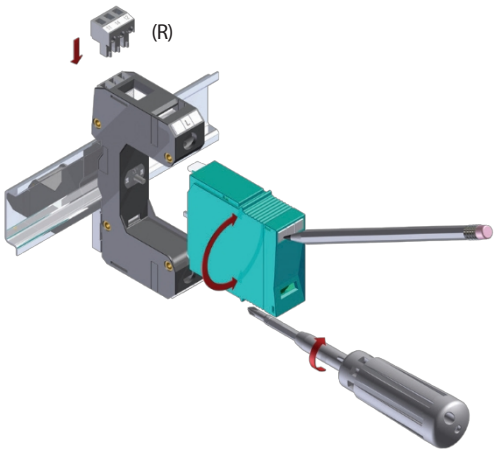

PARAMETRI TEHNICI

KIWA	TIP	PO I 3 PV 600 V CC	PO I 3 PV 800 V CC	PO I 3 PV 1000 V CC	PO I 5 PV 1000 V CC
Număr de poli		3	3	3	3
Tensiune maximă de funcționare	T1 T2 U_{CPV}	600 V c.c.	800 V c.c.	1000 V c.c.	1000 V c.c.
Nivel de protecție la tensiune la	I_n T1 T2 U_p				
	L+/L-	≤2,8 kV	≤3,2 kV	≤4,9 kV	≤5,6 kV
	L+L-/PE	≤ 2,8 kV	≤1,8 kV	≤2,6 kV	≤4,2 kV
Timp de răspuns	t_A				
	L+/L-	<25 ns	<25 ns	<25 ns	<25 ns
	L+L-/PE	<25 ns	<25 ns	<25 ns	<25 ns
Curent de impuls (10/350)	I_{imp} L+/L-	12,5 kA			
	L+L-/PE	12,5 kA	6,25 kA	6,25 kA	12,5 kA
Curent nominal de descărcare (8/20)	I_n	30 kA			
Curent maxim de descărcare (8/20)	Imax	50 kA			
Curentul de scurtcircuit previzibil al unei surse de alimentare	I_p	25 kA_{ef}			
Protecție la supracurent gL/gG		≤160 A			
Curent rezidual	I_{PE}	<1 µA			
Contact de comutare de semnalizare		M3/0,25 Nm, □ max. 0,2 ... 1,5 mm2, max. 250 V CA/1A			
Indicarea stării TDD (dispozitiv de deconectare termică)		verde (OK)/roșu (OUT)			
Min. .....cuplu de strângere max.		2 ... 3 Nm			
Secțiunea transversală a conductorului de legătură					
	- fir	4 ... 35 mm2			
	- cablu	4 ... 25 mm2			
Intervalul de temperatură de funcționare		- 40 ... +70 °C			
Grad de protecție		IP 20			
Dimensiuni produs / (versiunea R)		90 x 64 x 52,5 mm / (versiunea R 97 x 64 x 52,5 mm)			97 x 64 x 87,5 mm
Montare pe șină profilată DIN		35 x 7,5 mm			
Produsele sunt conforme cu normele STN EN 61643-11 IEC 61643-1 VDE 0675-06		tip 1 T1 + tip 2 T2 □ clasa I + clasa II clasa B + clasa C			

SPECIFICAȚII PRODUS

PO I 3 | R | PV | 1000 VCC/12,5 kA

- 1000 VCC/12,5 kA → Uc_{PV} / limp
- PV → PV - fotovoltaic
- R → R - SPD de tip semnalizare la distanță
- PO I 3 → PO I 3

TIP	Număr de comandă
PO I 3 PV 600 V CC/12,5 kA	81.058
PO I 3 R PV 600 V CC/12,5 kA	81.059
PO I 3 PV 800 V CC/12,5 kA	81.266
PO I 3 R PV 800 V CC/12,5 kA	81.267
PO I 3 PV 1000 V CC/12,5 kA	81.183
PO I 3 R PV 1000 V CC/12,5 kA	81.184

TIP	Număr de comandă
MODULE DE PROTECȚIE CONECTABILE	
PO I 0 PV 600 V CC/12,5 kA	81.071
PO I 0 PV 800 V CC/12,5 kA	81.268
PO I 0 PV 1000 V CC/12,5 kA	81.185
PO I 5 PV 1000 V CC/12,5 kA	81.062
PO I 5 R PV 1000 V CC/12,5 kA	81.063