BENUTZERHANDBUCH

V1.0

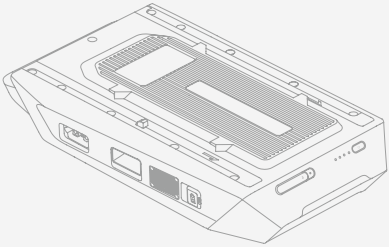

EcoFlow WAVE 3 Zusatzbatterie

Weitere Informationen finden Sie in den neuesten Benutzerhandbüchern oder den entsprechenden Dokumenten.

https://www.ecoflow.com/support/download

Inhalt

01 Über dieses Handbuch
01 Übersicht
01 Sicherheitshinweise
01 Haftungsausschluss
01 Sicherheitshinweise
03 Aussehen
03 Erste Schritte
03 Ein-/Ausschalten
04 USB-Ausgang verwenden
04 Verbinden Sie sich mit der WAVE 3
05 Aufladen der Zusatzbatterie
08 Wartung und Pflege
08 Lagerung
08 Reinigung
08 Batteriezustand
09 LED-Anzeigen
09 Haupt-Status-LEDs
09 USB-Status-LED
10 Anhang
10 Technische Spezifikationen
10 Lieferumfang

Über dieses Handbuch

- Dieses Handbuch enthält eine Einführung in dieses Produkt sowie Einzelheiten zu dessen Betrieb, Verwaltung und Wartung. Bitte beachten Sie, dass dieses Handbuch ohne vorherige Ankündigung aktualisiert werden kann.
- Die Verfügbarkeit bestimmter in diesem Handbuch beschriebener Zubehörteile und Funktionen ist von Land oder Region abhängig.
- Alle Bilder in diesem Handbuch dienen nur Demonstrationszwecken. Bitte beachten Sie, welches Produkt Sie tatsächlich haben.

Übersicht

EcoFlow WAVE 3 Zusatzbatterie (im Folgenden als „die Zusatzbatterie", „die Batterie" oder „das Produkt" bezeichnet) ist eine Powerstation mit einer Li-$FePO_4$-Batterie und einer Kapazität von 1 024 Wh. Sie wurde entwickelt, um das tragbares Klimagerät EcoFlow WAVE 3 (im Folgenden als „EcoFlow WAVE 3", „WAVE 3" oder „das Klimagerät" bezeichnet) mit Strom zu versorgen und eine längere Laufzeit für den Einsatz im Freien zu bieten.

Das Produkt verfügt über mehrere Ausgänge, darunter USB-A, USB-C und einen Anschluss für die Zusatzbatterie zur Unterstützung verschiedener Anlagen und Geräte. Die Vielzahl an Lademöglichkeiten ermöglicht es Ihnen, je nach Bedarf einfach zwischen verschiedenen Methoden zu wechseln.

Sicherheitshinweise

I Haftungsausschluss

Bitte lesen Sie die Produktdokumentation und vergewissern Sie sich, dass Sie die Dokumentation vollständig verstanden haben, bevor Sie das Produkt verwenden. Unsachgemäße Verwendung kann zu schweren Verletzungen, Schäden oder Sachverlusten führen. Bitte beachten Sie immer die aktuellste Dokumentation auf https://www.ecoflow.com/support/download/. Diese Dokumentation hat Vorrang vor allen anderen Versionen.

Durch die Verwendung dieses Produkts erkennen Sie alle in der Dokumentation genannten Bedingungen an und stimmen ihnen zu. EcoFlow haftet nicht für Schäden, die durch unsachgemäßen Gebrauch oder Nichtbeachtung der mitgelieferten Anweisungen entstehen. In Übereinstimmung mit geltenden Gesetzen und Vorschriften behält sich EcoFlow das Recht der rechtsgültigen Interpretation dieses Dokuments sowie aller Dokumente im Zusammenhang mit dem Produkt vor.

I Sicherheitshinweise

WARNUNG - Bei der Verwendung dieses Produkts sind stets die folgenden grundlegenden Vorsichtsmaßnahmen zu beachten:

Warnung

1. Setzen Sie das Produkt keinen mechanischen Stößen aus. Im Falle eines Stoßes dürfen Sie es nicht weiter verwenden.
2. Es ist nur die im Handbuch beschriebene Lademethode zulässig.
3. Lassen Sie das Gerät nicht geladen, wenn es nicht in Gebrauch ist.

Transport

1. Setzen Sie dieses Produkt keinen starken Stößen, Vibrationen oder Stürzen aus.
2. Führen Sie das Produkt nicht in Flugzeugen mit.

Umgebung

1. Verwenden Sie das Produkt nicht in der Nähe einer Wärmequelle, wie z. B. Feuer oder Heizöfen.
2. Achten Sie darauf, dass das Produkt nicht nass wird, und tauchen Sie es nicht Flüssigkeiten ein. Falls Sie das Produkt in nassen Umgebungen wie Regengebieten oder Orten in der Nähe von Wasser verwenden, schützen Sie es mit einer wasserdichten Tasche.
3. Halten Sie die in Produktspezifikation angegebenen Umgebungstemperaturen für die Verwendung und Lagerung des Produkts sind ein. Vermeiden Sie eine Verschlechterung oder Beschädigung des Produkts sowie Gefahren für die persönliche Sicherheit aufgrund übermäßig hoher oder niedriger Temperaturen.
4. Verwenden Sie das Produkt nicht in Umgebungen mit starker statischer Elektrizität/Magnetfeldern.
5. Bewahren Sie dieses Produkt außerhalb der Reichweite von Kindern und Haustieren auf. Wenn das Produkt in der Nähe von Kindern verwendet wird, müssen diese sorgsam beaufsichtigt werden.
6. Halten Sie das Produkt von Abgasen, Rauch, Dampf und Staub fern.
7. Bewahren Sie das Produkt an einem trockenen und gut belüfteten Ort auf.
8. Laden und entladen Sie das Produkt bei langfristiger Lagerung einmal alle 3 Monate (vollständig aufladen und dann zur Lagerung auf 60 % entladen), um die Leistungsfähigkeit der Batterie zu erhalten. Die Garantie für das Produkt erlischt, wenn es mehr als 6 Monate lang nicht aufgeladen oder entladen wird.

Betrieb

1. Elektrische Geräte, die an dieses Produkt angeschlossen werden, müssen den örtlichen Zulassungsanforderungen entsprechen. Anschlüsse vom Typ C sind nur für Geräte mit feuerfesten Gehäusen zulässig.
2. Zerlegen, reparieren oder modifizieren Sie dieses Produkt nicht selbst. Wenden Sie sich für jegliche Wartungs- oder Servicearbeiten an den Kundendienst von EcoFlow.
3. Trennen Sie das Produkt vor der Durchführung von Wartungs- oder Servicearbeiten immer von allen externen Stromquellen.
4. Um das Risiko einer Beschädigung des Steckers und des Kabels zu verringern, ziehen Sie beim Herausziehen des Produkts am Stecker und nicht am Kabel.

5. Durchstechen Sie das Produkt nicht mit spitzen Gegenständen.
6. Stecken Sie nicht die Finger oder Hände in das Produkt.
7. Führen Sie keine Drähte oder andere metallische Gegenstände in das Produkt ein. Anderenfalls besteht die Gefahr eines Kurzschlusses.
8. Verwenden Sie keine inoffiziellen oder nicht empfohlenen Komponenten oder Zubehörteile. Falls Sie Ersatzteile benötigen, wenden Sie sich bitte an den EcoFlow Kundendienst.
9. Verwenden Sie das Produkt nicht mit einem beschädigten Kabel oder Stecker oder einem beschädigten Ausgangskabel.
10. Stellen Sie keine schweren Gegenstände auf das Produkt.
11. Installieren Sie das Produkt auf einer stabilen und ebenen Fläche. Vermeiden Sie Geräteschäden und Verletzungen durch Herabfallen oder Umkippen.
12. Benutzen Sie zur Reinigung des Produkts ein weiches, trockenes Tuch.
13. Verwendung in Reparaturwerkstätten: Stellen Sie das Produkt bei Verwendung in Reparaturwerkstätten, z. B. in einem Fahrzeugreparaturzentrum, einer Autowerkstatt oder an einem anderen Ort, an dem Reparaturen durchgeführt werden, nicht auf dem Boden oder in einer Höhe von weniger als 457 mm über dem Boden auf.
14. Stellen Sie sicher, dass die Kabellänge für jede PV-/DC-Verbindung zu diesem Produkt weniger als 3 Meter beträgt.

Im Notfall

1. Im Notfall sind vor dem Berühren des Gerätes Vorsichtsmaßnahmen gegen elektrischen Schlag zu treffen, z. B. durch das Tragen von Isolierhandschuhen.
2. Falls das Produkt nass wird, verwenden Sie es nicht weiter und schalten Sie es nicht ein. Platzieren Sie das Produkt an einem sicheren, wasserdichten und gut belüfteten Ort und kontaktieren Sie den EcoFlow Kundendienst.
3. Falls das Produkt ins Wasser fällt, platzieren Sie es an einem sicheren, trockenen und gut belüfteten Ort und warten Sie, bis es vollständig getrocknet ist. Das getrocknete Produkt darf nicht mehr verwendet werden und muss entsprechend den örtlichen Gesetzen und Vorschriften entsorgt werden.
4. Sollte das Produkt in Brand geraten, wird empfohlen, Feuerlöscher in folgender Reihenfolge einzusetzen: Wasser oder Wassernebel, Sand, Löschdecke, Trockenpulver und schließlich ein Kohlendioxid-Feuerlöscher.

Recycling und Entsorgung

1. Wenn das Produkt schwerwiegende Schäden, Fehlfunktionen oder eine vollständig entleerte Batterie aufweist, muss es ordnungsgemäß entsorgt oder recycelt werden.
2. Dieses Produkt enthält Batterien. Bitte entsorgen Sie das Produkt gemäß den örtlich geltenden Gesetzen und Bestimmungen zur Entsorgung und zum Recycling von Batterien. Entsorgen Sie das Produkt nicht über den Hausmüll, um Umweltverschmutzung und Sicherheitsrisiken zu vermeiden.
3. Stellen Sie nach Möglichkeit sicher, dass das Produkt vor der Entsorgung vollständig entladen ist (auf 0 % Kapazität). Ist dies nicht der Fall, werfen Sie die Batterie nicht direkt in eine Batterie-Recyclingbox. Wenden Sie sich stattdessen an ein professionelles Batterierecyclingunternehmen, damit die Batterie ordnungsgemäß gehandhabt wird.

Aussehen

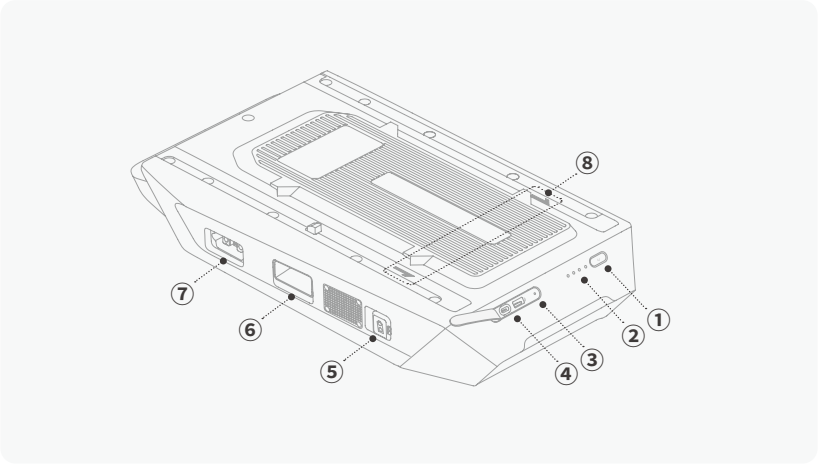

1. Betriebstaste
2. Haupt-Status-LEDs
3. USB-Status-LED
4. USB-Ausgangsanschlüsse
5. Solar-/Auto-Ladeanschluss (XT60i)
6. Entriegelungstaste
7. Anschluss für Zusatzbatterie (XT150)
8. Ausrichtungsmarkierung

Erste Schritte

I Ein-/Ausschalten

Halten Sie die Betriebstaste 1 Sekunde lang gedrückt, bis die Hauptanzeige aufleuchtet oder erlischt. Sobald die Batterie an die WAVE 3 angeschlossen ist, wird durch Ein- oder Ausschalten eines der beiden das andere entsprechend aktiviert oder deaktiviert.

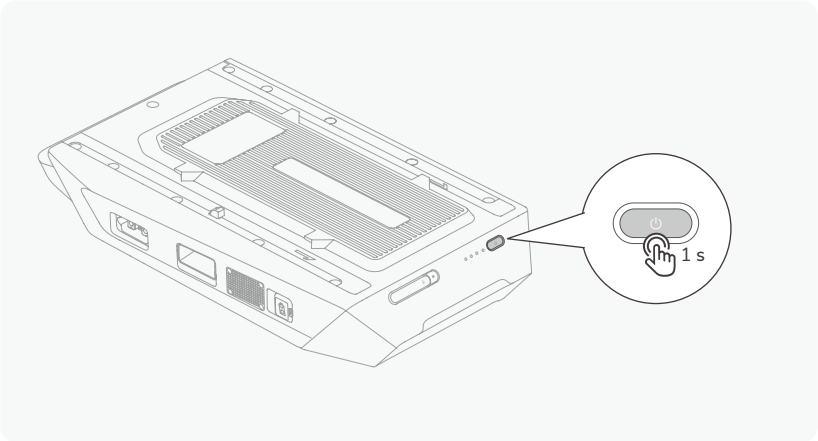

USB-Ausgang verwenden

Die USB-Anschlüsse sind standardmäßig aktiviert, sobald die Batterie eingeschaltet ist und die USB-Anzeige durchgehend leuchtet.

Drücken Sie einmal den Hauptnetzschalter, um alle USB-Ausgänge zu deaktivieren (wenn die USB-Anzeige erlischt). Drücken Sie erneut, um sie wieder zu aktivieren.

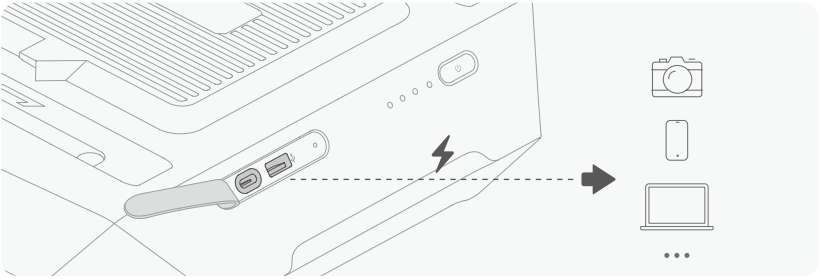

Die USB-Ausgänge der Zusatzbatterie unterstützen die folgenden Ladeprotokolle.

USB-C	UFCS (36 W) / PD3.1 / QC3.0
USB-A	QC3.0

Es wird empfohlen, Ihr elektronisches Gerät mit einem kompatiblen USB Ladekabel aufzuladen. Ansonsten ist die maximale Ausgangsleistung möglicherweise nicht verfügbar, wenn das Kabel oder Gerät das entsprechende Protokoll nicht unterstützt.

Verbinden Sie sich mit der WAVE 3

Montieren Sie die Batterie

1. Richten Sie die WAVE 3 an den Markierungen auf der Oberseite der Batterie aus und legen Sie sie darauf.
2. Schieben Sie sie nach vorne, bis Sie ein „Klick"-Geräusch hören, um die Montage abzuschließen.
3. Stecken Sie das mitgelieferte EcoFlow WAVE 3 Zusatzbatteriekabel ein.

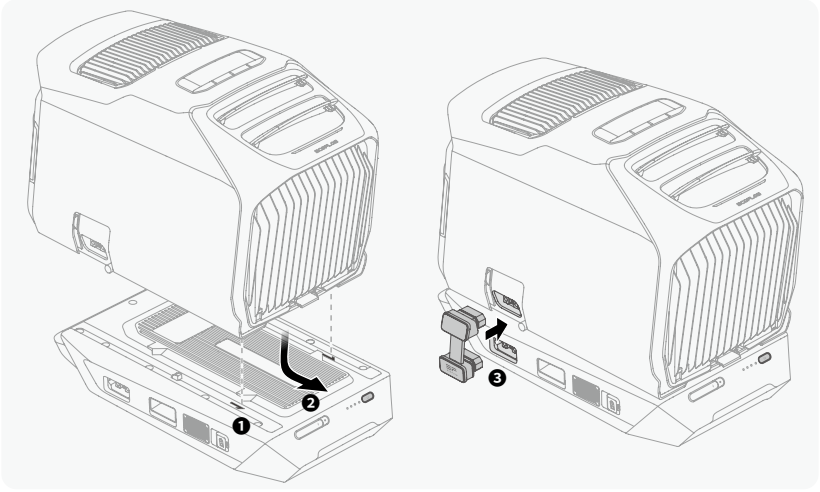

Um beide Einheiten gleichzeitig einzuschalten, halten Sie die Betriebstaste entweder an der EcoFlow WAVE 3 oder der Batterie gedrückt.

Entfernen Sie die Batterie

1. Halten Sie die Betriebstaste gedrückt, um die Batterie auszuschalten, und ziehen Sie dann das EcoFlow WAVE 3 Zusatzbatteriekabel ab.
2. Drücken Sie die Entriegelungstaste und schieben Sie die WAVE 3 nach hinten, um sie zu entfernen.

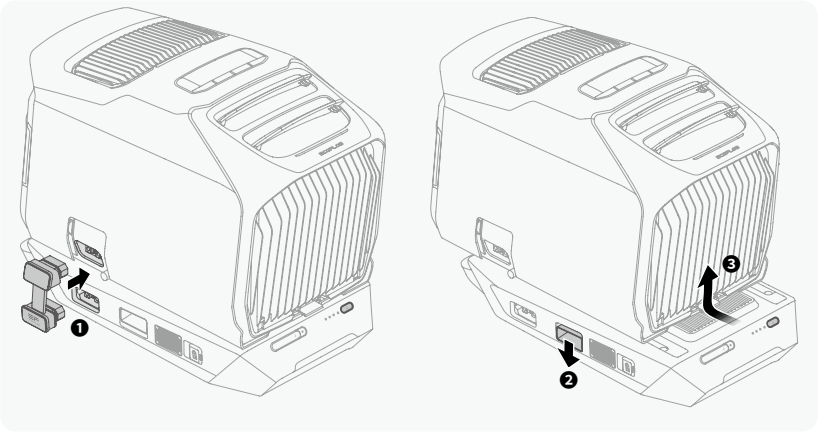

I Aufladen der Zusatzbatterie

Die Batterie unterstützt mehrere Eingangsquellen über den Solar-/Auto-Ladeanschluss (XT60i) und den Anschluss für die Zusatzbatterie (XT150). Beim gleichzeitigen Anschluss mehrerer Eingangsquellen wird in der Regel standardmäßig ein sauberes und stabiles Netzteil verwendet.

Mit Solarenergie

Die XT60i-Eingänge der Batterie unterstützen sowohl das Solarladen als auch das Aufladen im Auto.

Nachfolgend finden Sie einige Grundregeln, die Ihnen bei der Überprüfung Ihrer Anlage helfen, wenn Sie Solarpanele anschließen, um Ihre Powerstation zu laden:

1. Verbinden Sie diesen Anschluss über ein EcoFlow Solarpanel-zu-XT60i-Ladekabel (separat erhältlich) mit dem/den Solarpanel(s).
2. Bitte stellen Sie sicher, dass die Gesamt-Leerlaufspannung (Voc) des/der Solarpanels innerhalb von 60 V und der Gesamtkurzschlussstrom (Isc) innerhalb von 13 A liegt, um Schäden am Produkt zu vermeiden.
3. Für die Reihen- oder Parallelschaltung lesen Sie bitte das Handbuch des Solarpanels für weitere Details.

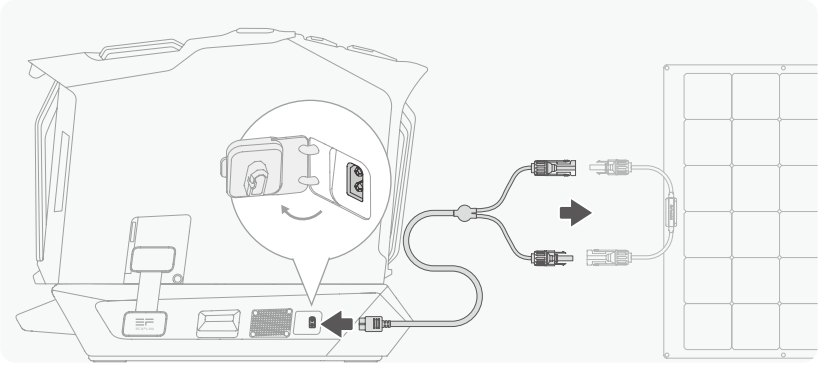

Vom Zigarettenanzünder Anschluss

Die XT60i-Eingänge der Batterie unterstützen sowohl das Solarladen als auch das Aufladen im Auto.

Verbinden Sie den Ladeeingang der Batterie mit dem mitgelieferten Ladekabel mit der Zigarettenanzünderbuchse Ihres Fahrzeugs.

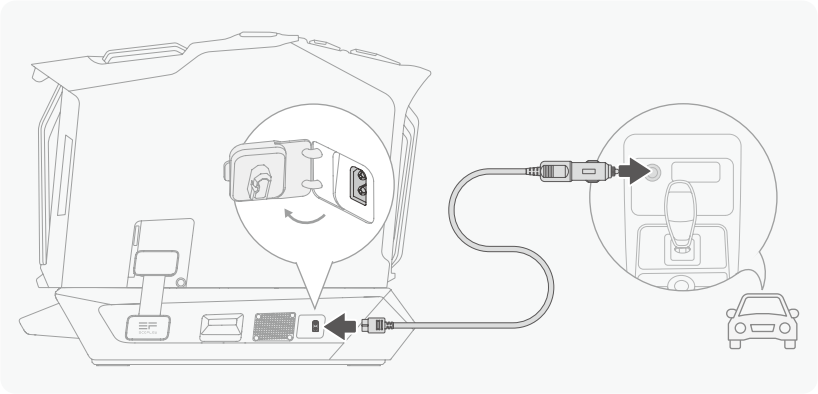

- Um einen Startfehler aufgrund einer unzureichenden Fahrzeugbatterie zu vermeiden, schließen Sie das Ladekabel bitte erst nach dem Starten des Fahrzeugs an. Vergewissern Sie sich außerdem, dass das Kabel fest mit dem Zigarettenanzünder verbunden ist.

Aus der Netzsteckdose

1. Schließen Sie die Batterie mit dem mitgelieferten EcoFlow WAVE 3 Zusatzbatteriekabel an den XT150-Anschluss der WAVE 3 (oder einer kompatiblen EcoFlow-Powerstation) an.
2. Schließen Sie dann die WAVE 3 an eine Steckdose an.

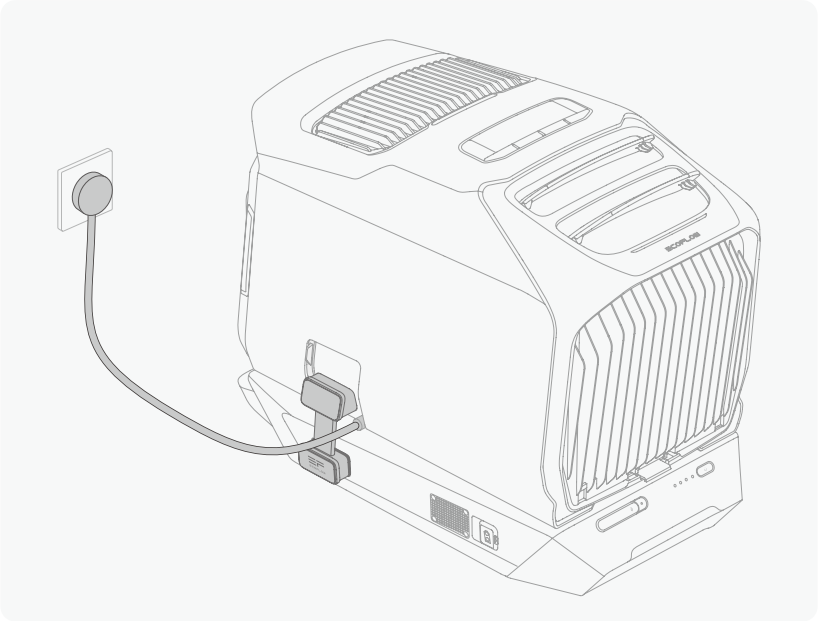

Über das EcoFlow Batterieladegerät

EcoFlow 500 W Batterieladegerät

Verbinden Sie das XT60-Ausgangskabel vom Anschluss für eine tragbare Powerstation des Ladegeräts mit dem Solarladeanschluss (XT60i) der Batterie. Sobald die Verbindung hergestellt ist, können Sie die Zusatzbatterie mit der Autobatterie aufladen (muss auf der Startseite des Geräts der Batterieladegerät-App eingerichtet werden).

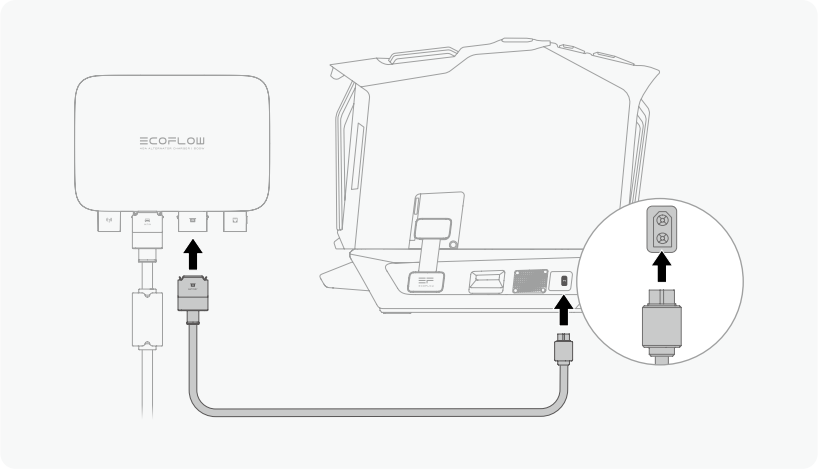

EcoFlow 800 W Batterieladegerät

Verbinden Sie das XT150-Ausgangskabel vom Anschluss der tragbaren Powerstation des Ladegeräts mit dem Anschluss für Zusatzbatterie der Zusatzbatterie. Sobald sie angeschlossen ist, unterstützt sie das bidirektionale Laden und Entladen mit der Autobatterie (erfordert eine Einrichtung auf der Gerätestartseite der Batterieladegerät-App).

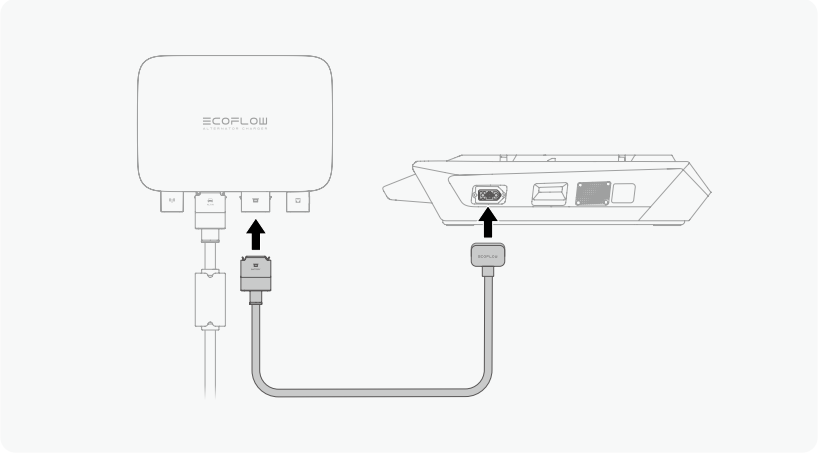

Wartung und Pflege

Lagerung

- Um den Batteriezustand zu erhalten, sollte die Batterie in einer Umgebung zwischen -10 °C und 45 °C aufbewahrt werden, wobei ein Bereich von ca. 0 °C bis 30 °C empfohlen wird.
- Das Produkt an einem trockenen, kühlen und gut belüfteten Ort lagern, der sicher ist und an dem keine Sturzgefahr besteht.
- Achten Sie darauf, dass das Gerät nicht in der Nähe von Wasserquellen, Wärmequellen, starken Magnetfeldern, Umgebungen mit korrosiven Gasen und entflammbaren oder explosiven Substanzen steht.

Reinigung

- Benutzen Sie zur Reinigung des Produkts ein weiches, trockenes Tuch.

Batteriezustand

- Für eine langfristige Lagerung laden und entladen Sie das Produkt alle 3 Monate:

  1. Laden Sie das Produkt vollständig auf.

  2. Entladen Sie das Produkt erneut auf einen Batterieladestand von 60 %.
- Lagern Sie das Gerät nicht länger als 6 Monate ohne Aufladung oder Benutzung, da sonst die Garantie erlischt.

LED-Anzeigen

Haupt-Status-LEDs

Ein-/Ausschalten

	Die LEDs leuchten nacheinander von links nach rechts auf, wenn die Batterie eingeschaltet wird.
	Die LEDs erlöschen von rechts nach links, wenn sich die Batterie ausschaltet.

Batterieladestand

Wenn die Anzeigen durchgehend leuchten, zeigt die Anzahl der leuchtenden LEDs den aktuellen Batterieladestand an. Alle vier LEDs blinken weiß, wenn der Batterieladestand unter 5 % liegt. Bitte laden Sie das Produkt auf.

≤5 %	≤25 %	≤50 %	≤75 %	≤100 %

Laden

	Die LED, die dem aktuellen Batterieladestand entspricht, blinkt während des Ladevorgangs weiß.

Firmware-Aktualisierung

	Die beiden LEDs in der Mitte blinken weiß, wenn die Batterie die Firmware aktualisiert.

Fehler

Wenn die erste LED orange blinkt, bedeutet dies, dass ein Fehler aufgetreten ist.

	Warnung hohe Temperatur	Stoppen Sie den Betrieb und stellen Sie die Batterie an einem Ort auf, der nicht in der Nähe von Wärmequellen mit guter Belüftung ist.
	Warnung niedrige Temperatur	Stellen Sie die Batterie an einen wärmeren Ort, um eine Nutzung innerhalb des entsprechenden Temperaturbereichs zu gewährleisten.
	Fehlfunktion des USB-Anschlusses	Bitte wenden Sie sich an den EcoFlow-Kundendienst.
	Dauerhafter Fehler	Bitte wenden Sie sich an den EcoFlow-Kundendienst.

USB-Status-LED

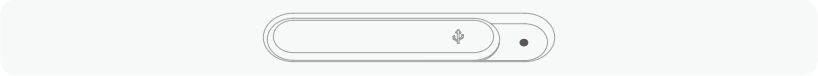

Ein	Die USB-Ausgänge sind aktiviert.
Aus	Die USB-Ausgänge sind deaktiviert.

Anhang

Technische Spezifikationen

Technische Daten Eingang/Ausgang	
Modell	EF-WA-E01-3
Kapazität	1 024 Wh (51,2 V⎓20 Ah)
Maximale Ausgangsleistung	858 W max.
USB-A Ausgang	5 V⎓2,4 A/9 V⎓2 A/12 V⎓1,5 A, 18 W Max.
USB-C-Ausgang	5 V/9 V/12 V/15 V⎓3 A Max., 20 V/28 V⎓5 A Max., 140 W Max.
Maximale Eingangsleistung	1 000 W max.
Solareingang	11-60 V⎓13 A Max., 400 W Max.
Kfz Eingang	12/24 V⎓8 A Max., 200 W Max.
Batterie Laufzeit	2 bis 8 Stunden
Batteriespezifikationen	
Material der Batteriezelle	LFP ($LiFePO_4$)
Lebenszyklen	80 % Kapazität nach 4 000 Ladezyklen
IP-Schutzklasse	IP65
Umgebungstemperatur	
Temperatur beim Entladen	-10 °C bis 50 °C
Ladetemperatur	0 °C bis 45 °C
Lagertemperatur	-10 °C bis 45 °C
Allgemeine Informationen	
Betriebshöhe	< 2 000 m
Nettogewicht	Ca. 9,7 kg
Abmessungen	516 × 281 × 111 mm

Lieferumfang

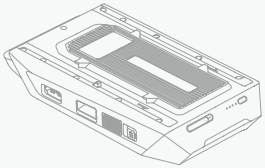

EcoFlow WAVE 3 Zusatzbatterie

EcoFlow WAVE 3 Zusatzbatteriekabel

EcoFlow KFZ-Ladekabel

Sicherheitshinweise, Schnellstartanleitung und Garantiekarte

Regulatory Compliance

FCC COMPLIANCE STATEMENT
Any Changes or modifications not expressly approved by the party responsible for compliance could void the user's authority to operate the equipment.
This device complies with part 15 of the FCC Rules. Operation is subject to the following two conditions:
(1) This device may not cause harmful interference, and
(2) this device must accept any interference received, including interference that may cause undesired operation.
This equipment has been tested and found to comply with the limits for a Class B digital device, pursuant to Part 15 of the FCC Rules. These limits are designed to provide reasonable protection against harmful interference in a residential installation. This equipment generates uses and can radiate radio frequency energy and, if not installed and used in accordance with the instructions, may cause harmful interference to radio communications. However, there is no guarantee that interference will not occur in a particular installation. If this equipment does cause harmful interference to radio or television reception, which can be determined by turning the equipment off and on, the user is encouraged to try to correct the interference by one of the following measures:
- Reorient or relocate the receiving antenna.
- Increase the separation between the equipment and receiver.
- Connect the equipment into an outlet on a circuit different from that to which the receiver is connected.
- Consult the dealer or an experienced radio/TV technician for help.

INDUSTRY CANADA COMPLIANCE
English:
This device complies with Industry Canada licence-exempt RSS standard(s)
Operation is subject to the following two conditions:
(1) this device may not cause interference, and
(2) this device must accept any interference, including interfereInce that may cause undesired operation of the device.
CAN ICES(B) / NMB(B)

AVIS DE CONFORMITÉ À LA RÉGLEMENTATION D'INDUSTRIE CANADA
Français:
Le présent appareil est conforme aux CNR d'Industrie Canada applicables aux appareils radio exempts de licence. L'exploitation est autorisée aux deux conditions suivantes:
(1) l'appareil nedoit pas produire de brouillage, et
(2) l'utilisateur de l'appareil doit accepter tout brouillage racdioélectrique subi, même si le brouillage est susceptible d'en compromettre lefonctionnement.
This Class B digital apparatus complies with Canadian ICES-003.
Cet appareil numérique de la classe B est conforme à la norme NMB-003 du Canada.
CAN ICES(B) / NMB(B)

Hereby, EcoFlow Inc. declares that the battery is in compliance with Regulation (EU) 2023/1542 of the European Parliament.

English: This marking indicates that this product should not be disposed of with other household waste within the EU. Recycle this product properly to prevent possible damage to the environment or a risk to human health via uncontrolled waste disposal and in order to promote the sustainable reuse of material resources. Please return your used product to an appropriate collection point or contact the retailer where you purchased this product. Your retailer will accept used products and return them to an environmentally-sound recycling facility.
Deutsch: Diese Kennzeichnung zeigt an, dass dieses Produkt innerhalb der EU nicht mit anderem Hausabfall entsorgt werden sollte. Recyceln Sie dieses Produkt ordnungsgemäß, um mögliche Umweltschäden oder Gesundheitsrisiken durch unkontrollierte Abfallentsorgung zu verhindern und gleichzeitig die umweltverträgliche Wiederverwendung von Materialressourcen zu fördern. Bitte geben Sie Ihr gebrauchtes Produkt an eine geeignete Sammelstelle oder kontaktieren Sie den Händler, wo Sie das Produkt erworben haben. Ihr Händler wird das gebrauchte Produkt annehmen und an eine umweltgerechte Recycling-Einrichtung weiterleiten.
Français: Ce marquage indique que ce produit ne doit pas être jeté avec les ordures ménagères au sein de l'UE. Recyclez ce produit de façon correcte pour éviter toute atteinte à l'environnement ou à la santé humaine en l'apportant à un centre de recyclage afin de revaloriser ses matières premières. Veuillez rapporter votre produit usagé à un centre de collecte approprié ou contactez le distributeur qui vous a vendu ce produit. Votre revendeur reprendra vos produits hors d'usage et les retourner à un centre de recyclage écologique.
Italiano: Questo simbolo indica che il presente prodotto non deve essere smaltito tra i rifiuti domestici nelle nazioni dell'Unione Europea. Per prevenire possibili danni all'ambiente o alla salute da apparecchi e dispositivi smaltiti in modo non corretto, iciclare il dispositivo in modo responsabile per promuovere il riutilizzo sostenibile delle risorse materiali. Per smaltire il dispositivo, utilizzare i sistemi di raccolta e smaltimento o contattare il rivenditore autorizzato presso il quale il prodotto è stato acquistato. Il rivenditore autorizzato accetterà i prodotti usati e provvederà al loro riciclaggio adeguato in maniera ecocompatibile.
Español: Esta marca indica que este producto no debe ser eliminado en la basura del hogar en la Unión Europea. Debe reciclar este producto adecuadamente para evitar posibles daños al medio ambiente o riesgos para la salud humana a través de la eliminación no controlada y para promover la reutilización de recursos materiales. Debe devolver su producto usado en un punto adecuado de recogida o contactar el vendedor donde compró este producto. El vendedor debe aceptar productos usados y devolverlos en una planta de reciclaje adecuada al medio ambiente.
Nederlands: Deze aanduiding geeft aan dat dit product in de EU niet met ander huishoudelijk afval mag worden weggegooid. Recycle dit product op een correcte manier om mogelijke schade aan het milieu of gezondheidrisico's door middel van ongecontroleerd storten te voorkomen en om het duurzaam hergebruik van grondstoffen te promoten. Breng uw gebruikt product naar een verzamelpunt of neem contact op met de handelaar waar u dit product hebt gekocht. Uw handelaar aanvaardt gebruikte producten en brengt deze terug naar een milieuvriendelijke recyclefaciliteit
Русский: Эта маркировка указывает нато, что данный продукт нельзя утилизировать вместе с другими бытовыми отходами впределах ЕС. Утилизируйте этот продукт должным образом, чтобы предотвратить возможный ущерб окружающей среде или риск для здоровья человека из-за неконтролируемой утилизации отходов, а также для обеспечения устойчивого повторного использования материальных ресурсов. Пожалуйста, верните использованный продукт в соответствующий пункт сбора или свяжитесь с продавцом, у которого вы приобрели этот продукт. Ваш продавец примет использованные продукты и вернетих на экологически безопасное предприятие по переработке. Русский - (RU) Использованные батарейки нельзя выбрасывать вместе с бытовым мусором, так как они могут содержать токсичные элементы и тяжелые металлы, которые могутнанестивред окружающей средеи здоровьючеловека. Верните разряженныебатареи в соответствующийцентр попереработке.

English: Hereby, EcoFlow Inc. declares that the equipment type battery is in compliance with Directives 2014/30/EU, 2011/65/EU(RoHS), (EU) 2015/863(RoHS). The full text of the EU declaration of conformity is available at the following Internet address:
Deutsch: Hiermit erklart EcoFlow Inc., dass der typ des Akku der Richtlinie 2014/30/EU, 2011/65/EU(RoHS), (EU) 2015/863(RoHs) entspricht. Der vollstandige Text der EUKonformitatserklarung ist unter der folgenden Internetadresse verfugbar:
Français: Par la presente, EcoFlow Inc. declare que l'equipement de type Batterie est conforme a la Directive 2014/30/EU, 2011/65/EU(RoHS), (EU) 2015/863(RoHs). Le texte complet de la declaration UE de conformite est disponible a l'adresse internet suivante:
Italiano: Con la presente, EcoFlow Inc. dichiara che il tipo di apparecchiatura Batteria e conforme alla direttiva 2014/30/EU, 2011/65/EU(RoHS), (EU) 2015/863(RoHs). Il testo complete della dichiarazione di conformita UE e disponibile al seguente indirizzo:
Español: Mediante la presente, EcoFlow Inc. declara que el equipo de tipo Batería cumple con la Directiva 2014/30/EU, 2011/65/EU(RoHS), (EU) 2015/863(RoHs). El texto completo de la declaracion de conformidad de la UE esta disponible en la siguiente direccion de Internet:
Nederlands: Hierbij verklaart EcoFlow Inc. dat de apparatuur van het type Accu in overeenstemming is met de Richtlijnen 2014/30/EU, 2011/65/EU(RoHS), (EU) 2015/863(RoHs). De volledige tekst van de EU-conformiteitsverklaring is beschikbaar op het volgende internetadres:
Русский: Настоящим EcoFlow Inc. заявляет, что тип Оборудование для аккумулятором соответствует Директиве 2014/30/EU, 2011/65/EU(RoHS), (EU) 2015/863(RoHs). Полный текст ЕС декларация о соответствии доступна последующему интернет адресу:
EU: http://www.ecoflow.com/eu/eu-compliance

产品中有害物质的名称及含量

部件名称	有害物质					
	铅(Pb)	汞(Hg)	镉(Cd)	六价铬(Cr(VI))	多溴联苯(PBB)	多溴二苯醚(PBDE)
塑料结构件	○	○	○	○	○	○
金属结构件	○	○	○	○	○	○
电池	○	○	○	○	○	○
电路板组件	╳	○	○	○	○	○
电源线/连接线	╳	○	○	○	○	○

本表格依据 SJ/T11364 的规定编制。
○：表示该有害物质在该部件所有均质材料中的含量均在 GB/T226572 规定的限量要求以下。
╳：表示该有害物质至少在该部件的某一均质材料中的含量超出 GB/T26572 规定的限量要求。
备注：以上标注“╳”的部件根据中国电子电器产品达标管理目录限用物质应用例外清单要求属于豁免。

© 2025 EcoFlow Inc. Alle Rechte vorbehalten.