GOODWE



Manual de utilizare

Sistem de baterii reîncărcabile Li-ion

Lynx Home Seria D

V1.4-27.04.2025

Copyright © GoodWe Technologies Co., Ltd. 2025. Toate drepturile rezervate.

Nicio parte a acestui manual nu poate fi reprodusă sau transmisă către public, sub nicio formă și prin niciun mijloc, fără autorizarea prealabilă scrisă a GoodWe Technologies Co., Ltd.

Mărcile comerciale

GOODWE și alte mărci comerciale GoodWe sunt mărci comerciale ale GoodWe Technologies Co., Ltd. Toate celelalte mărci comerciale sau mărci comerciale înregistrate menționate în acest manual sunt proprietatea companiei.

AVIZ

Informațiile din acest manual de utilizare pot fi modificate ca urmare a actualizărilor produsului sau din alte motive. Acest ghid nu poate înlocui etichetele produsului sau măsurile de siguranță din manualul de utilizare, cu excepția cazului în care se specifică altfel. Toate descrierile din manual sunt doar orientative.

CUPRINS

1 Despre acest manual 01
1.1 Modelul aplicabil 01
1.2 Publicul țintă 01
1.3 Definiția simbolului 01
2 Măsuri de siguranță 02
2.1 Siguranță generală 02
2.2 Siguranța bateriei 03
2.3 Măsuri de urgență 05
2.4 Declarația UE de conformitate 05
3 Prezentarea produsului 06
3.1 Prezentare generală a produsului 06
3.2 Scenarii de aplicare 08
3.3 Aspect 09
4 Verificare și depozitare 12
4.1 Verificare înainte de recepție 12
4.2 Rezultate 12
4.3 Depozitare 15
5 Instalare 16
5.1 Cerințe de instalare 16
5.2 Mutarea echipamentului 18
5.3 Instalarea sistemului de baterii 18
5.3.1 Instalarea suportului de perete (opțional) 19
5.3.2 Instalarea bazei (opțional) 20
5.3.3 Instalarea sistemului de baterii 20
6 Conectarea electrică 22
6.1 Măsuri de siguranță 22
6.2 Conectarea electrică 22
6.3 Conectarea cablului PE 24
6.4 Conectarea cablului de alimentare cu curent continuu 25
6.5 Conectarea cablului de comunicație și instalarea rezistorului terminal 29
6.6 Instalarea capacului de protecție 30
7 Funcționarea sistemului 31

7.1 Verificări înainte de pornire 31
7.2 Pornirea sistemului de baterii 31
7.3 Setarea parametrilor bateriei 33
7.4 Starea indicatorului 35
8 Întreținere 36
8.1 Oprire sistem baterie 36
8.2 Întreținere de rutină 37
8.3 Depanare 37
8.4 Depanarea sistemului 38
9 Parametri tehnici 41

1 Despre acest manual „ ”

Acest manual descrie informațiile despre produs, instalarea, conectarea electrică, punerea în funcțiune, depanarea și întreținerea. Citiți acest manual în întregime înainte de a instala și de a utiliza produsul. Toți instalatorii și utilizatorii trebuie să fie familiarizați cu caracteristicile, funcțiile și măsurile de siguranță ale produsului. Acest manual poate fi actualizat fără notificare prealabilă. Pentru mai multe detalii despre produs și cele mai recente documente, vizitați https://en.goodwe.com.

1.1 Modelele la care se aplică

Acest manual se aplică produselor cu modelele LX D5.0-10.

1.2 Publicul țintă al manualului de „ ”

Acest manual se adresează exclusiv profesioniștilor tehnici instruiți și cu experiență. Personalul tehnic trebuie să fie familiarizat cu produsul, cu standardele locale și cu sistemele electrice.

1.3 ul simbolurilor și definițiile acestora

Diferitele niveluri ale mesajelor de avertizare din acest manual sunt definite după cum urmează:

PERICOL
Indică un pericol de nivel ridicat care, dacă nu este evitat, va duce la deces sau la vătămări grave.
AVERTISMENT
Indică un pericol de nivel mediu care, dacă nu este evitat, ar putea duce la deces sau la vătămări grave.
ATENȚIE
Indică un pericol de nivel scăzut care, dacă nu este evitat, ar putea duce la vătămări ușoare sau moderate.
NOTĂ
Evidențiază informații cheie și completează restul textului. Poate include abilități și metode de rezolvare a problemelor legate de produs.

2 i de siguranță Măsuri de precauție

Vă rugăm să respectați cu strictețe aceste instrucțiuni de siguranță din manualul de utilizare în timpul funcționării.

AVERTISMENT

Sistemul de baterii este proiectat și testat pentru a respecta cu strictețe normele de siguranță aplicabile. Citiți și respectați toate instrucțiunile de siguranță și avertismentele înainte de orice operațiune. Utilizarea necorespunzătoare poate provoca vătămări corporale sau daune materiale, deoarece sistemul de baterii este un echipament electric.

2.1 i generale de siguranță

AVIZ

- Informațiile din acest manual de utilizare pot fi modificate ca urmare a actualizărilor produsului sau din alte motive. Acest ghid nu poate înlocui etichetele produsului sau măsurile de siguranță din manualul de utilizare, cu excepția cazului în care se specifică altfel. Toate descrierile din manual sunt doar orientative.
- Înainte de instalare, citiți cu atenție manualul de utilizare pentru a vă familiariza cu produsul și cu măsurile de precauție.
- Toate operațiunile trebuie efectuate de tehnicieni instruiți și cu experiență, care sunt familiarizați cu standardele locale și reglementările de siguranță.
- Utilizați unelte izolatoare și purtați echipament de protecție personală atunci când operați echipamentul, pentru a asigura siguranța personală. Purtați mănuși antistatice, îmbrăcăminte antistatică și benzi antistatice la încheieturi atunci când atingeți dispozitive electronice, pentru a proteja invertorul împotriva deteriorării.
- Respectați cu strictețe instrucțiunile de instalare, funcționare și configurare din acest ghid și din manualul de utilizare. Producătorul nu va fi răspunzător pentru deteriorarea echipamentului sau vătămarea corporală
  dacă nu respectați instrucțiunile. Pentru mai multe detalii privind garanția, vă rugăm să vizitați https://en.goodwe.com/warranty.

2.2 Siguranța bateriei

PERICOL

- În timpul funcționării sistemului de baterii există tensiune înaltă. Opriți sistemul de baterii înainte de orice operațiune pentru a evita pericolul. Respectați cu strictețe toate măsurile de siguranță descrise în acest manual și etichetele de siguranță de pe echipament în timpul funcționării.
- Invertorul utilizat împreună cu bateria trebuie să fie aprobat de producătorul bateriei. Lista invertorilor aprobați poate fi obținută de pe site-ul oficial.
- Nu dezasamblați, nu modificați și nu înlocuiți nicio componentă a bateriei fără autorizarea oficială a producătorului. În caz contrar, acest lucru poate provoca șocuri electrice sau deteriorarea echipamentului, pentru care producătorul nu va fi tras la răspundere.
- Nu loviți, nu trageți, nu târâți, nu strângeți și nu călcați pe sistem și nu aruncați bateria în foc. În caz contrar, bateria poate exploda.
- Nu așezați bateria într-un mediu cu temperatură ridicată. Asigurați-vă că nu există lumină solară directă și nicio sursă de căldură în apropierea bateriei. Atunci când temperatura ambiantă depășește 60 ℃, aceasta va provoca un incendiu.
- Nu utilizați modulul bateriei dacă este defect, spart sau deteriorat. O baterie deteriorată poate prezenta scurgeri de electrolit.
- Pentru a proteja pachetul de baterii și componentele sale împotriva deteriorării în timpul transportului, asigurați-vă că personalul de transport este instruit profesional. Toate operațiunile din timpul transportului trebuie înregistrate. Echipamentul trebuie menținut în echilibru pentru a evita căderea.
- Luați în considerare greutatea echipamentului înainte de a-l muta. Alocați suficient personal pentru a muta echipamentul, pentru a evita rănirea personalului.
- Contactați imediat serviciul post-vânzare dacă bateria nu poate fi pornită. În caz contrar, bateria s-ar putea deteriora definitiv.
- Nu mutați bateria în timp ce aceasta funcționează. Contactați serviciul post-vânzare dacă bateria trebuie înlocuită sau adăugată.

ATENȚIE

- Protejați sistemul de baterii împotriva deteriorării în timpul transportului și depozitării.
- Transportul trebuie efectuat de către profesioniști instruiți. Toate operațiunile din timpul procesului trebuie înregistrate.
- Mențineți echipamentul stabil pentru a evita răsturnarea, care poate duce la deteriorarea echipamentului și la vătămări corporale.
- Așezați cablurile la o distanță de cel puțin 30 mm de componentele de încălzire sau de sursele de căldură; în caz contrar, stratul izolant al cablurilor se poate deteriora sau rupe din cauza temperaturii ridicate.
- Legați împreună cablurile de același tip și așezați cablurile de tipuri diferite la o distanță de cel puțin 30 mm unul de celălalt.
  Nu așezați cablurile încurcate sau încrucișate.

Descrierea etichetei

	Există riscuri potențiale. Purtați echipament adecvat de protecție personală înainte de orice operațiune.		Instalați echipamentul la distanță de flăcări deschise sau surse de foc.
	Pericol de înaltă tensiune. Există înaltă tensiune atunci când echipamentul este în funcțiune. Deconectați toate sursele de alimentare și opriți echipamentul înainte de a lucra la acesta.		Țineți echipamentul departe de copii.
	Utilizați echipamentul în mod corespunzător pentru a evita explozia.		Nu aruncați echipamentul împreună cu deșeurile menajere la sfârșitul duratei sale de viață. Eliminați-l în conformitate cu legile și reglementările locale sau trimiteți-l producătorului.
	Echipamentul conține electroliți corozivi. În cazul unei scurgeri din echipament, evitați contactul cu lichidul sau gazul scurs.		Reciclați marca de regenerare.
	Bateria conține materiale inflamabile; aveți grijă la foc.		Marcajul TUV.
	Citiți manualul de utilizare înainte de orice operațiune.		Marcajul CE.
	Asigurați-vă că purtați echipament de protecție personală în timpul instalării, utilizării și întreținerii echipamentului.		Marcajul RCM.
	Punct de împământare.	-	-

2.3 Măsuri de urgență

Scurgerea electrolitului din baterie

Dacă modulul bateriei prezintă scurgeri de electrolit, evitați contactul cu lichidul sau gazul scurs. Electrolitul este coroziv. Acesta va provoca iritații ale pielii sau arsuri chimice operatorului. Orice persoană care intră accidental în contact cu substanța scursă trebuie să procedeze după cum urmează:

- Inhalarea substanței scurse: Evacuați zona contaminată și solicitați imediat asistență medicală.
- Contactul cu ochii: Clătiți-vă ochii timp de cel puțin 15 minute cu apă curată și solicitați imediat asistență medicală.
- Contactul cu pielea: Spălați temeinic zona afectată cu săpun și apă curată și solicitați imediat asistență medicală.
- Ingerare: provocați voma și solicitați imediat asistență medicală.

Incendiu

- Bateria poate exploda atunci când temperatura ambiantă depășește 150 °C. În cazul în care bateria ia foc, pot fi eliberate gaze otrăvitoare și periculoase.
- În caz de incendiu, asigurați-vă că aveți la îndemână un stingător cu dioxid de carbon, Novec 1230 sau FM-200.
- În cazul izbucnirii unui incendiu, vă rugăm să nu vă apropiați și să apelați imediat numărul de urgență pentru incendii, să anunțați pompierii și să le furnizați informații despre produs.
- Incendiul nu poate fi stins cu apă sau cu un stingător cu pulbere uscată de tip ABC. Pompierii trebuie să poarte echipament complet de protecție și aparat de respirat autonom.

2.4 Declarația UE de conformitate privind „ ”

GoodWe Technologies Co., Ltd. declară prin prezenta că invertoarele fără module de comunicații fără fir vândute pe piața europeană îndeplinesc cerințele următoarelor directive:

- Directiva privind compatibilitatea electromagnetică 2014/30/UE (EMC)
- Directiva 2014/35/UE privind echipamentele electrice de joasă tensiune (LVD)
- Directiva privind bateriile 2006/66/CE și Directiva de modificare 2013/56/UE
- Directiva 2012/19/UE privind deșeurile de echipamente electrice și electronice
- Înregistrarea, evaluarea, autorizarea și restricționarea substanțelor chimice (CE) nr. 1907/2006 (REACH)
- Directiva privind bateriile 2006/66/CE
- Puteți descărca Declarația de conformitate UE de pe site-ul oficial: https://en.goodwe.com/

3 ul produsului Introducere

3.1 ul produsului – Prezentare generală

Utilizare prevăzută

Sistemul de baterii poate stoca și elibera energie electrică în conformitate cu cerințele sistemului de stocare a energiei fotovoltaice, iar porturile de intrare și ieșire ale sistemului de stocare a energiei sunt toate de curent continuu de înaltă tensiune.

Model

Acest manual se aplică bateriei menționate mai jos:

- LX D5.0-10

Descrierea modelului

LX D5.0-10

1 2 3

Nr.	Referire la	Descriere
1	Cod serie	Seria Lynx Home D
2	Energie utilizabilă	5,0: energia utilizabilă a sistemului de baterii este de 5,0 kWh.
3	Codul versiunii	10: versiunea sistemului de baterii este 1,0.

Cod SN

**********2388****

Cifrele 11–14

Cifrele de la a 11-a la a 14-a din codul SN al produsului reprezintă codul perioadei de producție.

- Primele două cifre reprezintă ultimele două cifre ale anului de producție, de exemplu 2023 este reprezentat de 23;
- A treia cifră reprezintă luna de producție, după cum urmează:

Luna	ianuarie–septembrie	Octombrie	Noiembrie	Decembrie
Codul lunii	1–9	A	B	C

- Al patrulea număr reprezintă data de producție, care este indicată mai întâi prin cifre. De exemplu, 1-9 reprezintă zilele de la 1 la 9, A reprezintă ziua a 10-a și așa mai departe. Literele I și O nu sunt utilizate pentru a evita confuziile. De exemplu:

Data de producție	Zilele 1–9	Ziua a 10-a	...	Ziua a 18-a	...
Cod	1–9	A	...	J	...

Descrierea energiei utilizabile

AVIZ

- Sistemul de baterii permite extinderea capacității. Se pot utiliza maximum 2 grupuri de baterii (până la 4 module de baterii pe grup) și un total de 8 module de baterii pentru a extinde energia utilizabilă a sistemului de baterii.
- Fiecare baterie are o energie utilizabilă de 5 kWh, iar capacitatea totală a n+m baterii este egală cu n+m înmulțit cu 5 kWh.

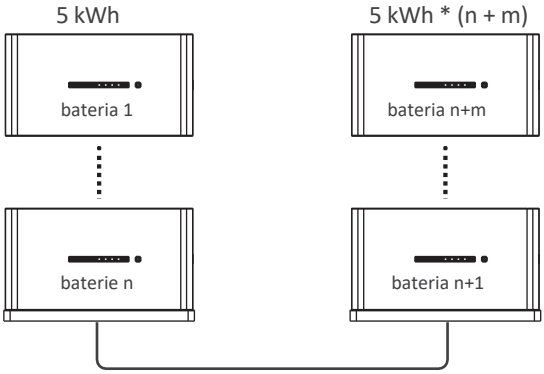

$1 \le n \le 4, 0 \le m \le 4, n + m \le 8$

3.2 Scenarii de aplicare

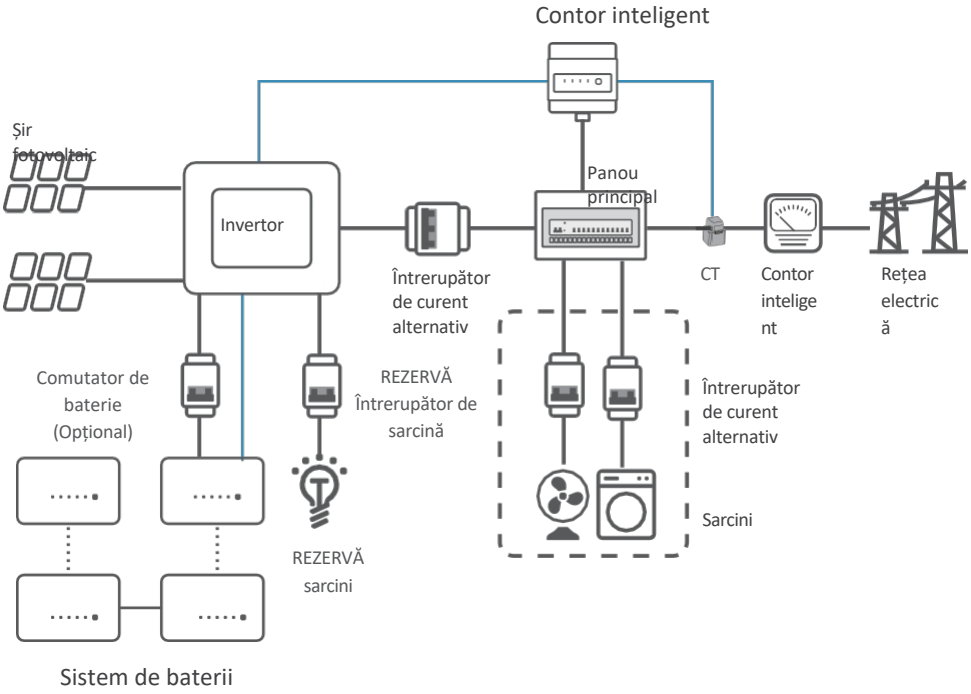

Lista invertoarelor aprobate

Scanați codul QR de mai jos sau accesați site-ul oficial pentru a obține Declarația privind opțiunile aprobate de baterii.

Invertor GoodWe

Invertor GE

3.3 Aspect

Piese

Vedere din față

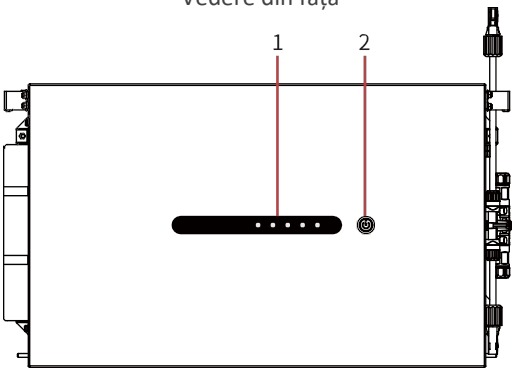

Vedere din stânga

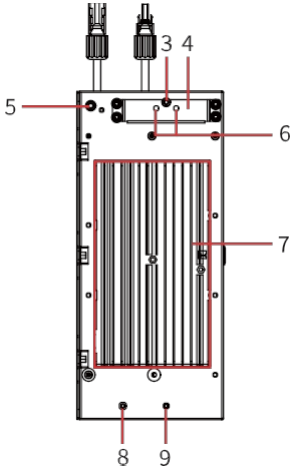

Vedere din dreapta

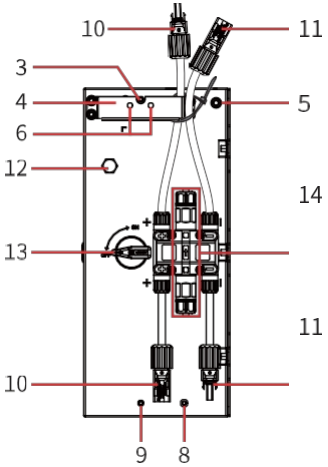

Nr.	Piese	Descriere

1	Indicator luminos SOC al bateriei	• Lampa indicatoare SOC: Afișează starea SOC a bateriei.
		• Indicator buton multifuncțional
		  • Funcția de pornire de rezervă: Când sistemul fotovoltaic nu generează energie electrică și rețeaua electrică prezintă anomalii, iar invertorul nu funcționează corespunzător, puteți apăsa și menține apăsat butonul multifuncțional timp de 2 secunde pentru a porni sistemul de baterii și invertorul. Invertorul va intra apoi în modul off-grid, iar sarcinile pot fi alimentate de la baterie
		  • Apăsați lung butonul multifuncțional timp de 5 secunde pentru a opri sistemul bateriei.
		• Combinați indicatorul luminos SOC și indicatorul butonului multifuncțional pentru a verifica starea de funcționare a sistemului de baterii, starea alarmei și starea de defect.

2	Buton multifuncțional indicator	
3	Orificiu de fixare între baterii sau portul de împământare	Se utilizează pentru fixarea bateriilor sau pentru conectarea cablurilor de împământare.
4	Mâner	Se utilizează pentru deplasarea bateriilor.
5	Orificiu de fixare între baterie și perete	Se utilizează pentru fixarea bateriei de perete.
6	Orificiu de fixare a capacului de protecție	Se utilizează pentru montarea capacului de protecție.
7	Aripioară de răcire	Se utilizează pentru disiparea căldurii.
8	Orificiu de fixare a capacului de protecție	Se utilizează pentru montarea capacului de protecție.
9	Orificiu de fixare între baterii	Se utilizează pentru fixarea bateriilor.
10	Borna de conectare a electrodului pozitiv al bateriei	Se utilizează pentru conectarea polului pozitiv al bateriei sau al invertorului.
11	Bornă de conectare la electrodul negativ al bateriei	Se utilizează pentru conectarea polului negativ al bateriei sau al invertorului.
12	Supapă de aerisire	Se utilizează pentru echilibrarea presiunii interne și externe a bateriei.
13	Comutator de alimentare al bateriei	Comutator de intrare/ieșire a alimentării bateriei.
14	Port de conectare pentru comunicații	Se utilizează pentru conectarea cablurilor de comunicație între baterie și invertor, între baterii sau pentru conectarea rezistenței terminale.

Dimensiuni

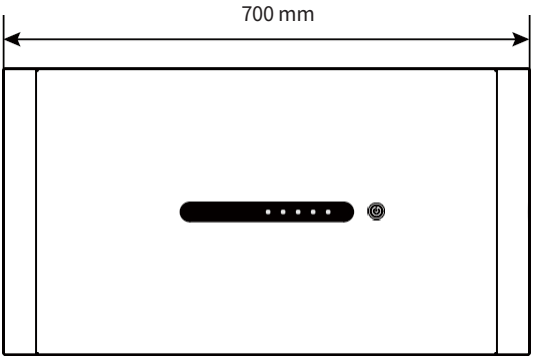

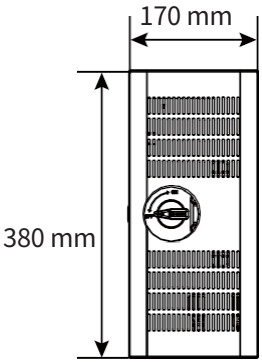

Dimensiunile grupului de baterii (instalare la sol)

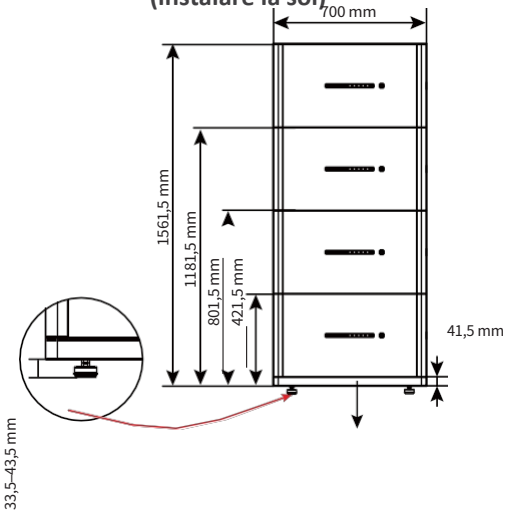

Bază

Dimensiunile ansamblului bateriei (montare pe perete)

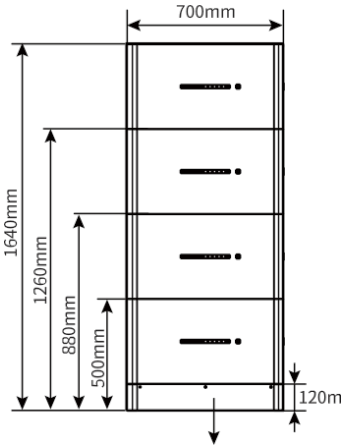

Șină de montare pe perete

4 Verificați și Depozitare

4.1 Verificați înainte de a primi produsul de la

Verificați următoarele elemente înainte de a primi produsul.

1. Verificați dacă ambalajul exterior prezintă deteriorări, cum ar fi găuri, fisuri, deformări și alte semne de deteriorare a echipamentului. Nu despachetați conținutul din cutie și contactați furnizorul cât mai curând posibil dacă se constată vreo deteriorare.
2. Verificați modelul bateriei. Dacă modelul nu corespunde celui solicitat, nu despachetați produsul și contactați furnizorul.
3. Verificați livrarea pentru a vă asigura că modelul este corect, conținutul este complet și aspectul este intact. Contactați furnizorul cât mai curând posibil dacă constatați vreo deteriorare.

4.2 Conținut

ul livrării

Baterie

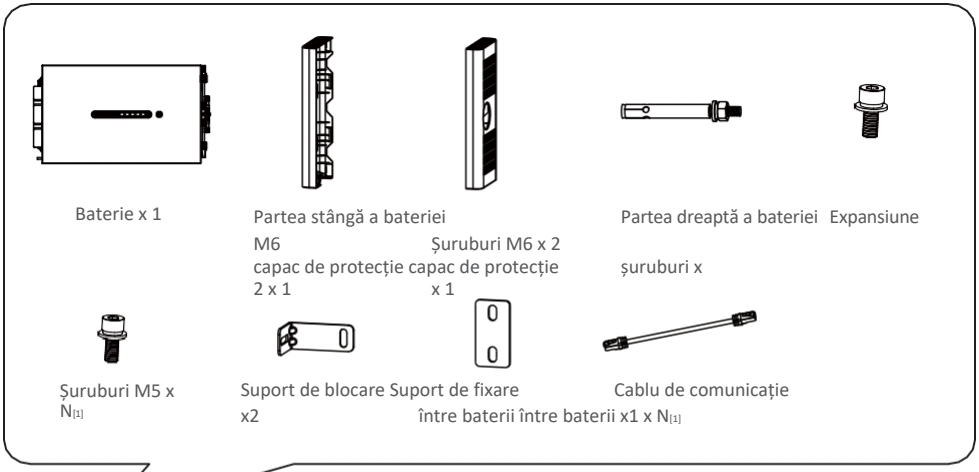

[1]:

- Suport de fixare între baterii livrat ca accesoriu: Suport de fixare de fixare între baterii*2; șuruburi M5*4
- Suport de fixare între baterii instalat în baterie: M5 *2

ATENȚIE

Sistemul de baterii trebuie montat pe o bază sau un suport de suspendare. Vă rugăm să selectați baza sau suportul de suspendare în funcție de condițiile de instalare. Conținutul specific al livrării depinde de selecția efectivă.

(Opțional) soclu

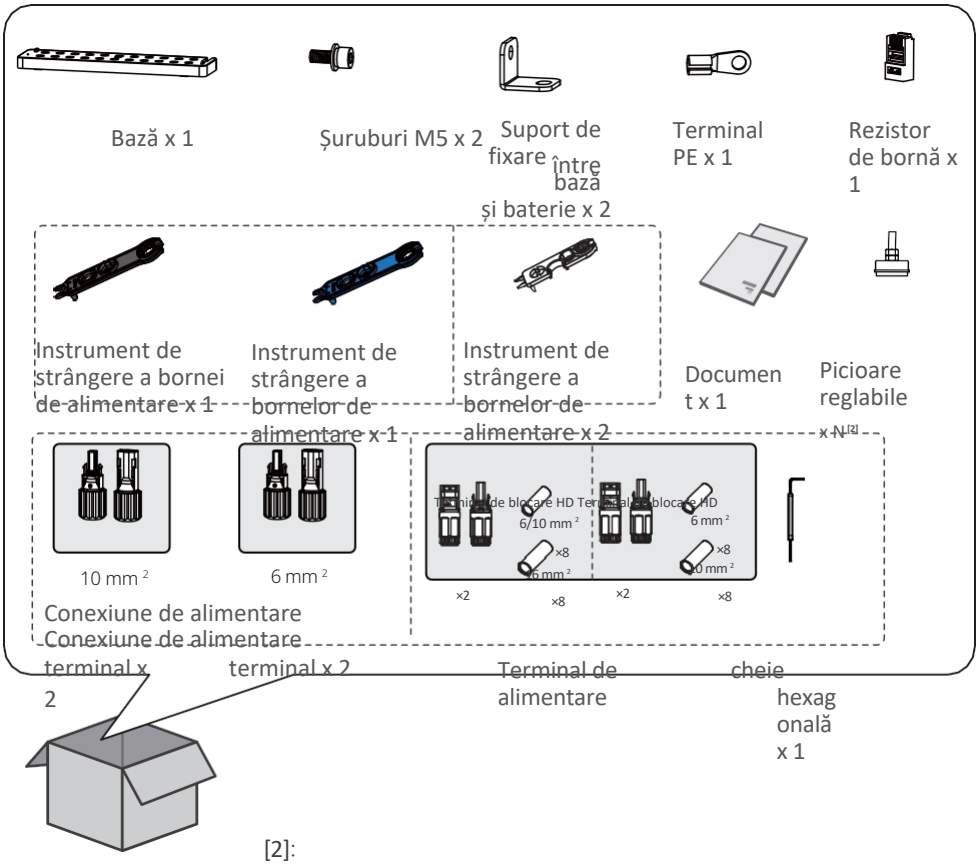

[2]:
Numărul de picioare reglabile depinde de livrarea efectivă. Dacă livrarea efectivă nu conține picioare reglabile și aveți nevoie de acestea, vă rugăm să contactați distribuitorul sau serviciul post-vânzare pentru a le obține.

(Opțional) suport de montare pe perete


Suport de montare pe perete x 1

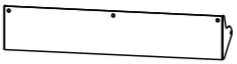
Capac de protecție frontal x 1


Capac de protecție x 2


Suport de fixare între suport și baterie x 2


Suruburi M5 x 2


Suruburi de expansiune M12 x 4


Suruburi M4 Terminal PE x 1


Rezistor de terminal x 1


Instrument de strângere a terminalului de alimentare x 1


Unelte de strângere a bornelor de alimentare x 1

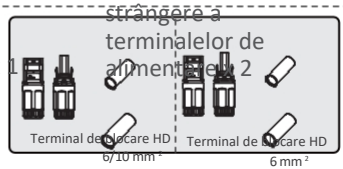

Instrument de strângere a terminalelor de alimentare x 2


Document x 1

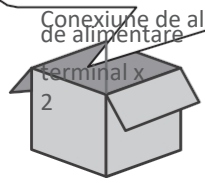
Conexiune de alimentare terminal x 2

Conexiune terminal x 2

Terminal de alimentare

cheie hexagonală x 1

4.3 Depozitare

Dacă echipamentul nu urmează să fie instalat sau utilizat imediat, asigurați-vă că mediul de depozitare îndeplinește următoarele cerințe:

1. Nu despachetați ambalajul exterior și nu aruncați desicantul.
2. Finalizați instalarea echipamentului în termen de trei zile de la despachetare. Împachetați și depozitați echipamentul folosind cutia de ambalare originală dacă nu este instalat.
3. Înălțimea și direcția de stivuire a echipamentului trebuie să respecte instrucțiunile de pe cutia de ambalare.
4. Echipamentul trebuie stivuit cu precauție pentru a preveni căderea acestuia.
5. Păstrați echipamentul departe de substanțe inflamabile, explozive și corozive.
6. Așezați echipamentul într-un loc răcoros, ferit de lumina directă a soarelui.
7. Depozitați echipamentul într-un loc curat. Asigurați-vă că temperatura și umiditatea sunt adecvate și că nu există condens.
8. Umiditatea recomandată de depozitare: 0% ~ 95% RH (fără condens). Nu instalați sistemul de baterii dacă există umiditate sau condens.
9. Pentru a proteja performanța și durata de viață a bateriei, se recomandă evitarea depozitării nefolosite pe o perioadă lungă de timp. Depozitarea prelungită poate provoca descărcarea profundă a bateriei, ceea ce duce la pierderi chimice ireversibile, degradarea capacității sau chiar defectarea completă; se recomandă utilizarea la timp. Dacă bateria urmează să fie depozitată pentru o perioadă lungă de timp, vă rugăm să o întrețineți după cum urmează:

Model specific	Intervalul SOC inițial pentru depozitarea bateriei	Temperatura recomandată de depozitare	Perioada de întreținere prin încărcare și descărcare [1]	Metoda de întreținere a bateriei [2]
LX D5.0-10	30%~40%	0–35 ℃	-20~35 ℃, ≤12 luni 35~+45 ℃, ≤6 luni	Contactați distribuitorul sau serviciul post-vânzare pentru informații privind metodele de întreținere.

AVIZ

[1] Perioada de depozitare începe de la data SN indicată pe ambalajul exterior al bateriei și necesită întreținere prin încărcare și descărcare după depășirea ciclului de depozitare. (Durata de întreținere a bateriei = data SN + ciclul de întreținere prin încărcare/descărcare). Pentru a vizualiza data SN, vă rugăm să consultați semnificația codului SN.

[2] După efectuarea întreținerii prin încărcare/descărcare, dacă pe cutia exterioară este atașată o etichetă de întreținere, vă rugăm să actualizați informațiile de întreținere de pe aceasta. Dacă nu există o etichetă de întreținere, vă rugăm să înregistrați data întreținerii și SOC-ul bateriilor și să păstrați datele pentru a facilita ținerea evidenței întreținerii.

5 Instalare

5.1 Cerințe privind mediul de instalare

Cerințe privind mediul de instalare

AVIZ

- Sursa principală a zgomotului de funcționare a bateriei provine de la sistemul de răcire activ, mai precis de la ventilatorul de răcire cu flux axial, cu un design optimizat hidrodinamic.
- Atunci când bateria produce un zgomot de flux de aer regulat de ≤35 dB(A), acest lucru indică faptul că sistemul de răcire funcționează normal și nu va avea niciun impact asupra performanței electrice, siguranței structurale și duratei de viață a echipamentului. Dacă sunteți sensibil la zgomot, vă rugăm să alegeți locația de instalare în mod rezonabil.

1. Nu instalați echipamentul într-un loc situat în apropierea unor materiale inflamabile, explozive sau corozive.
2. Nu instalați echipamentul într-un loc ușor accesibil, în special la îndemâna copiilor. În timpul funcționării, echipamentul atinge temperaturi ridicate. Nu atingeți suprafața pentru a evita arsurile.
3. Evitați conductele de apă și cablurile îngropate în perete atunci când faceți găuri.
4. Instalați echipamentul într-un loc protejat, pentru a evita expunerea directă la soare, ploaie și zăpadă. Construiți un parasolar, dacă este necesar.
5. Locul de instalare a echipamentului trebuie să fie bine ventilat pentru disiparea căldurii și suficient de spațios pentru operațiuni.
6. Echipamentul cu un grad ridicat de protecție împotriva pătrunderii poate fi instalat în interior sau în exterior. Temperatura și umiditatea la locul de instalare trebuie să se încadreze în intervalul adecvat.
7. Instalați echipamentul la o înălțime convenabilă pentru operare și întreținere, asigurându-vă că luminile indicatoare ale echipamentului și toate etichetele sunt ușor de vizualizat, iar bornele de cablare sunt ușor de manevrat.
8. Altitudinea de instalare a echipamentului trebuie să fie mai mică decât altitudinea maximă de funcționare de 4000 m.
9. Instalați echipamentul departe de surse de interferențe electromagnetice. Dacă în apropierea echipamentului se află echipamente de comunicații radio sau fără fir cu frecvențe sub 30 MHz, asigurați-vă că invertorul se află la o distanță de cel puțin 30 m față de echipamentul fără fir.





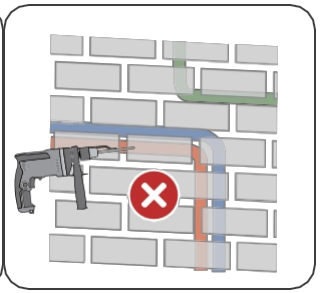

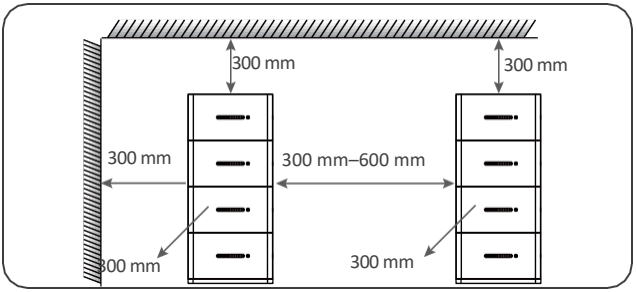

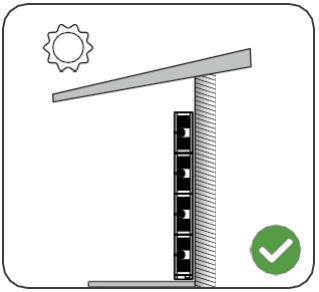

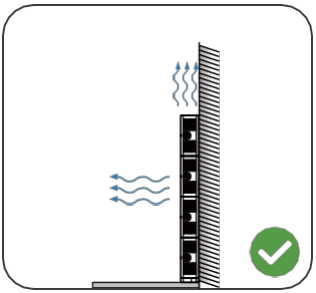

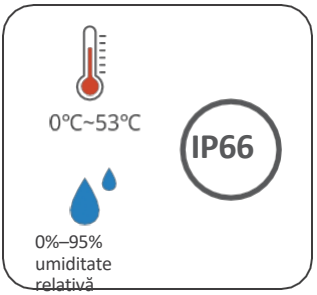

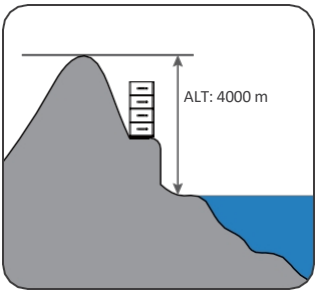

AVERTISMENT

Dacă este instalată într-un mediu cu temperatură sub 0 °C, bateria nu va putea continua încărcarea pentru a-și reface energia după descărcare, ceea ce va duce la activarea protecției împotriva subtensiunii.

Lynxhome D: Intervalul de temperatură de încărcare: 0 < T < 53 °C; Intervalul de temperatură de descărcare:

-20 < T < 53 °C.

Cerințe privind suportul de montare

- Suportul de montare trebuie să fie neinflamabil și ignifug.
- Instalați echipamentul pe o suprafață suficient de solidă pentru a-i suporta greutatea.
- Așezați sistemul de baterii lângă perete și montați suporturile de fixare pentru a împiedica bateria să cadă.

Cerințe privind unghiul de instalare

Instalați echipamentul în poziție verticală, fără a-l înclina sau a-l așeza cu susul în jos.

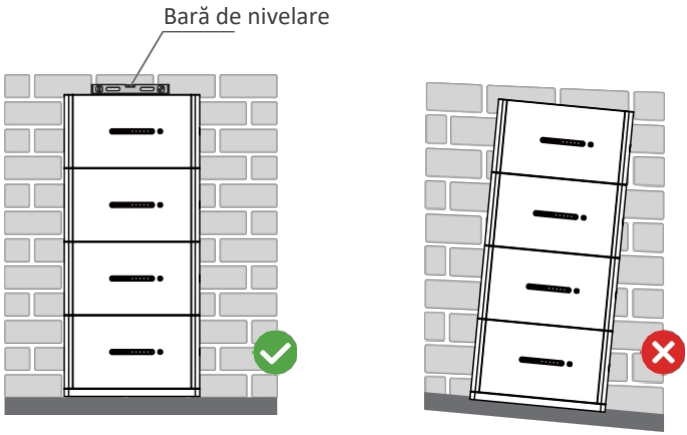

5.2 Deplasarea echipamentului

- Operațiunile precum transportul, expedierea, instalarea și așa mai departe trebuie să respecte legile și reglementările țării sau regiunii în care se află invertorul.
- Deplasați echipamentul la locul de instalare înainte de instalare. Urmați instrucțiunile de mai jos pentru a evita rănirea personalului sau deteriorarea echipamentului.
  1. Luați în considerare greutatea echipamentului înainte de a-l muta. Alocați suficient personal pentru a muta echipamentul, pentru a evita vătămările corporale.
  2. Purtați mănuși de protecție pentru a evita rănirea personală.
  3. Mențineți echilibrul pentru a evita căderea atunci când mutați echipamentul.

5.3 Instalarea bateriei în sistemul

AVERTISMENT
• Sistemul de baterii trebuie instalat pe o bază sau pe un suport de montare pe perete. • Atunci când stivuiți bateriile, este necesar să utilizați unelte auxiliare pentru instalare. • Atunci când un singur grup de baterii depășește 3 bucăți, se recomandă utilizarea unei baze de instalare. • Vă rugăm să stivuiți bateriile conform metodei de stivuire recomandate.

Metoda de stivuire a bateriilor		
Numărul total de baterii (blocuri)	Primul stiv (bloc)	Al doilea stiv (bloc)
8	4	4
7	4	3
6	3	3
5	3	2
4	2	2
3	3	-
2	2	-
1	1	-

5.3.1 Instalarea suportului de perete (opțional)

Pasul 1: Fixați bine suportul de perete pe perete. Asigurați-vă că suportul este așezat corect și folosiți o nivelă pentru a verifica dacă suportul este orizontal.

Pasul 2: După ajustarea poziției și a nivelului suportului, marcați punctele de găurire, apoi îndepărtați suportul.

Pasul 3: Găuriți și instalați șurubul de expansiune.

1. Pasul 4: Folosiți o mașină de găurit cu percuție pentru a realiza găurile (diametrul găurii: 15 mm, adâncime: 60 mm).
2. Curățați gaura.
3. Folosiți un ciocan de cauciuc pentru a introduce șurubul de expansiune în gaură.
4. Folosiți o cheie hexagonală externă pentru a strânge piulița în sensul acelor de ceasornic, astfel încât șurubul să se extindă.
5. Rotiți piulița în sens invers acelor de ceasornic pentru a o scoate.

Pasul 4: Folosiți o cheie hexagonală externă pentru a monta suportul pe perete.

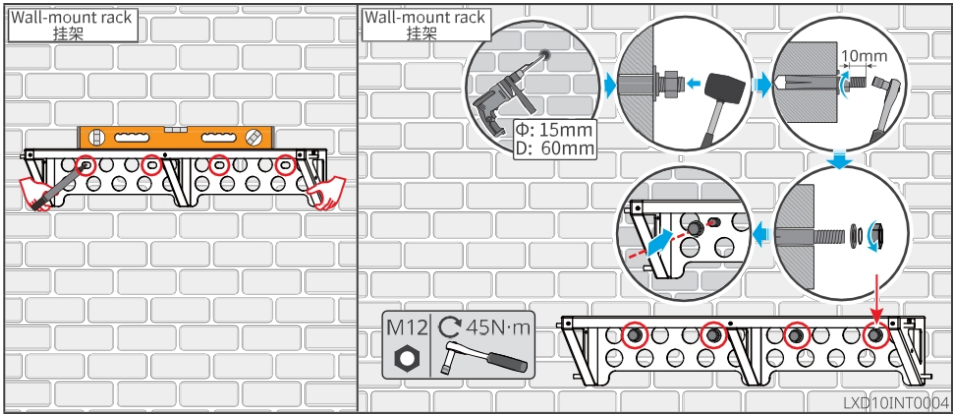

AVIZ

Verificați dacă în pachet există picioare reglabile. Dacă nu și aveți nevoie de ele, vă rugăm să contactați distribuitorul sau serviciul post-vânzare pentru a le obține.

5.3.2 Instalarea bazei (opțional)

Instalați picioarele reglabile pe bază.

Așezați baza la o distanță de 15-20 mm de perete, paralel cu peretele, și asigurați-vă că suprafața de sprijin este plană.

Când instalați bateria folosind baza, asigurați-vă că partea stângă a bateriei este strâns lipită de blocul de limitare de pe bază.

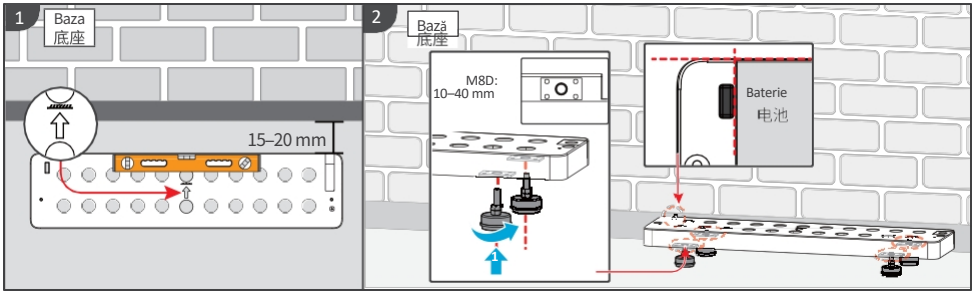

5.3.3 Instalarea bateriei în sistemul

Pasul 1: Fixați suportul de blocare pe baterie.

Pasul 2: Marcați poziția de găurire și realizați găurile.

1. Folosiți o mașină de găurit cu percuție pentru a realiza găurile (diametrul găurii: 8 mm, adâncime: 60 mm).
2. Curățați orificiul.

Pasul 3: Instalați șurubul de expansiune.

1. Folosiți un ciocan de cauciuc pentru a introduce șurubul de expansiune în gaură.
2. Folosiți o cheie hexagonală externă pentru a strânge piulița în sensul acelor de ceasornic, astfel încât șurubul să se extindă.
3. Rotiți piulița în sens invers acelor de ceasornic pentru a o scoate.

Pasul 4: Reinstalați bateria pe bază sau pe suport și reglați poziția bateriei astfel încât să se afle la o distanță de 15-20 mm de perete.

Pasul 5: Folosiți o cheie hexagonală externă pentru a fixa bateria de perete și folosiți o șurubelniță dinamometrică pentru a fixa suportul de blocare la baterie.

Pasul 6: Dacă trebuie instalate mai multe baterii, repetați pașii 3-4 pentru a finaliza instalarea tuturor bateriilor.

Pasul 7: Folosiți suporturile de blocare pentru a fixa bateria pe bază sau pe suport, apoi fixați bateriile în ordine.

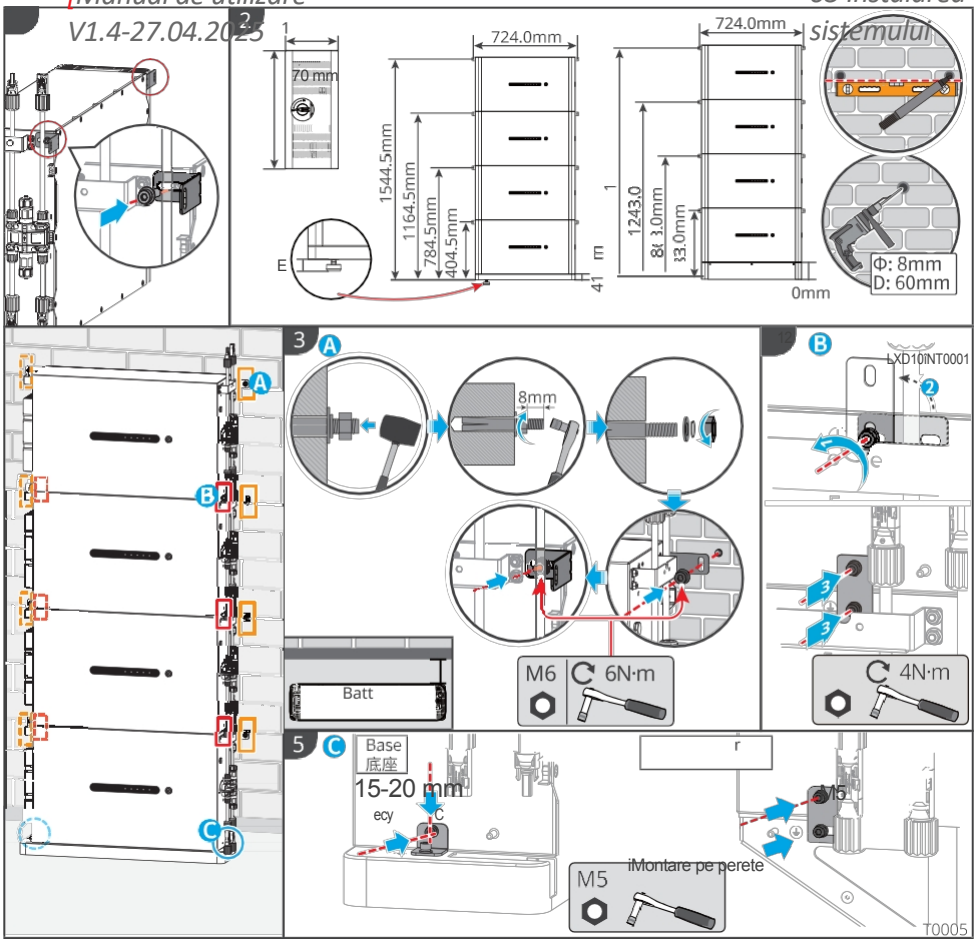
2
70 mm
724.0mm
1544.5mm
1164.5mm
784.5mm
404.5mm
724.0mm
1243.0
Φ: 8mm
D: 60mm
0mm
3
8mm
Batt
M6
6N·m
B
LXD10INT0001
4N·m
5
C
Base
底座
15-20 mm
M5
iMontare pe perete
T0005

4 Nm

LXD0iN

6 ul electric Conectare

6.1 i de siguranță și precauții

PERICOL

- În timpul funcționării sistemului de baterii există tensiune înaltă. Opriți sistemul de baterii înainte de orice operațiune pentru a evita pericolul. Respectați cu strictețe toate măsurile de siguranță descrise în acest manual și etichetele de siguranță de pe echipament în timpul funcționării.
- Efectuați conexiunile electrice în conformitate cu legile și reglementările locale. Aceasta include operațiunile, cablurile și specificațiile componentelor.
- Legați împreună cablurile de același tip și așezați separat cablurile de tipuri diferite. Nu așezați cablurile încurcate sau încrucișate.
- Asigurați-vă că conductorul cablului este în contact deplin cu borna de cablare și că partea izolată a cablului nu este sertizată împreună cu borna de cablare atunci când sertizați borna. În caz contrar, echipamentul ar putea să nu funcționeze corespunzător sau să se încălzească din cauza unei conexiuni nesigure după funcționare, ceea ce ar putea duce la deteriorarea bornei bateriei.

AVERTISMENT

- Purtați echipament de protecție personală, cum ar fi încălțăminte de protecție, mănuși de protecție și mănuși izolante în timpul realizării conexiunilor electrice.
- Toate conexiunile electrice trebuie efectuate de către profesioniști calificați.
- Culorile cablurilor din acest document sunt doar orientative, iar specificațiile concrete ale cablurilor trebuie să respecte reglementările locale.
- Pentru piața australiană, este necesar un dispozitiv de protecție la supracurent și de izolare care să acționeze simultan asupra conductorilor pozitivi și negativi, atât între invertor și sistemul de baterii, cât și între sistemele de baterii în paralel.

6.2 ul electric

AVIZ

- Un singur grup al sistemului de baterii poate stivui până la 4 baterii.
- Sistemul de baterii suportă până la două grupuri de câte 8 baterii pentru extinderea capacității.
- Funcțiile portului de comunicație al bateriei sunt identice. Asigurați-vă că un port de comunicație al bateriei 1 este conectat la invertor, iar celălalt port de comunicație este conectat la cealaltă baterie. Asigurați-vă că portul de comunicație al bateriei n+m are instalată o rezistență terminală. Dacă rezistența terminală nu este instalată, sistemul de baterii nu va funcționa corect.
- Vă rugăm să sigilați portul de alimentare neutilizat de pe baterie.

Cablu de comunicație Linie
de alimentare pozitivă Linie
de alimentare negativă
Rezistor terminal
Cablu PE

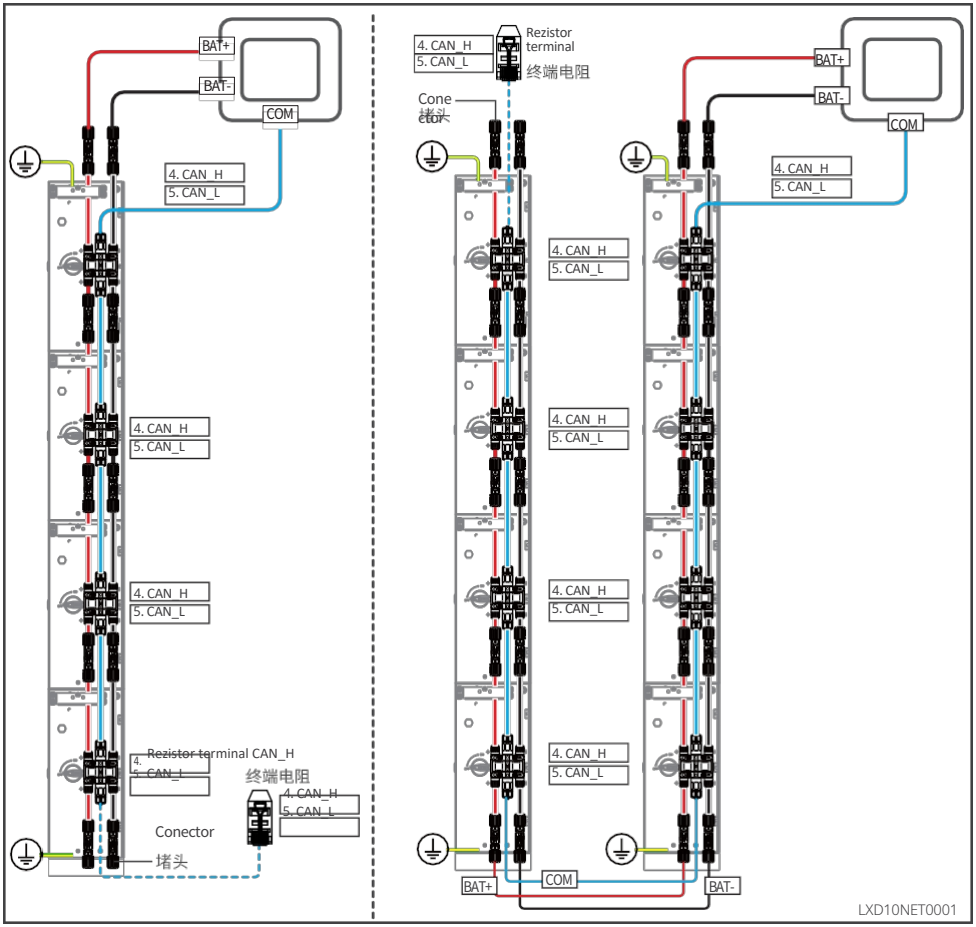

6.3 Conectarea cablului PE d

AVERTISMENT

- Conectați mai întâi cablul PE înainte de a instala echipamentul. Deconectați cablul PE înainte de a demonta echipamentul.
- Asigurați-vă că forța de tragere a cablului după sertizare este mai mare de 400 N.
- Cablul PE trebuie pregătit de către client. Specificații recomandate:
  - Tip: cablu de cupru cu un singur conductor pentru exterior
  - Secțiunea transversală a conductorului: 6 mm²

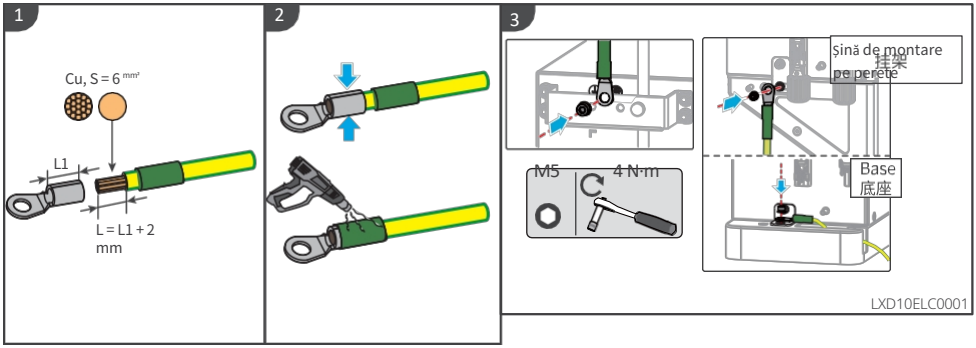

6.4 Conectarea cablului de alimentare cu curent continuu ( )

AVERTISMENT

- Cablul de alimentare cu curent continuu trebuie asigurat de client. Specificații recomandate:
  - Tip: cablu de cupru cu un singur conductor pentru exterior
  - Vă rugăm să alegeți terminalele de sertizare adecvate pentru cabluri în funcție de dispozitivele conectate efectiv.
- Vă rugăm să utilizați clești hidraulici adecvați, în funcție de modelul conectorului de curent continuu. Specificațiile recomandate sunt:
  - Unealta recomandată pentru sertizarea terminalelor de curent continuu ale bateriei, fără etichetele terminalelor de blocare HD de pe punga cu închidere zip din pachetul de livrare, este cleștele hidraulic YQK-70.
  - Unitatea recomandată pentru sertizarea terminalelor de curent continuu ale bateriei cu etichete de terminale de blocare HD de pe punga cu fermoar din pachetul livrat este cleștele hidraulic VXC9.
  - Dacă cleștele hidraulic recomandat nu poate fi achiziționat, vă rugăm să alegeți unealta de sertizare în funcție de dimensiunea bornelor, pentru a vă asigura că bornele sertizate îndeplinesc cerințele de utilizare.
- Asigurați-vă că forța de tragere a cablului după sertizare este mai mare de 310 N.
- Dacă portul de curent continuu nu necesită o conexiune prin cablu, vă rugăm să instalați un dop impermeabil; în caz contrar, acest lucru poate afecta nivelul de protecție al echipamentului.
- Vă rugăm să utilizați conectorii și bornele de curent continuu livrate pentru a conecta cablurile de alimentare:
  - Pentru cablul de alimentare negru al sistemului de baterii cu o etichetă cu textul „HD” sau cu un tub numerotat alb, vă rugăm să îl conectați la conectorul cu eticheta „HD Locking Terminal” de pe punga cu fermoar inclusă în livrare.
  - Pentru cablul de alimentare negru al sistemului de baterii fără etichetă cu cuvântul „HD” sau fără tub alb cu număr, vă rugăm să verificați dacă eticheta terminalului de blocare HD este aplicată pe punga cu fermoar care conține conectorii de alimentare. Dacă nu, conectorii mascul și feminin trebuie conectați unul la celălalt. Dacă există o etichetă a terminalului de blocare HD, vă rugăm să contactați distribuitorul sau serviciul post-vânzare.

Conectarea cablurilor de alimentare între două grupuri de baterii

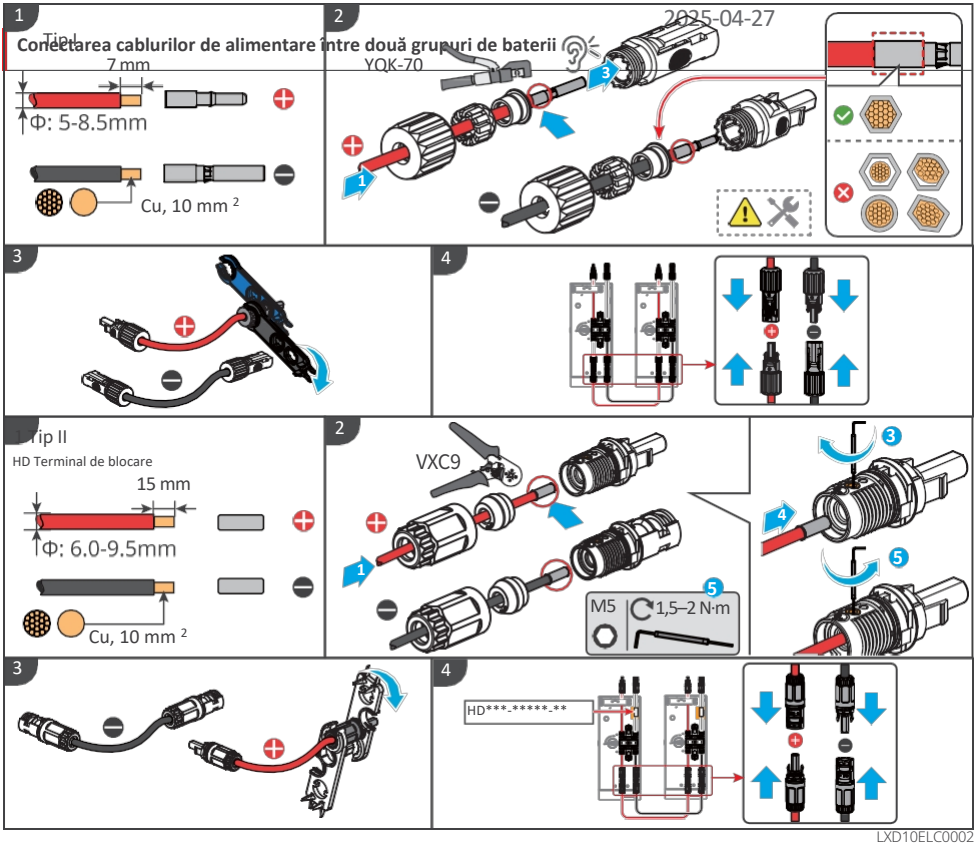

LXD10ELC0002

Conectarea cablurilor de alimentare între baterie și invertor

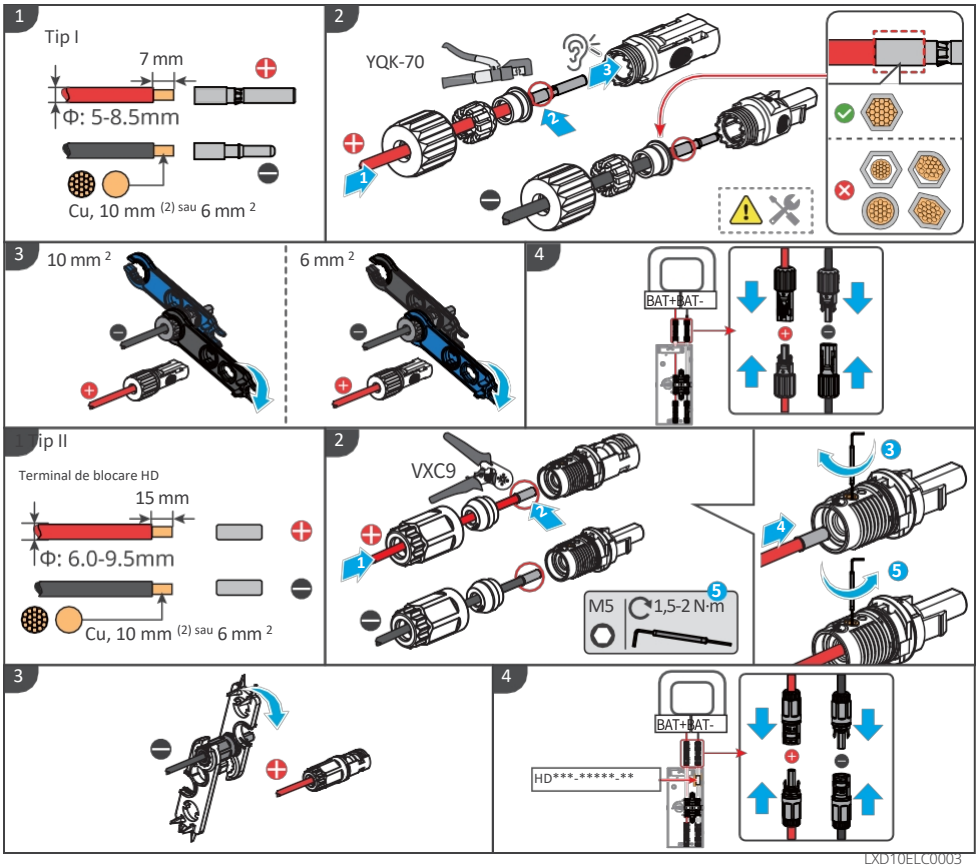

Demontați conectorul cu bornă de blocare HD

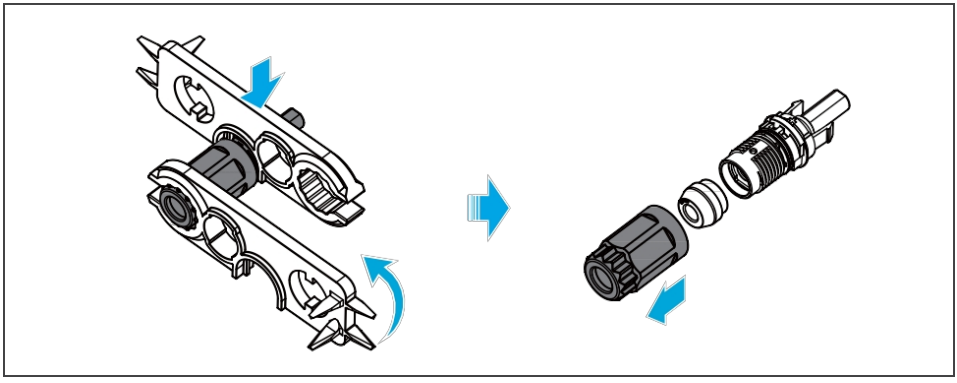

Dacă trebuie să scoateți conectorul de alimentare, vă rugăm să urmați pașii de mai jos și să utilizați uneltele livrate împreună cu cutia.

Tipul I

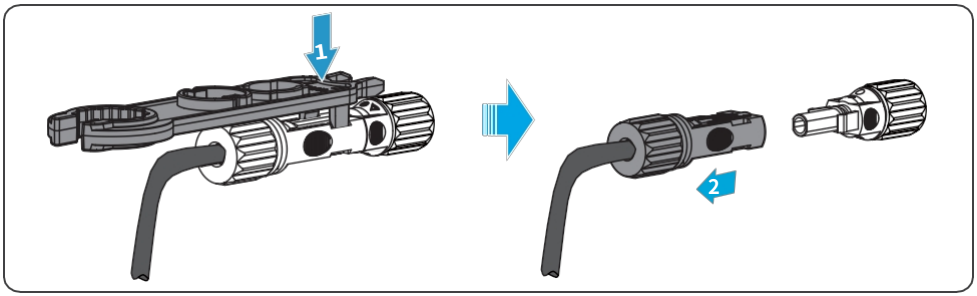

Tipul II

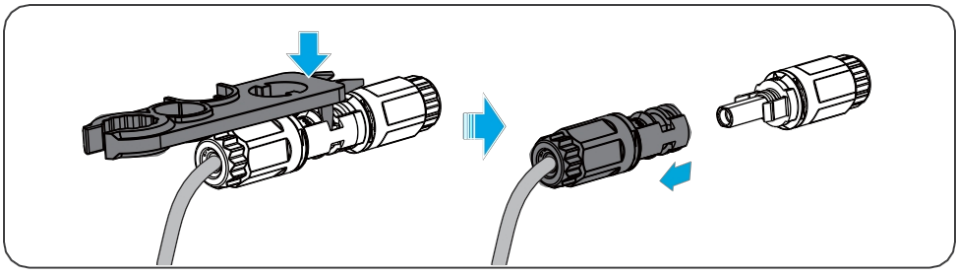

6.5 Conectarea cablului de comunicație și instalarea rezistorului terminal

AVERTISMENT

- Cablurile de comunicație dintre invertor și baterie, precum și cablurile dintre baterii, trebuie pregătite de clienți. Specificații recomandate: cablu de rețea standard și conector RJ45.
- Vă rugăm să utilizați cablurile de comunicație livrate împreună cu cutia pentru conexiunile de comunicație dintre bateriile din același grup.
- Unele invertoare au fost livrate cu cabluri de comunicație pentru conectarea invertorului la baterie, care pot fi utilizate în funcție de necesitățile reale.
- Dacă rezistența terminală nu este instalată, este posibil ca sistemul de baterii să nu funcționeze corespunzător.
- Nu îndepărtați dopul de etanșare în timpul instalării.

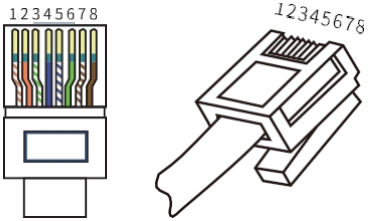

Definiția porturilor

PIN	Culoare	Definiție	Descriere
1	Portocaliu și alb	RS485A	Rezervat
2	Portocaliu	RS485B	
4	Albastru	CAN_H	Comunicarea între baterie și invertor sau între baterii
5	Albastru și alb	CAN_L	
3, 6, 7, 8	Verde și alb, verde, maro și alb, maro	-	

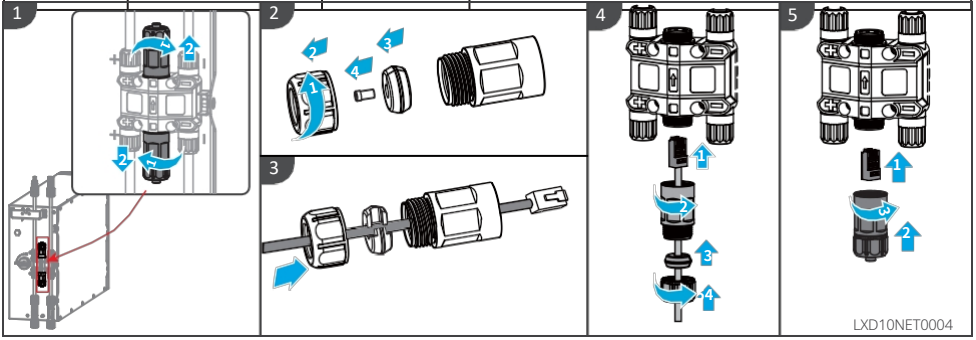

6.6 Instalarea husei de protecție

AVIZ

Înainte de a instala capacul de protecție frontal al suportului, vă rugăm să îndepărtați hârtia de protecție de pe partea din spate a capacului de protecție.

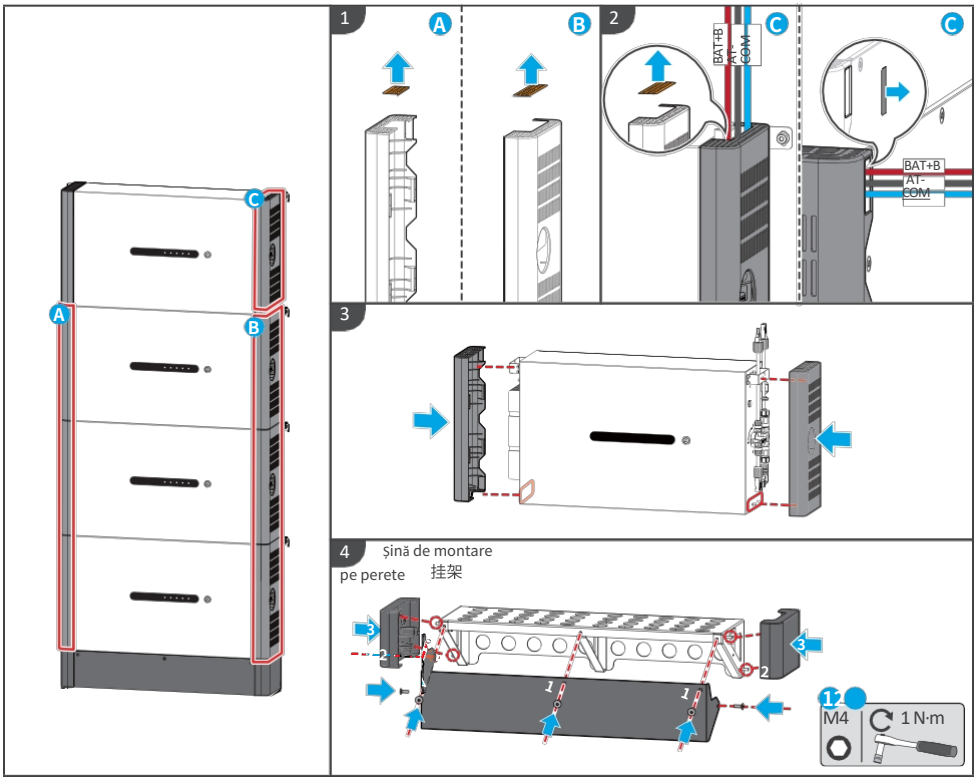

7 ul sistemului Funcționare

7.1 Verificați înainte de a porni sistemul de

Verificați următoarele elemente înainte de a porni alimentarea cu energie electrică, pentru a evita deteriorarea sistemului de baterii.

Nr.	Element de verificare
1	Produsul este instalat ferm într-un loc curat, bine ventilat și ușor de utilizat.
2	Cablul PE, cablurile de alimentare, cablurile de comunicații și rezistențele terminale sunt conectate corect și în siguranță.
3	Clemele de cablu sunt intacte, dispuse corespunzător și uniform.
4	Porturile și terminalele neutilizate sunt sigilate.

7.2 Alimentare sistem baterie Activat

AVERTISMENT
Instalați întrerupătorul de circuit între invertor și baterie, în conformitate cu legile și reglementările locale.

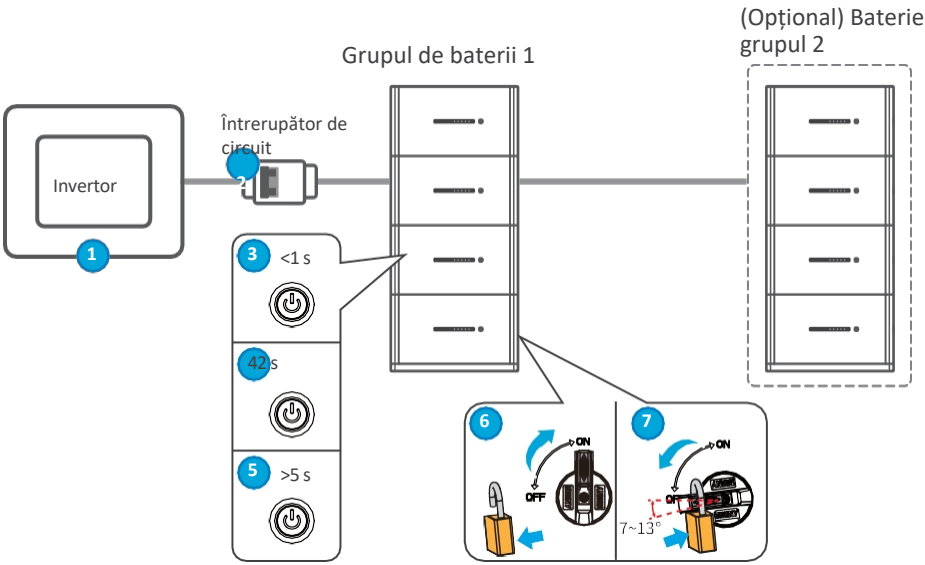

DCswitchlock se utilizează numai în Australia

Pornire

Porniți: 2 → 6 → 3 → 1

2 Porniți întrerupătorul situat între invertor și sistemul de baterii.

6 → 3 Rotiți comutatorul de alimentare al bateriei în poziția ON și apăsați scurt butonul multifuncțional al bateriei. Toate bateriile trebuie pornite separat.

1 Porniți invertorul din sistemul de stocare a energiei. Vă rugăm să consultați manualul de utilizare corespunzător al invertorului pentru instrucțiuni detaliate de operare.

Pornire la rece

Pornire de la zero: În sistemul de stocare a energiei, această funcție este utilizată numai atunci când nu există alimentare nici pe partea fotovoltaică, nici pe partea rețelei, iar funcția off-grid a invertorului trebuie activată.

Pornire: 2 → 6 → 3 (15 s) → 4

2 Porniți întrerupătorul situat între invertor și sistemul de baterii.

6 → 3 Rotiți comutatorul de alimentare al bateriei în poziția ON și apăsați scurt butonul multifuncțional al bateriei. Toate bateriile trebuie pornite separat.

4 Așteptați 15 secunde după ce toate bateriile au fost pornite, apoi apăsați butonul multifuncțional de pe orice baterie timp de 2 secunde.

7.3 Setarea parametrilor bateriei

AVERTISMENT
Pentru a asigura funcționarea normală a sistemului de baterii, după pornirea acestuia, utilizatorul trebuie să selecteze modelul corect de baterie prin intermediul aplicației SolarGo.

Pasul 1: Descărcați aplicația SolarGo.

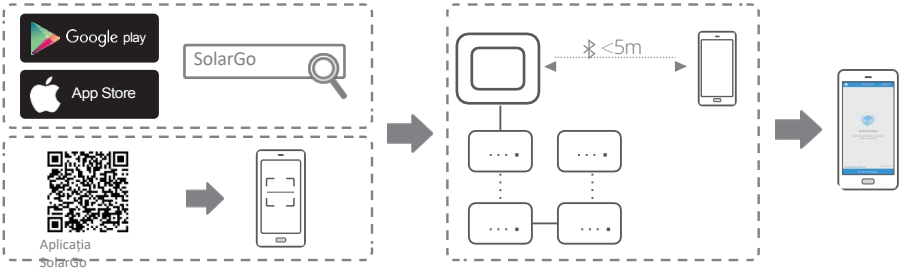

Pasul 2: Conectați invertorul.

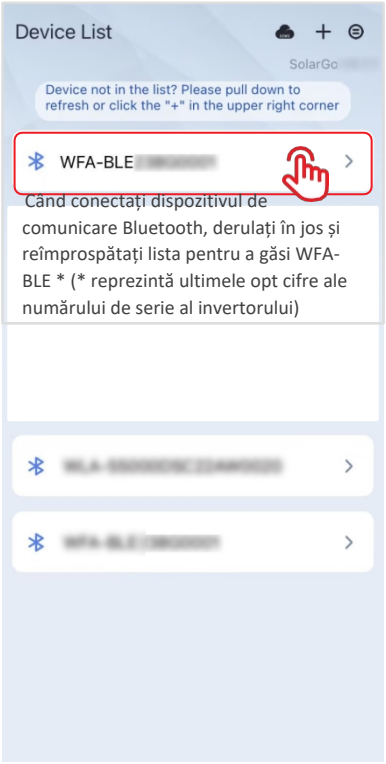

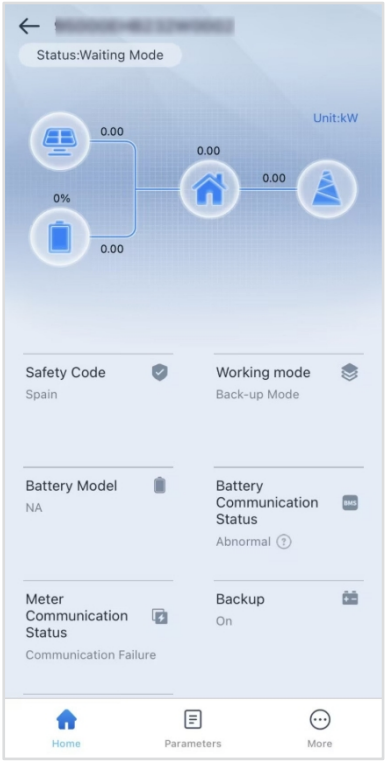

Pasul 3: Accesați pagina principală, apoi faceți clic pe Mai multe > Setare rapidă > Mod acces baterie > Acces baterie pentru a intra în pagina de setare a parametrilor. Urmați instrucțiunile de pe interfață pentru a accesa interfața de selectare a modelului de baterie și setați modelul bateriei.

AVERTISMENT
• Un model incorect de baterie poate provoca defectarea sistemului. Vă rugăm să setați corect modelul bateriei. • Dacă se utilizează o singură baterie, selectați „Lynx Home D Series”; dacă se utilizează mai multe baterii, selectați „Lynx Home D Series * N”.

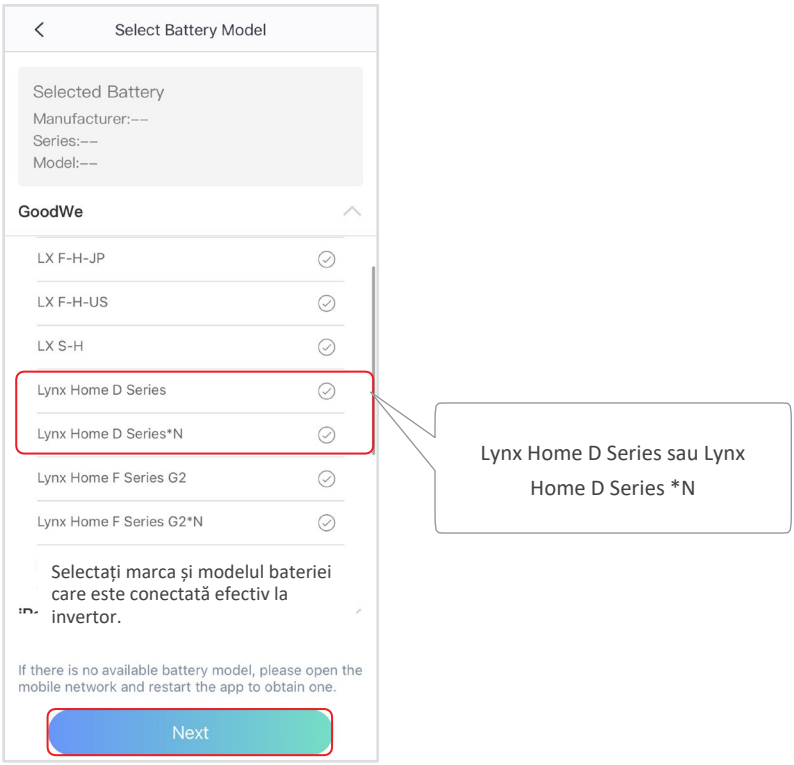

7.4 Indicator Stare

Stare normală

Starea indicatorului SOC	Starea indicatorului butonului	Starea sistemului de baterii
Indicatorul SOC indică nivelul de încărcare (SOC) al sistemului de baterii. 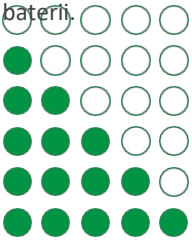 SOC < 5 % 5 % ≤ SOC < 25 % 25 % ≤ SOC < 50 % 50 % ≤ SOC < 75 % 75 % ≤ SOC < 95 % 95 % ≤ SOC ≤ 100 % Ultimul indicator SOC clipește o dată pe secundă. • Când 5% ≤ SOC < 25%, SOC1 clipește. • Când 25% ≤ SOC < 50%, SOC1 clipește. • Când 50% ≤ SOC < 75%, SOC3 clipește. • Când 75% ≤ SOC < 95%, SOC4 clipește. • Când 95% ≤ SOC ≤ 100%, SOC5 clipește.	Lumina verde clipește	Sistemul bateriei se află în stare de așteptare.
	Lumina verde este aprinsă continuu	Sistemul de baterii se află în stare de încărcare. Notă: Când SOC-ul bateriei atinge limita de încărcare, încărcarea se va opri.
	Lumina verde aprinsă continuu	Sistemul de baterii se află în stare de descărcare. Notă: Atunci când nu este necesară alimentarea cu energie a sarcinii din sistem sau când SOC este sub adâncimea de descărcare setată, bateria nu se va mai descărca.

Stare anormală

Starea indicatorului butonului	Starea sistemului bateriei	Soluții
Lumina roșie clipește	Alarmă a sistemului de baterii	După declanșarea unei alarme în sistemul de baterii, informațiile privind alarma pot fi vizualizate prin intermediul aplicației SolarGo.

Lumina roșie aprinsă continuu	Defecțiune a sistemului de baterii	Verificați starea indicatorului SOC sau aplicația SolarGo pentru a determina defecțiunea care a apărut și remediați problema urmând metodele recomandate în secțiunea Depanare.

8 Întreținere

8.1 Oprirea alimentării sistemului de baterii

PERICOL

- Opriți sistemul de baterii înainte de operațiuni și întreținere. În caz contrar, echipamentul se poate deteriora sau pot apărea șocuri electrice.
- Respectați cu strictețe cerințele de oprire a alimentării pentru a evita deteriorarea sistemului.

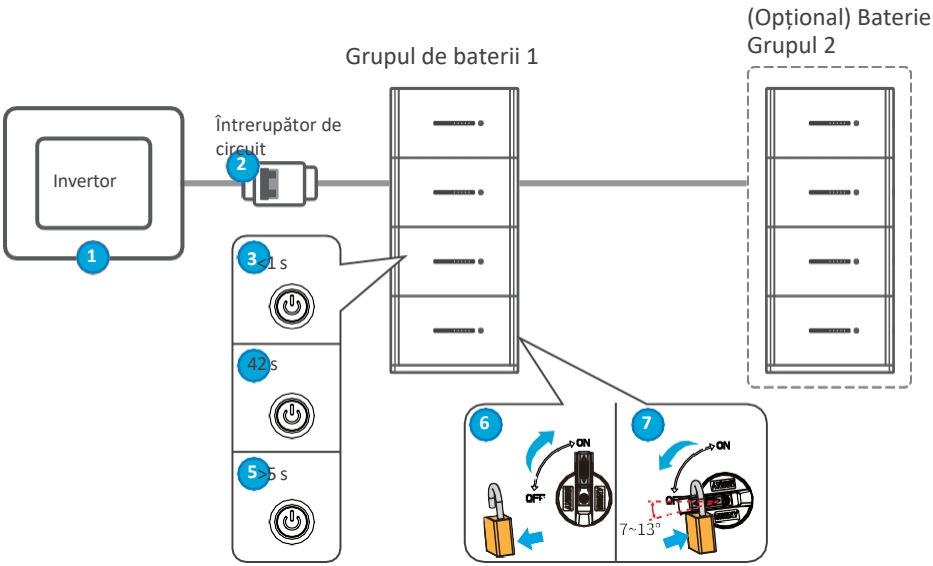

Blocarea comutatorului de curent continuu se utilizează numai în Australia

Oprire

Oprire: 15 s → 1 → 5 → 7 → 2

1 Opriți invertorul din sistemul de stocare a energiei. Vă rugăm să consultați manualul de utilizare corespunzător al invertorului pentru instrucțiuni detaliate.

5 Apăsați butonul multifuncțional de pe orice baterie timp de 5 secunde pentru a opri bateria și așteptați 15 secunde.

7 Toate comutatoarele de alimentare ale bateriilor trebuie să fie
2 comutate în poziția OFF. Opriți întrerupătorul de circuit situat între invertor și sistemul de baterii.

8.2 Întreținere de rutină a sistemului h

AVERTISMENT

- Contactați serviciul post-vânzare pentru asistență dacă constatați orice problemă care ar putea afecta bateria sau invertorul hibrid. Demontarea fără autorizație este strict interzisă.
- Contactați serviciul post-vânzare pentru ajutor dacă conductorul de cupru este expus. Nu atingeți și nu dezasamblați pe cont propriu, deoarece există pericol de înaltă tensiune.
- În cazul altor situații de urgență, contactați serviciul post-vânzare cât mai curând posibil. Operați conform instrucțiunilor sau așteptați sosirea personalului de service post-vânzare.
- Dacă trebuie să înlocuiți bateria sau să măriți capacitatea acesteia, vă rugăm să contactați distribuitorul sau personalul de service post-vânzare.

Element de întreținere	Perioada de întreținere
Verificați dacă suportul de blocare este fixat; dacă nu este, strângeți-l.	O dată la 6 luni
Verificați dacă carcasa exterioară este deteriorată. Reparați vopseaua sau contactați serviciul post-vânzare dacă există vreo deteriorare.	O dată la 6 luni
Verificați dacă cablurile sunt expuse. Înlocuiți cablul expus sau contactați serviciul post-vânzare pentru asistență.	O dată la 6 luni
Verificați dacă există praf în jurul modulului bateriei. Curățați praful, dacă există, pentru a evita afectarea disipării căldurii.	O dată la 6 luni
Verificați dacă există lichide sau dăunători în apropierea bateriei, pentru a evita pătrunderea acestora pe termen lung.	O dată la 6 luni

8.3 Depanare

Defecțiune	Cauză	Soluții
Înclinarea sistemului de baterii	Solul este denivelat sau deformat.	Așezați bateria pe o suprafață plană și dură.
Lumina indicatoare se stinge în timpul funcționării	Scurtcircuit la cablu sau defecțiune internă a sistemului de baterii.	1. Verificați dacă există scurtcircuite în cablurile externe. 2. Opriți sistemul bateriei și așteptați 2 ore, apoi porniți-l.
Lumina indicatoare a butonului devine roșie și clipește, iar lumina SOC afișează nivelul bateriei	1. Defecțiune a cablului de comunicație. 2. Modelul bateriei setat în aplicația SolarGo este incorect.	1. Verificați dacă cablurile de comunicație sunt corecte. 2. Verificați dacă invertorul funcționează corect. 3. Setați modelul corect al sistemului de baterii prin aplicația SolarGoApp.

8.4 ul sistemului Depanare

Sistemul de baterii se poate opri automat, iar unele funcții pot să nu funcționeze corect în cazul unei defecțiuni a sistemului de baterii. Efectuați depanarea conform metodelor următoare. Contactați serviciul post-vânzare dacă aceste metode nu funcționează. Colectați informațiile de mai jos înainte de a contacta serviciul post-vânzare, astfel încât problemele să poată fi rezolvate rapid.

1. Informații despre baterie, cum ar fi: numărul de serie, versiunea software-ului, data instalării dispozitivului, momentul apariției defecțiunii, frecvența cu care a apărut etc.
2. Mediul ambiant, cum ar fi: condițiile meteorologice și mediul de instalare. Se pot furniza fotografii, videoclipuri și alte fișiere pentru a ajuta la analiza problemei.
3. Când apare o alarmă sau o defecțiune, doar indicatorul luminos al butonului multifuncțional al bateriei principale clipește sau rămâne aprins.
4. Într-un sistem cu mai multe baterii, bateria cu cel mai mic număr de serie este, în mod implicit, bateria principală. Ordinea de instalare a bateriilor nu afectează relația master-slave.

Indicatorul butonului multifuncțional	Starea indicatorului SOC	Defecțiune	Soluții
Lumină roșie aprinsă continuu	○○○○●	Supratensiune baterie	Opriți alimentarea și așteptați 2 ore. Contactați serviciul post-vânzare dacă problema persistă.
Lumină roșie aprinsă continuu	○○○●○	Tensiune scăzută a bateriei	Contactați serviciul post-vânzare.
Lumină roșie aprinsă continuu	○○○●●	Temperatură ridicată a celulei	Opriți alimentarea și așteptați 2 ore. Contactați serviciul post-vânzare dacă problema persistă.
Lumină roșie aprinsă continuu	○○●○○	Temperatura de încărcare scăzută	Opriți aparatul și așteptați ca temperatura să revină la normal. Contactați serviciul post-vânzare dacă problema persistă.
Lumină roșie aprinsă continuu	○○●○●	Temperatură scăzută de descărcare	Opriți aparatul și așteptați ca temperatura să revină la normal. Contactați serviciul post-vânzare dacă problema persistă.

 Lumină roșie aprinsă continuu		Supracurent la încărcare	Reporniți bateria. Contactați serviciul post-vânzare dacă problema persistă.

Lumina roșie aprinsă continuu		Supracurent la descărcare	Reporniți bateria. Contactați serviciul post-vânzare dacă problema persistă.
Lumina roșie aprinsă continuu		Excepție de diferență de temperatură	Opriți alimentarea și așteptați 2 ore. Contactați serviciul post-vânzare dacă problema persistă.
Lumina roșie aprinsă continuu		VoltageDiffe renceExcepti on	Reporniți bateria și așteptați 12 ore. Contactați serviciul post-vânzare dacă problema persistă.
Lumina roșie aprinsă continuu		Excepție legată de cablaj	Reporniți bateria. Contactați serviciul post-vânzare dacă problema persistă.
Lumina roșie aprinsă continuu		MOS nu poate fi închis	Reporniți bateria. Contactați serviciul post-vânzare dacă problema persistă.
Lumina roșie aprinsă continuu		Aderarea MOS	Reporniți bateria. Contactați serviciul post-vânzare dacă problema persistă.
Lumina roșie aprinsă continuu		Eroare de conectare în paralel	Verificați modelul bateriei. Contactați serviciul post-vânzare dacă modelul bateriei este incorect.
Lumina roșie aprinsă continuu		BMU Eroare de comunicare	Reporniți bateria. Contactați serviciul post-vânzare dacă problema persistă.

Lumina roșie aprinsă continuu		MCU Eroare de comunicare internă	Reporniți bateria. Contactați serviciul post-vânzare dacă problema persistă.

 Lumina roșie aprinsă continuu		Eșec la preîncărcare	Reporniți bateria. Contactați serviciul post-vânzare dacă problema persistă.
 Lumina roșie aprinsă continuu		Eroare de supraîncălzire MOS	Opriți alimentarea și așteptați 2 ore. Contactați serviciul post-vânzare dacă problema persistă.
 Lumina roșie aprinsă continuu		Eroare de supraîncălzire a comutatorului de curent	Opriți alimentarea și așteptați 2 ore. Contactați serviciul post-vânzare dacă problema persistă.
 Lumina roșie aprinsă continuu		Eroare hardware BMS de supracurent	Opriți alimentarea și așteptați 2 ore. Contactați serviciul post-vânzare dacă problema persistă.
 Lumina roșie aprinsă continuu		Eroare DCDC	Opriți alimentarea și așteptați 2 ore. Contactați serviciul post-vânzare dacă problema persistă.
 Lumina roșie aprinsă continuu		Defecțiune microelectronică defect	Contactați serviciul post-vânzare.
 Clipește	-	Pierderea comunicării cu invertorul	Vă rugăm să verificați dacă cablul de comunicație al invertorului funcționează normal. Dacă problema persistă după reconectare, vă rugăm să contactați serviciul post-vânzare.

9 i tehnici

Date tehnice		LX D5.0-10
Energie utilizabilă (kWh) *1		5
Tipul celulei		LFP ($LiFePO_4$)
Configurația celulei		16S1P
Tensiune nominală (V)		Încărcare: 435; Descărcare: 380
Tensiune de ieșire (V)		320~480
Putere nominală (kW) *2		3
Putere de vârf (kW) *2		5 kW, 10 s
Interval de temperatură de funcționare (℃)		Încărcare: 0~+53; Descărcare: -20~+53
Umiditate relativă		0–95 %
Altitudine maximă de funcționare (m)		4000
Comunicații		CAN
Greutate (kg)		52
Dimensiuni (L×Î×A mm)		700 × 380 × 170
Grad de protecție împotriva pătrunderii		IP66
Temperatura de depozitare (℃)		0~+35 (＜Un an); -20~0 (≤O lună)
Metoda de montare		Stivuit pe podea/montat pe perete
Standard și certificare	Siguranță	IEC 62619, IEC 60730, VDE 2510-50, CE, CEC
	EMC	CE, RCM
	Transport	UN38.3

*1: Condiții de testare, 100% DOD, încărcare și descărcare la 0,2 C la +25 ± 3 °C pentru sistemul de baterii la începutul duratei de viață. Energia utilizabilă a sistemului poate varia în funcție de invertor.
*2: Se va produce o reducere a puterii în funcție de temperatură și de SOC.

Site-ul web GoodWe

GoodWe Technologies Co., Ltd.

Nr. 90, str. Zijin, New District, Suzhou, 215011, China
www.goodwe.com
service@goodwe.com

Contact Google