BISON

Solárne | Dynamo | Rádio DAB+/FM napájané cez USB
Powerbanka | Bluetooth reproduktor | Baterka | SOS alarm | Hodiny

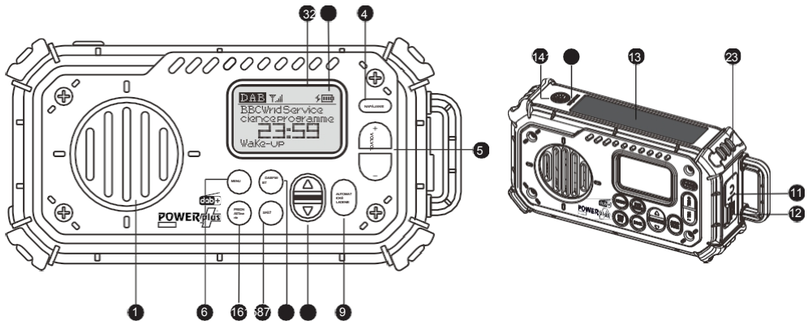

1 Reproduktor
2 Indikátor stavu batérie
3 LCD displej
4 Zapnutie/vypnutie | Prepínač pohotovostného režimu
5 Hlasitosť
6 Tlačidlo ponuky
7 Tlačidlo Predchádzajúce / Ďalšie
8 Funkčné tlačidlo
9 Tlačidlo automatického ladenia
10 Indikátor nabíjania
11 Vstup USB typu C
12 USB výstup
13 Solárny článok
14 Vypínač svietidla
15 Tlačidlo späť
16 Tlačidlo predvolieb

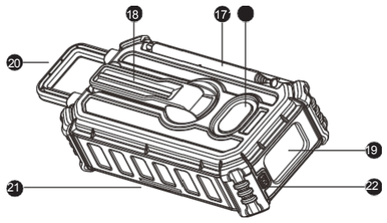

17 Teleskopická anténa
18 Ramená dynama
19 LED baterka
20 Záves/klip
21 Priestor na batérie
22 Tlačidlo SOS
23 3,5 mm vstup pre slúchadlá

Aktivujte batériu

Toto rádio používa nabíjateľnú lítium-iónovú batériu typu 18650 (3,7 V | 2 600 mAh).
Na aktiváciu batérie uvoľnite kryt batérie na zadnej strane priestoru pre batériu (21) a nastavte oranžový prepínač v priestore pre batériu do polohy ON.



Ak rádio dlhší čas nepoužívate, vyberte batériu. Pri vkladaní batérie sa uistite, že vkladáte batériu s rovnakými špecifikáciami. Pri výmene dbajte na to, aby ste batériu pri výmene s dodržaním správnej polarity.
Rádio nabíjajte aspoň raz za mesiac, aby ste batériu udržiavali v dobrom stave.
V prípade, že sa batéria typu 18650 vybije a zostatkové napätie klesne pod kritickú hodnotu, môže dôjsť k poškodeniu batérie.

Rádio ihneď nabite cez USB, solárny panel alebo dynamo, keď symbol stavu batérie signalizuje, že batéria je vybitá (indikátor stavu batérie (2) bliká a signalizuje vybitú batériu).

Nabíjanie zariadenia

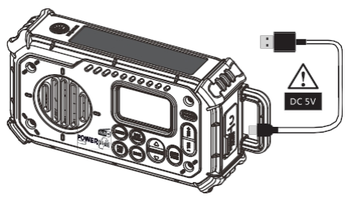

1) Prostredníctvom USB

Odskrutkujte gumový kryt, aby ste získali prístup k nabíjacímu vstupu.
Pripojte dodaný nabíjací kábel USB typu C k nabíjacímu vstupu USB typu C (11).
Druhý koniec USB nabíjacieho kábla pripojte k USB nabíjačke, powerbanku alebo USB portu vášho počítača (nie je súčasťou balenia).
Počas nabíjania bude kontrolka nabíjania v blízkosti vstupu typu C (11) svietiť červenou farbou a indikátor stavu batérie sa bude pohybovať, čo signalizuje, že sa zariadenie nabíja. Keď je batéria úplne nabitá, indikátor bude zobrazovať plnú batériu (už sa nebude pohybovať) a kontrolka nabíjania v blízkosti vstupu typu C (11) bude svietiť zelenou farbou.
Poznámka:
1. Pri nabíjaní sa uistite, že oranžový prepínač v priestore pre batérie je v polohe ON.
2. Ak vložíte 3 ks batérií typu AAA spolu s nabíjateľnou lítium-iónovou batériou typu 18650, indikátor nabíjania pri vstupe typu C (11) sa rozsvieti, ale indikátor stavu batérie sa počas nabíjania nezobrazí.

Úplné nabitie batérie trvá približne 3–4 hodiny.

Keď sa indikátor batérie (2) počas nabíjania cez USB už nepohybuje, znamená to, že batéria je plne nabitá a vďaka vstavanej ochrane proti prebitiu sa už ďalej nabíjať nebude. Po úplnom nabití batérie odpojte nabíjací kábel.

Prijímanie signálu DAB+ môže byť ovplyvnené nabíjaním cez USB. Digitálne signály DAB+ sú veľmi citlivé a nabíjanie cez USB vytvára slabé elektromagnetické pole, ktoré môže ovplyvniť citlivý signál v závislosti od sily signálu stanice DAB+.
V prípade, že počas nabíjania cez USB nedochádza k príjmu signálu alebo je signál rušený, vyberte inú stanicu DAB+ alebo vyhľadajte požadovanú stanicu v režime FM.

2) Ručná výroba energie pomocou dynama

Vyberte rameno dynama (18) a otáčajte ním rovnomernou rýchlosťou približne 2,5 až 3 otáčky za sekundu (150 až 180 otáčok za minútu).
Týmto spôsobom sa lítium-iónová batéria nabije s najvyššou účinnosťou pri nabíjacom prúde približne 400 mA.
Nabíjať môžete v oboch smeroch.

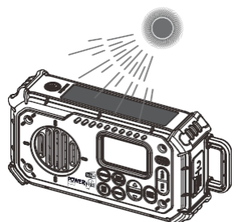

Príliš vysoká rýchlosť otáčania nezvýši výrobu energie. Neotáčajte rúčkou príliš rýchlo, pretože by mohlo dôjsť k poškodeniu zariadenia.
Počas nabíjania sa rozsvieti indikátor nabíjania (10), ktorý signalizuje, že sa zariadenie nabíja.

Keď je batéria úplne nabitá, dynamok sa pri otáčaní uvoľní. Ide o zabudovanú ochranu, ktorá zabraňuje prebitiu. Keď je batéria úplne nabitá, prestaňte otáčať.

Funkcia rádia

Zapnutie a vypnutie
Stlačením tlačidla ON/OFF (4) zapnete rádio. Na displeji (3) sa zobrazí naposledy zvolený režim (DAB+/FM/Bluetooth reproduktor). Stlačením funkčného tlačidla (8) môžete prepínať medzi režimami DAB+, FM a Bluetooth reproduktor.

Ak chcete zariadenie prepnúť do pohotovostného režimu, stlačte tlačidlo ON/OFF (4). Na displeji (3) sa zobrazí nápis „Standby". Na displeji sa zobrazí aktuálny čas a dátum a indikátor stavu batérie.
Ak chcete prepnúť na rádio, stlačte tlačidlo ON/OFF (4), čím opäť aktivujete funkciu rádia.
Ak chcete zariadenie vypnúť, v režime pohotovosti stlačte a podržte tlačidlo ON/OFF (4), kým sa na displeji nezobrazí „Bye Bye".

Režim DAB
Vysuňte teleskopickú anténu (17), aby ste optimalizovali príjem rádiových signálov.

Zapnite zariadenie a pomocou funkčného tlačidla (8) vyberte režim DAB. Na displeji (3) sa zobrazí vybraný režim (DAB / FM / Bluetooth).

Stlačte tlačidlo automatického ladenia, aby ste vyhľadali všetky dostupné stanice DAB+ vo vašom regióne. Počas tohto vyhľadávania prosím počkajte, kým sa proces vyhľadávania dokončí.
Po dokončení vyhľadávania môžete pomocou tlačidla „predchádzajúce/ďalšie" (7) prechádzať zoznamom dostupných DAB+ staníc v abecednom poradí. Prejdite na požadovanú stanicu a vyberte ju stlačením tlačidla „predchádzajúce/ďalšie" (7).
Keď sa na displeji zobrazí zoznam rozhlasových staníc a chcete sa vrátiť na hlavnú obrazovku, jednoducho stlačte tlačidlo späť (15).

Ak chcete znovu vyhľadať rozhlasové stanice DAB+, stlačte tlačidlo automatického ladenia (7), čím spustíte nové vyhľadávanie dostupných staníc DAB+.

Režim FM
Stlačte funkčné tlačidlo (8), kým sa na displeji (3) nezobrazí nápis FM.

Stlačte tlačidlo automatického ladenia, aby sa vyhľadali všetky dostupné FM stanice vo vašej oblasti. Počas tohto vyhľadávania prosím počkajte, kým sa proces vyhľadávania dokončí.
Po dokončení vyhľadávania stlačte tlačidlo predvoľby (16), aby sa zobrazil abecedný zoznam frekvencií. Pomocou tlačidla „predchádzajúce/ďalšie" (7) môžete prechádzať zoznamom frekvencií a vybrať požadovanú frekvenciu vašej rozhlasovej stanice. Stlačením tlačidla „predchádzajúce/ďalšie" vyberte rozhlasovú stanicu.

Ukladanie rozhlasových staníc do pamäte

Do pamäte môžete uložiť až 40 rozhlasových staníc v režime DAB+ aj FM.
Uloženú stanicu v pamäti môžete vymazať uložením inej rozhlasovej stanice pod toto číslo predvoľby.
Naľaďte požadovanú rozhlasovú stanicu v režime DAB+ alebo FM. Dlho stlačte tlačidlo predvoľby (16) a vyberte požadované číslo predvoľby, ktoré chcete použiť pre túto rozhlasovú stanicu, posúvaním nahor a nadol pomocou tlačidla predchádzajúce/ďalšie (7). Stlačte tlačidlo predchádzajúce/ďalšie (7), aby ste uložili rozhlasovú stanicu na požadované číslo predvoľby.

Ak chcete vyhľadať predvolenú stanicu, stlačte tlačidlo predvolieb (16) raz a zobrazí sa zoznam predvolieb. Prechádzajte zoznamom predvolieb pomocou tlačidla predchádzajúce/ďalšie (7) a potvrďte požadovanú stanicu stlačením tlačidla predchádzajúce/ďalšie (7).

Upozorňujeme, že ak používate rádio v inej krajine, rádiové frekvencie nebudú rovnaké.

Nastavenia systému

3) Solárnou energiou

Nasmerujte solárny panel (13) k slnku.
Indikátor nabíjania (10) bude počas nabíjania svietiť.

Nabíjanie solárnou energiou je najefektívnejšie pri plnom slnečnom žiarení. Pri zamračenom počasí môže solárny panel poskytovať len obmedzené množstvo energie. Nabitie batérie z úplného vybitia na plnú kapacitu trvá približne 50 hodín solárneho nabíjania pri plnom slnečnom žiarení.

Ochrana proti vybitiu
V prípade preťaženia alebo skratu batérie sa funkcie výrobku automaticky zastavia. Ak je napätie batérie nižšie ako 2,75 V, funkcie výrobku sa tiež automaticky zastavia.

Funkcia Bluetooth reproduktora
Zapnite zariadenie a pomocou funkčného tlačidla (8) vyberte režim Bluetooth.
V zozname Bluetooth na vašom zariadení (napr. mobilnom telefóne) vyhľadajte „POWERplus Bison".
Pripojte sa k „POWERplus Bison" a reproduktor oznámi „connected", keď sa Bison úspešne pripojí k vášmu Bluetooth zariadeniu.
Teraz môžete prehrávať svoju obľúbenú hudbu pomocou Bisonu ako reproduktora.

Funkcia powerbanky

Odskrutkujte gumový kryt, aby ste získali prístup k USB výstupnému portu na nabíjanie.

Pripojte USB nabíjací kábel k vášmu zariadeniu a k USB výstupnému portu zariadenia Bison. Nabíjanie vášho mobilného zariadenia sa spustí automaticky.

Indikátor stavu batérie (2) zobrazuje zostávajúcu kapacitu batérie a na LCD displeji sa zobrazí slovo OUT.



Po úplnom nabití mobilného zariadenia odpojte nabíjací kábel USB.

Bison je vybavený batériou s kapacitou 2 600 mAh, takže kapacita nabíjania je obmedzená.

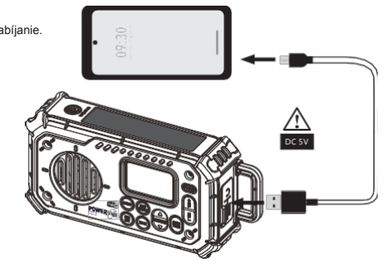

BEZPEČNOSTNÉ OPATRENIA:

1. Aby ste zabezpečili normálnu funkčnosť a dlhú životnosť zariadenia, nevystavujte ho extrémnym teplotám ani vysokej vlhkosti. Zariadenie napríklad nikdy neumiestňujte do kúpeľní ani do blízkosti sporákov a radiátorov.
2. Ak zistíte, že zariadenie nefunguje správne, odneste ho do najbližšieho servisného strediska. Nepokúšajte sa ho opravovať sami.

VAROVANIE:

Aby ste predišli nebezpečenstvu požiaru alebo úrazu elektrickým prúdom, nevystavujte zariadenie dažďu ani vlhkosti. Aby ste predišli úrazu elektrickým prúdom, neotvárajte kryt zariadenia, obráťte sa výlučne na servisného technika alebo kvalifikovaného inžiniera.

Odstraňovanie porúch
- Chýbajúci rádiový signál
  Uistite sa, že je anténa vysunutá a že sa nachádzate v mieste, kde je možné prijímať rádiové signály. Ak sa nachádzate v budove s oceľovou konštrukciou, príjem signálu môže byť slabý alebo dokonca žiadny.
- Rádio prestalo hrať
  Úroveň nabitia batérie je nízka. Nabite batériu.
  Uistite sa, že je batéria vložená správnou polaritou.
  • Tlačidlá nefungujú alebo vykonávajú inú funkciu
  Vypnite rádio a znovu ho zapnite, aby ste skontrolovali, či sa funkcie obnovili.
- Powerbanka nefunguje
  Uistite sa, že vaše zariadenie je nabíjateľné cez USB 5 V DC.

V režime DAB
Stlačením tlačidla menu (6) zobrazíte systémové nastavenia v režime DAB+:
Pomocou tlačidla predchádzajúce/ďalšie (7) prechádzajte medzi možnosťami a stlačením tlačidla predchádzajúce/ďalšie (7) vyberte požadovanú možnosť: Môžete si vybrať nasledujúce možnosti:
• Úplné vyhľadávanie
• Ručné ladenie
• DRC Vypnuté | Nízka | Vysoká Kompresia dynamického rozsahu: znižuje hlasitosť hlasnejších zvukov a zvyšuje hlasitosť tichších zvukov
• Prune Nie|Áno odstrániť stanice, ktoré už nevysielajú alebo zmenili frekvenciu
• Oznámenie Vypnuté|Zapnuté|Žiadne TA|Iba TA TA: Oznámenie o prevádzke
• Systém •Spánok Vypnutý|15 minút| 30 minút |45 minút| 60 minút |90 minút
• Budík Zapnúť| Vypnúť
• Ekvalizér Normálny | Klasický | Pop | Jazz | Rock | Country | Basy
• Čas Nastaviť čas/dátum | Automatická aktualizácia | Nastaviť 12/24-hodinový formát | Nastaviť formát dátumu
• Podsvietenie Časový limit | Úroveň jasu | Stupňovanie úrovne jasu v každej možnosti
• Kontrast 0 – 30
• Obnovenie továrenských nastavení Nie|Áno
• Verzia softvéru Zobrazenie verzie softvéru

Pomocou tlačidla Späť (15) sa môžete dostať na vyššiu úroveň menu.

V režime FM
Stlačením tlačidla menu (6) zobrazíte systémové nastavenia v režime FM:
Pomocou tlačidla predchádzajúce/ďalšie (7) môžete prechádzať medzi možnosťami a stlačením tlačidla predchádzajúce/ďalšie (7) môžete vybrať požadovanú možnosť: Môžete si vybrať nasledujúce možnosti:
• Krok ladenia 0,05 MHz | 0,1 MHz
• Nastavenie vyhľadávania Všetky stanice | Iba silné stanice
• Nastavenie zvuku Stereo povolené | Vynútené mono
• Systém •Spánkový režim Vypnuté|15 minút| 30 minút |45 minút| 60 minút |90 minút
• Budík Zapnúť| Vypnúť
• Ekvalizér Normálny | Klasický | Pop | Jazz | Rock | Country | Basy
• Čas Nastaviť čas/dátum | Automatická aktualizácia | Nastaviť 12/24-hodinový formát | Nastaviť formát dátumu
• Podsvietenie Časový limit | Úroveň jasu | Stupňovanie úrovne jasu v každej možnosti
• Kontrast 0 – 30
• Obnovenie továrenských nastavení Nie|Áno
• Verzia softvéru Zobrazenie verzie softvéru

Systém v režime Bluetooth
•Spánok Vypnutý|15 minút| 30 minút |45 minút| 60 minút |90 minút
• Časovač prebudenia Zapnúť | Vypnúť
• Ekvalizér Normálny | Klasický | Pop | Jazz | Rock | Country | Basy
• Čas Nastaviť čas/dátum | Automatická aktualizácia | Nastaviť 12/24-hodinový formát | Nastaviť formát dátumu
• Podsvietenie Časový limit | Úroveň jasu | Stupňovanie úrovne jasu v každej možnosti
• Kontrast 0 – 30
• Obnovenie továrenských nastavení Nie|Áno
• Verzia softvéru Zobrazenie verzie softvéru

Zapnutie | Vypnutie | Pohotovostný režim
Keď ste v režime DAB, FM alebo Bluetooth, stlačte raz tlačidlo ON/OFF | Standby (4), aby ste prešli do režimu pohotovosti.
Na displeji sa na krátko zobrazí „Standby" a na LCD obrazovke sa zobrazí čas a dátum. Ak chcete zariadenie úplne vypnúť, stlačte a podržte tlačidlo ON/OFF | Standby. Na displeji sa zobrazí „Bye Bye" a po 2 sekundách sa displej vypne.

Nastavenie hlasitosti
Pomocou tlačidiel na zníženie a zvýšenie hlasitosti (5) môžete znížiť alebo zvýšiť hlasitosť.

Baterka
Stlačením tlačidla zapnutia/vypnutia baterky (14) aktivujete 3 rôzne režimy svietenia

Alarm SOS
Stlačením tlačidla SOS (22) aktivujete zvukový alarm s blikajúcou červenou LED baterkou.
Stlačte ho znovu, aby ste zastavili SOS alarm.

Niektoré protokoly nabíjania (napríklad zariadenia Apple) sú veľmi špecifické, čo môže viesť k tomu, že nebudú akceptovať nabíjačku z iných zdrojov.

Výmena batérie
Toto rádio je vybavené dobíjateľnou lítium-iónovou batériou typu 18650 (spotrebiteľská verzia). Po uplynutí životnosti batérie ju možno jednoducho vymeniť za novú.
Po uplynutí životnosti batérie a/alebo výrobku ho odovzdajte do zberného dvora na recykláciu.

Recyklácia výrobku
Po uplynutí životnosti výrobku odovzdajte výrobok do zberného miesta na recykláciu.

Technické údaje

Frekvenčný rozsah	DAB+: 174,928–239,200 MHz FM: 76–108 MHz	
Reproduktor	45 mm | 5 W	
Lítium-iónová batéria	18650 | 3,7 V | 2 600 mAh	•Doba prevádzky rádia: 15 hodín • Doba prevádzky Bluetooth: 10 hodín • Doba svietenia (dvojitý režim): 4 hodiny
Nabíjanie cez	Vstup USB Type-C, max. 2 A	
Dynamická nabíjačka	max. 400 mA	
Solárne nabíjanie	max. 55 mA	
Výstup powerbanky	max. 2 A	
Prevádzková doba na slnku	1 hodina nabíjania slnečnou energiou pri plnom slnečnom svite:	• 16 minút rádia • 2 minúty Bluetooth reproduktora • 16 minút svietenia baterky (dvojitá LED)
Prevádzková doba dynama: 1 minúta otáčania kľukou		• 3 minúty rádia • 1 minúta Bluetooth reproduktora • 3 minúty svietenia baterky (dvojitá LED)
Hlasitosť sirény	80 dB zo vzdialenosti 1 metra	
Solárny článok	0,275 W	

www.powerplus.nl

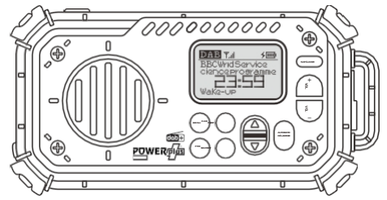





POWERplus®