Přeloženo z angličtina do čeština - www.onlinedoctranslator.com

MT75
Dálkový měřič

Přehled

MT75 je nová generace dálkového měřiče, který dokáže monitorovat Solární regulátor nabíjení a střídač EPEVER na jedné obrazovce současně. Tento produkt nabízí několik řešení pro různé požadavky uživatelů mimo síť.



Funkce

- Dva komunikační porty RJ45
- 4,7palcový LCD displej, dynamické zobrazení systémových dat v reálném čase
- Vizuální chybové kódy, včasné upozornění na varování a poruchy
- Tlačítko ZAP/VYP zátěže pro přímé ovládání výstupu zátěže
- Výstup suchého kontaktu a provedení aktivačního spínače
- Dálkové ovládání měniče ZAPNUTO nebo VYPNUTO
- Přátelské propojení s různými zařízeními EPEVER

Doporučené aplikace

1. Standardní aplikace

1) Výhody
MT75 monitoruje provozní stav a chybové kódy solárního regulátoru a střídače současně. Tlačítko ZAP/VYP zátěže ovládá spuštění nebo zastavení střídače, což může efektivně snížit ztráty střídače a prodloužit životnost systému.

2) Schéma zapojení

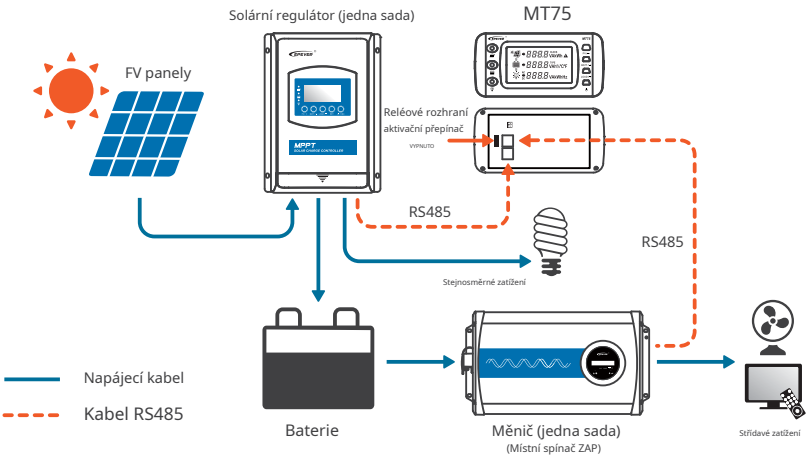

2. Aktualizovat aplikaci

1) Výhody
MT75 monitoruje provozní stav a chybové kódy solárního regulátoru a střídače současně. Tlačítko ZAP/VYP zátěže ovládá spuštění nebo zastavení střídače, což může efektivně snížit ztráty střídače a prodloužit životnost systému.

2) Schéma zapojení

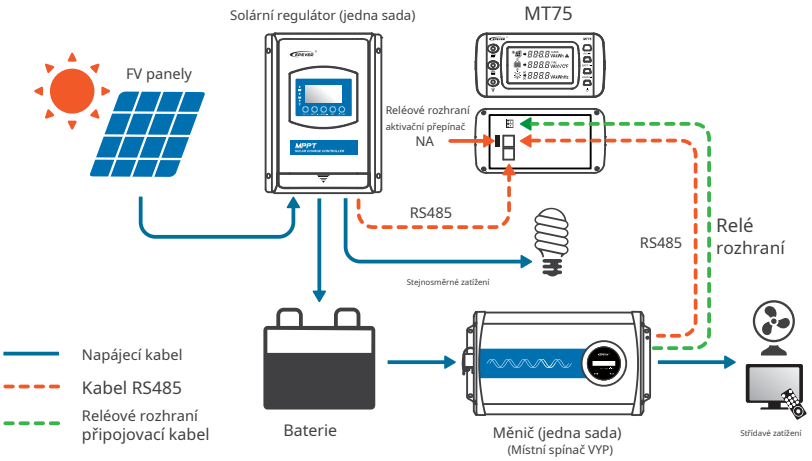

3. Pokročilá aplikace

1) Výhody

Díky modulu RS485-1M2S dokáže MT75 nejen monitorovat provozní stav solárního regulátoru a střídače, ale také se připojit k externí Wi-Fi, Bluetooth modulu nebo PC. Nastavení parametrů a monitorování provozního stavu lze shromažďovat pomocí aplikace v telefonu nebo softwaru pro PC. MT75 dokáže v této aplikaci také ovládat výstup střídavých a stejnosměrných zátěží jedním tlačítkem.

2) Schéma zapojení

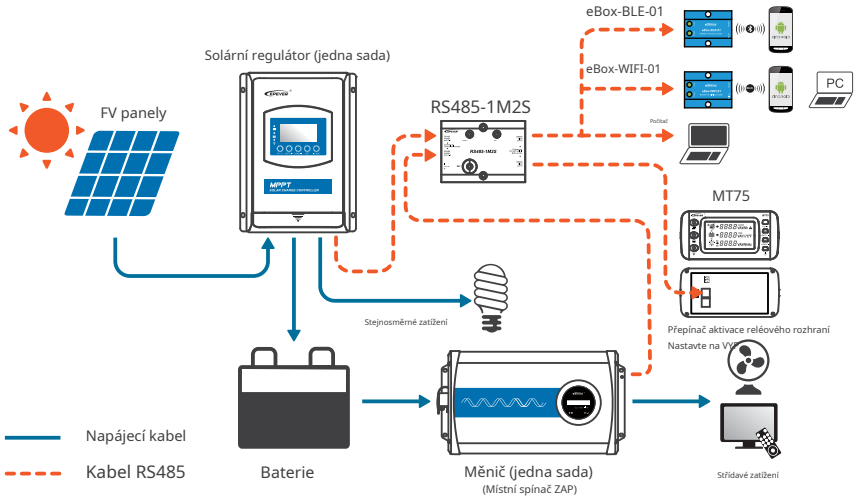

4.Pro. Aplikace

1) Výhody

Díky modulu RS485-1M2S dokáže MT75 nejen monitorovat provozní stav solárního regulátoru a střídače, ale také se připojit k externí Wi-Fi, Bluetooth modulu nebo počítači. Nastavení parametrů a monitorování provozního stavu lze shromažďovat pomocí aplikace v telefonu nebo softwaru pro PC. MT75 dokáže také dálkově ovládat spouštění a zastavování střídače, což efektivně prodlužuje životnost systému.

2) Schéma zapojení

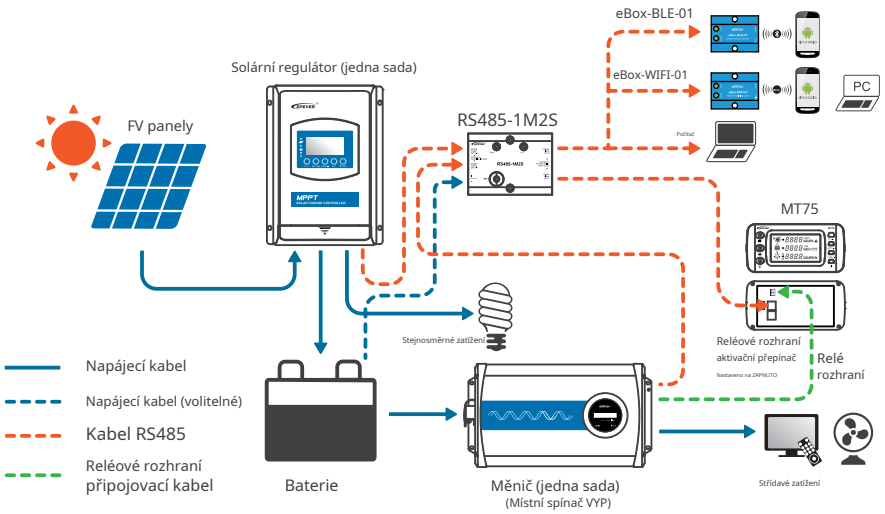

Technické specifikace

Položka	MT75	
Kompatibilní produkty	Ovladač	Řada XTRA-N/Řada TRIRON/Řada Tracer-AN/Řada Tracer-BN Poznámka: Požadované kabely pro výše uvedené produkty jsou dodávány s MT75.
		Řada iTracer-AD/řada iTracer-ND Poznámka: Potřebné kabely pro výše uvedené produkty je nutné zakoupit zvlášť.
	Měnič	Řada iPower (1 kW nebo vyšší, vhodná pro aplikace 1/3) / řada iPower-Plus / řada NPower / řada SHI
Napájecí napětí	5V DC	
Metody napájení	Komunikační port solárního regulátoru Komunikační port měniče	
Zorný úhel LCD displeje	12' hodiny	
Podsvícení LCD	Ano	
Metody instalace	Instalace na zeď/povrchovou montáž	
Vlastní spotřeba	14mA/5V (bez podsvícení) 26mA/5V (podsvícení)	
Provozní teplota	- 20℃~+65℃	
Skladovací teplota	- 20℃~+80℃	
Dimenze	193x94,6x48mm (základna) 193x85,2x23mm (bez podstavce)	
Montážní velikost	175x50mm (základna) 176 mm (bez základny)	
Velikost montážního otvoru	φ5 mm (základna) φ4,3 mm (bez základny)	
Čistá hmotnost	0,29 kg (základna) 0,22 kg (bez podstavce)	

č. 103, Dongxing Rd, Chenj iang Street, Zhongkai High-tech Zone, Huizhou, Čína
+ 86-752-3889706 www.epever.com info@epsolarpv.com