※ **Děkujeme, že jste si vybrali baterii EPEVER LiFePO4; před použitím produktu si prosím pečlivě přečtěte tento návod.**

※ **Nepoužívejte výrobek ve vlhkém prostředí, v prostředí se solnou mlhou, v korozivním, mastném, hořlavém, výbušném, prašném nebo jiném náročném prostředí.**

※ **Tento návod si prosím uschovejte pro budoucí použití.**

Baterie $_{LiFePO4}$ (LFP)

LFP 2,56 kWh 12,8 V – P65L2GF40

1. Důležité bezpečnostní pokyny

Bezpečnostní opatření při práci a skladování:

a) Baterii skladujte na chladném a suchém místě. Baterii uchovávejte mimo dosah korozivních, výbušných a izolačních plynů nebo vodivého prachu, stejně jako mimo dosah zdrojů ohně, tepla a vysokého napětí. Je zakázáno ponořovat baterii do vody a udržujte ji mimo dosah dětí. Zabraňte vzniku statické elektřiny (statická elektřina může snadno poškodit ochranný obvod baterie a způsobit její poškození).

b) Baterii pevně upevněte v vhodném prostředí a spolehlivě připojte konektor, aby nedocházelo k obloukům a jiskrám způsobeným třením kontaktů.

c) S baterií zacházejte opatrně, abyste zabránili vibracím, nárazům a tlakovým rázům. V opačném případě může dojít ke zkratu baterie, což může mít za následek vysokou teplotu a požár.

d) Aby nedošlo k nebezpečí, nezpůsobujte zkrat baterie a nerozebírejte ji.

e) Baterii udržujte v polonabitém stavu (doporučuje se 40 % až 80 % SOC). Baterii zabalte do nevodivého materiálu, abyste zabránili přímému kontaktu s kovem, který by mohl baterii poškodit.

f) Vyřazené baterie likvidujte bezpečným způsobem a nevhazujte je do ohně ani do tekutin.

Varování před nebezpečím:

a) Je přísně zakázáno baterii drtit, upustit, vystavovat nárazům, propichovat, spalovat nebo provádět jiné destruktivní úkony.

b) Baterii nerozebírejte. Nesprávná demontáž může poškodit ochranné funkce baterie a způsobit její deformaci, zahřívání, kouření nebo vznícení.

c) Baterii nezkratujte. Je zakázáno spojovat kladný a záporný pól baterie vodivými materiály, stejně jako skladovat a přepravovat baterii společně s vodivými materiály.

d) Baterie nezahřívejte ani nespalujte. V opačném případě dojde k roztavení součástí baterie, ztrátě bezpečnostních funkcí nebo hoření elektrolytu. Přehřátí může způsobit deformaci baterie, její zahřátí, kouření nebo vznícení.

První pomoc:

a) V případě úniku elektrolytu se vyhněte kontaktu s pokožkou a očima. V případě kontaktu okamžitě opláchněte velkým množstvím vody a vyhledejte pomoc u adoctor.

b) Je zakázáno, aby jakákoli osoba nebo zvíře spolkla jakoukoli část baterie nebo látky obsažené v baterii.

2. Vzhled

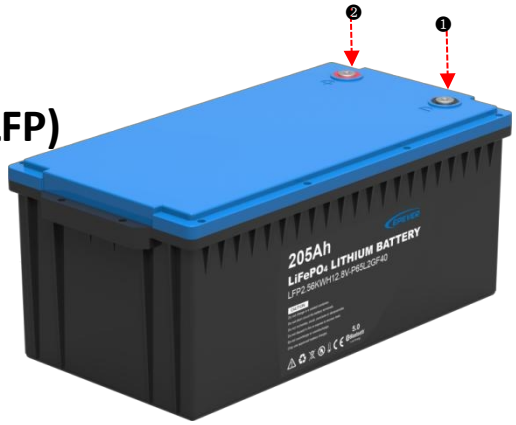

❶ **Záporný pól lithiové baterie** ❷ **Kladný pól lithiové baterie**

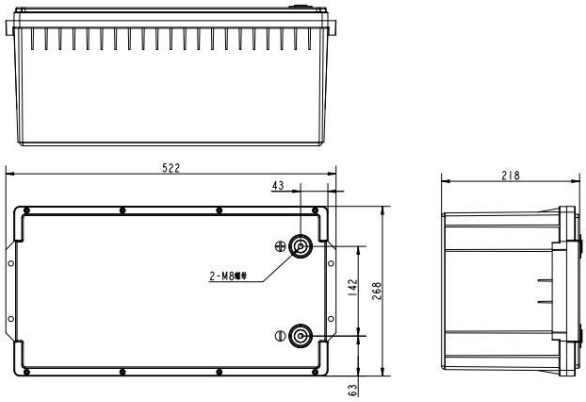

3. Nabíjení

1. Obecná kontrola.
   - Důkladně zkontrolujte, zda nejsou poškozené všechny kabely.
   - Ujistěte se, že napájení ze sítě odpovídá specifikacím nabíječky a baterie.
2. Vypněte nabíječku a připojte ji k baterii.

VAROVÁNÍ: Před připojením k nabíječce zkontrolujte polaritu baterie. Je zakázáno připojit baterii obráceně.

3. Připojte nabíječku k síti a zapněte ji.

- **Standardní nabíjení:**

Nabíjejte na 14,4 V konstantním proudem 40 A (0,2 C) a poté nabíjejte proudem 10 A (0,05 C) s vypnutím při konstantním napětí 14,4 V.

Poznámka: Všechny zkoušky uvedené v tomto dokumentu musí být prováděny při teplotě 25 ± 2 °C.

4. Proces vybíjení

1. Před vybitím se ujistěte, že zátěž a zařízení jsou ve vypnutém stavu.
2. Správně připojte baterii k zátěži a zařízení.

VAROVÁNÍ: Před připojením k zátěži a zařízení zkontrolujte polaritu baterie. Je zakázáno připojit baterii obráceně.

3. Zapněte zátěž a zařízení.

- **Standardní vybíjení:**

Po standardním nabití baterie ji vybíjejte konstantním proudem 40 A (0,2 C), dokud napětí baterie neklesne na 10,4 V.

Poznámka: Všechny zkoušky uvedené v tomto dokumentu se musí provádět při teplotě 25 ± 2 ℃.

5. Sériové/paralelní zapojení

- **Sériové zapojení (maximálně 4 ks)**

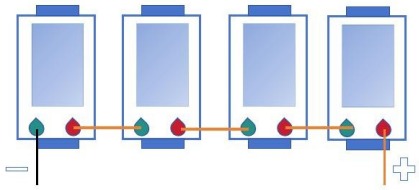

- **Spojení do souběhu (maximálně 4 ks)**

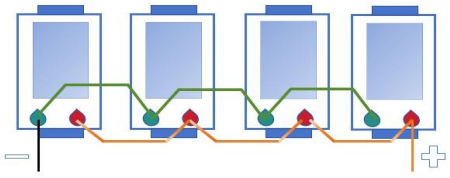

⚠VAROVÁNÍ: Pokud jsou baterie zapojeny do série nebo paralelně, změřte napětí baterie multimetrem. Napětí baterie musí být stejné nebo rozdíl napětí musí být menší než 0,2 V (je normální, pokud při paralelním zapojení dojde k mírnému jiskření). Je zakázáno zapojovat baterie do série/paralelu, pokud napětí baterií překračuje tento rozsah.

6. Prohlášení o vyloučení odpovědnosti

- Používejte baterie LFP v souladu se specifikacemi produktu. Nesprávné použití baterií může způsobit požár nebo jejich roztažení.
- Nezaručujeme výkon ani bezpečnost, pokud baterie nebudou používány v souladu se specifikacemi produktu.
- Záruka se nevztahuje na nesprávné použití nebo skladování baterií, které má za následek snížený výkon.
- Pokud životnost baterie splňuje požadavky specifikace, dojde k předčasnému vybití baterie.

7. Aplikace Xiaoxiang Electric

1. Aplikace Xiaoxiang Electric je samostatně vyvinutá aplikace pro správu lithiových baterií.Aplikace zobrazuje především: napětí, proud, kapacitu, teplotu a další křivky lithiové baterie, ovládání spínače nabíjení a vybíjení, stav nabití (SOC), napětí baterie, nabíjecí a vybíjecí proud, stav ochrany, základní parametry atd. Díky provozu na pozadí můžete také nastavit parametry ochranné desky lithiové baterie, aby byl stav lithiové baterie transparentnější a byla zajištěna bezpečnost jejího používání. Podle zpětné vazby z trhu vylepšená verze aplikace Xiaoxiang Electric optimalizuje celkové uživatelské rozhraní, využívá modulární uspořádání a přidává další parametry a nastavení funkcí, aby uživatelům přinesla rychlejší, komplexnější a lepší uživatelský zážitek.

Klient pro Android

Klient pro iOS

2. Registrace účtu:

Po úspěšné instalaci aplikace Xiaoxiang Electric otevřete aplikaci, povolte zapnutí Bluetooth a získání informací o poloze. Aplikace automaticky zobrazí stránku pro registraci účtu. Zadejte požadované číslo mobilního telefonu, nastavte heslo a po dokončení klikněte na „Potvrdit“.

3. Připojení/odpojení zařízení:

3.1 Připojení zařízení: Při prvním připojení přes Bluetooth se v aplikaci automaticky zobrazí dialogové okno s dotazem, zda chcete toto zařízení připojit. Kliknutím na „OK“ zařízení připojíte. Získání oprávnění k nastavení vyžaduje souhlas s úpravou parametrů na pozadí (po připojení baterie se k ní nemohou připojit ostatní uživatelé).

3.2 Odpojení zařízení: Přejděte do rozhraní „Moje“, vyberte zařízení, které chcete odpojit, a klikněte na „Odpojit“. Jeden účet lze spárovat s více zařízeními.

8. Technické parametry

Model	LFP2,56 kWh 12,8 V-P65L2GF40
Typ baterie	LiFePO4
Jmenovité napětí	12,8 V
Jmenovitá kapacita	205 Ah
Energie	2624 Wh
Trvalý vybíjecí proud	100 A
Napětí pro přerušení nabíjení	14,4 V
Napětí ukončení vybíjení	10,4 V
Maximální nabíjecí proud	100 A
Maximální vybíjecí proud	150 A při 30 min
Špičkový vybíjecí proud	180 A při 10 s
Doporučený vybíjecí proud	100 A
Rozsah provozního napětí	10,4–14,6 V
Napětí v otevřeném obvodu	12,7–13,4 V
Vnitřní odpor	≤ 20 mΩ
Životnost	>4 000 cyklů (nabíjení a vybíjení při 0,5 C, 80 % hloubky vybití (DOD) při 25 °C)
Počet sériových/paralelních spojení	Max. 4 bateriové moduly v sérii / max. 4 bateriové moduly v paralelním zapojení
Certifikace	UN 38.3, MSDS, IEC 62619, CE-RED, RoHS
Teplota nabíjení a vybíjení	Nabíjení: 0 °C až +55 °C Vybíjení: -20 °C až +60 °C (automatické vyhřívání při nabíjení pod 0 °C)
Rozsah skladovacích teplot ①	-5 °C až +0 °C / 35 °C až +45 °C (≤ 2 měsíce) 5 °C až +35 °C (≤ 3 měsíce, optimální skladovací) 15 °C až +35 °C (≤ 6 měsíců)
Relativní vlhkost	60 % ± 20 % RH
Připojovací svorka	M8
Rozměry (D × Š × V)	522 mm × 268 mm × 218 mm
Čistá hmotnost	23,1 ±0,5 kg
Třída ochrany IP	IP65
Záruka	3 roky (podrobnosti viz záruční smlouva)

① **Pokud je baterie skladována déle než 3 měsíce, mělo by být skladovací napětí udržováno na úrovni 13–13,4 V.**

② **Při dlouhodobém skladování baterii alespoň jednou za tři měsíce dobijte (na nejméně 30 minutes@0.2C).**

Veškeré změny bez předchozího upozornění! Číslo verze: V1.2