MultiPlus-II menič/nabíjačka 4k5 a 6k5 GX

230 V



MultiPlus—II 6k5 GX

Nové modely: vyšší výkon na kg a na dm' a lepší výkon pri vysokých teplotách

MultiPlus-II s LCD displejom **a funkciou GX**

MultiPlus-II GX integruje menič/nabíjačku MultiPlus-II a zariadenie GX s displejom 2 x 16 znakov.

Displej a WiFi

Na displeji sa zobrazujú parametre batérie, meniča a solárneho regulátora nabíjania.
K tým istým parametrom je možné pristupovať aj prostredníctvom smartfónu alebo iného zariadenia s podporou WiFi.

Zariadenie GX

Integrované zariadenie GX obsahuje:

- Rozhranie BMS-Can. To možno použiť na pripojenie k kompatibilnej batérii riadenej zbernicou CAN. Upozorňujeme, že nejde o port kompatibilný s VE.Can.
- USB port.
- Ethernetový port.
- Port AVE.Direct.

Aplikácie

Zariadenie MultiPlus-II GX je určené pre aplikácie, kde je potrebné dodatočné prepojenie s inými produktmi a/alebo diaľkové monitorovanie, ako napríklad v systémoch ukladania energie pripojených k sieti alebo mimo siete a v určitých mobilných aplikáciách.

Paralelný a trojfázový prevádzka

V prípade paralelnej a trojfázovej prevádzky je potrebná iba jedna jednotka GX.

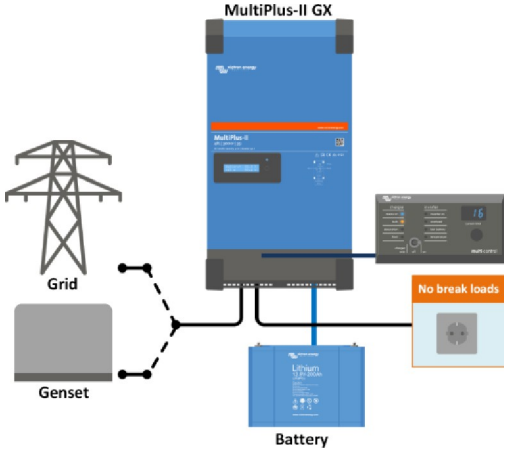

Štandardné námorné, mobilné alebo mimoseťové použitie
Zariadenia, ktoré by sa mali vypnúť, keď nie je k dispozícii vstupný striedavý prúd, je možné pripojiť k druhému výstupu (nie je zobrazený). Tieto zariadenia zohľadnia funkcie PowerControl a PowerAssist s cieľom obmedziť vstupný striedavý prúd na bezpečnú hodnotu, keď je k dispozícii striedavý prúd.

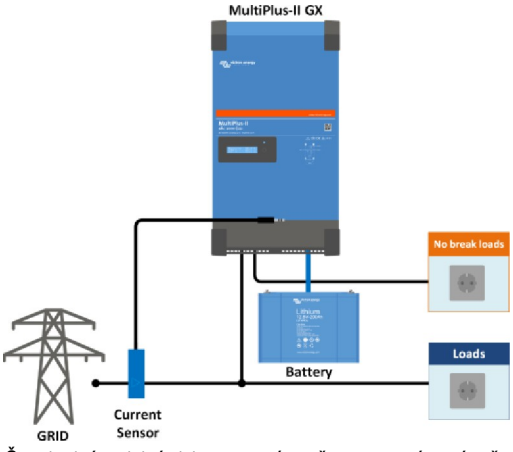

Štandardné mobilné alebo ostrovné použitie s externým snímačom prúdu.
Maximálny rozsah merania prúdu: 50 A resp. 100 A.

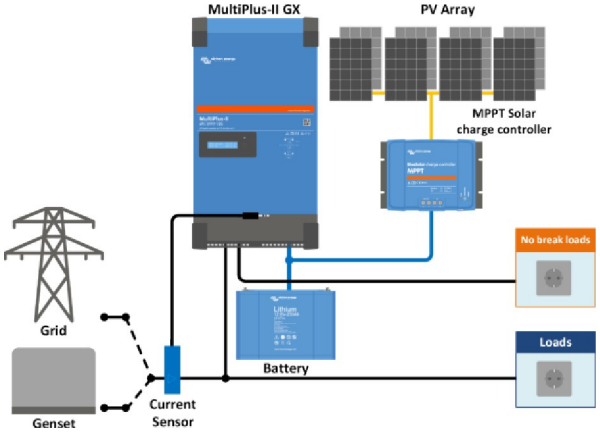

Topológia paralelného pripojenia k sieti so solárnym regulátorom nabíjania MPPT
Zariadenie MultiPlus-II bude využívať údaje z externého snímača striedavého prúdu (treba objednať samostatne) alebo z meradla výkonu na optimalizáciu vlastnej spotreby a v prípade potreby na zabránenie dodávke energie do siete. V prípade výpadku napájania bude zariadenie MultiPlus-II naďalej napájať kritické spotrebiče.

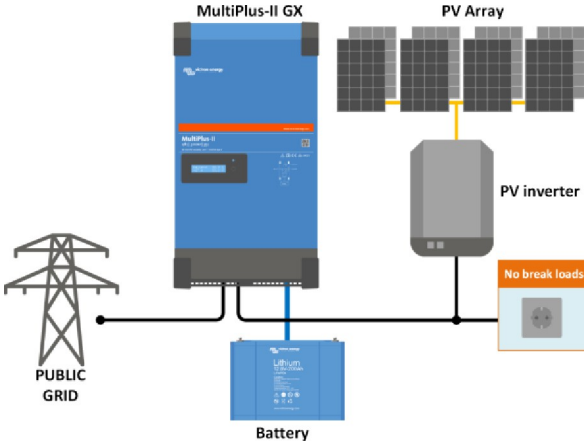

Topológia zapojenia do siete s FV meničom – FV energia sa priamo mení na striedavý prúd.
Systém MultiPlus-II bude využívať prebytočnú energiu z fotovoltaických panelov na nabíjanie batérií alebo na spätné dodávanie energie do siete a v prípade nedostatku energie z fotovoltaických panelov bude vybíjať batériu alebo využívať energiu zo siete na doplnenie chýbajúcej energie. V prípade výpadku prúdu sa systém MultiPlus-II odpojí od siete a bude naďalej napájať spotrebiče.

MultiPlus-II GX 230V	48/4k5/55-32	48/6k5/100-50
PowerControl a PowerAssist	Áno	
Prepínač	32 A	50 A
Maximálny vstupný striedavý prúd	32 A	50 A
Rozsah vstupného jednosmerného napätia	38 — 60 V	
Výstup	230 V +2 %	50 Hz + 0,1 % „'
Kontinuálny výstupný výkon pri 25 °C	4 kW	6 kW
Trvalý výstupný výkon pri 40 °C	3,7 kW	5,7 kW
Trvalý výstupný výkon pri 65 °C	3 kW	4,6 kW
Časovo obmedzený výkon 1 (štart za studena)	4,5 kW/2 h	6,5 kW/4 h
Časovo obmedzený výkon 2 (štart za studena)	6 kW/25 min	8 kW/1 h
Maximálny zdanlivý výkon pri napájaní	4 kW	6 kW
Špičkový výkon	7 kW/1 min	11 kW/1 min
Maximálna účinnosť	95 %	96 %
Príkon pri nulovom zaťažení	20 W	28 W
Príkon pri nulovom zaťažení v režime AES	13 W	18 W
Príkon pri nulovom zaťažení v režime vyhľadávania	8 W	8 W
Rozsah vstupného striedavého napätia	187–265 V	
Rozsah vstupnej frekvencie striedavého prúdu	45 — 65 Hz	
„Absorpčné“ nabíjacie napätie	57,6 V	
Nabíjacie napätie „udržovacie“	55,2 V	
Režim skladovania	52,8 V	
Max. nabíjací prúd batérie pri 25 °C	55 A	100 A
Max. nabíjací prúd batérie pri 40 °C	50 A	95 A
Snímač teploty batérie Kompatibilné typy batérií	Áno Lítiové, olovené, zinkovo-brómové a ďalšie'	
Pomocný výstup	Áno (32 A)	
Rozhrania	BMS-CAN, USB, Ethernet, VE.Direct, Wi-Fi 50	
Externý snímač striedavého prúdu	A alebo 100 A	
(voliteľné) Programovateľné relé „	Áno	
Ochrana ‹°'	a—g	
Komunikačný port VE.Bus	Pre paralelný a trojfázový prevádzku, diaľkové monitorovanie a integráciu do systému	
Univerzálny komunikačný port Diaľkové zapnutie/vypnutie	Áno, 2x	
Rozsah prevádzkových teplôt	Áno	
Maximálna vlhkosť (bez kondenzácie)	-40 až +65 °C (chladenie s ventilátorom)	
Maximálna nadmorská výška	95 % 2000 m	
Materiál a farba	Oceľ, modrá RAL 5012	
Kategória ochrany	IP21	
Pripojenie batérie	Skrutky M8	
Pripojenie 230 V AC	Šraubové svorky 13 mm² (6 AWG)	
Hmotnosť	21,4 kg	29 kg
Rozmery (v x š x h)	590 × 275 × 149 mm	644 × 320 × 150 mm
Bezpečnosť	EN-IEC 60335-1, EN-IEC 60335-2-29, EN-IEC 62109-1, EN-IEC 62109-2	
Emisie, odolnosť	EN 55014-1, EN 55014-2 EN-IEC 61000-3-2, EN-IEC 61000-3-3 IEC 61000-6-1, IEC 61000-6-2, IEC 61000-6-3	
Nepretržité napájanie	Certifikácia sa pripravuje	
Ochrana proti	Certifikácia sa pripravuje	

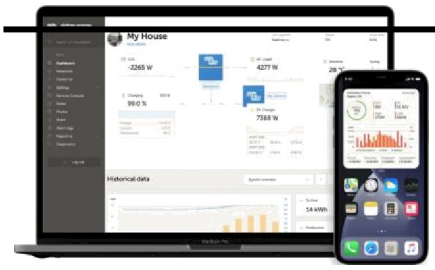

Portál VRM
Naša bezplatná webová stránka pre vzdialené monitorovanie (VRM) bude
zobraziť všetky systémové údaje v prehľadnej grafickej podobe. Nastavenia systému je možné meniť na diaľku prostredníctvom portálu. Alarmy je možné prijímať prostredníctvom e-mailu alebo push notifikácií.



Aplikácia VRM
Sledujte a spravujte svoj systém Victron Energy pomocou smartfónu alebo tabletu.
Dostupné pre systémy iOS aj Android.



cx GSM
Mobilný modem; poskytuje mobilný internet pre systém ostrovnému prevádzkovaniu a pripojenie k systému Victron Remote Management (VRM).
Voliteľné: vonkajšia GSM anténa a GPS anténa.
Pre viac informácií zadajte prosím *„CX GSiVI“* do vyhľadávacieho poľa na našej webovej stránke

1) Možnosť nastavenia na 60 Hz
2) Ochranný kľúč:
) outp ut short circuit
b) preťaženie
c) príliš vysoké napätie batérie
d) príliš nízke napätie batérie
e) príliš vysoká teplota
f) 230 VAC na výstupe meniča
g) príliš veľké kolísanie vstupného napätia

3) Možné sú aj iné chemické zloženia, pokiaľ je nabíjačka nakonfigurovaná podľa špecifikácií výrobcu batérie. 4) Prog relé, ktoré je možné nastaviť na všeobecný alarm, podnapätie DC alebo funkciu spustenia/zastavenia pensetu.
Menovité hodnoty striedavého prúdu: 230 V / 4 A, menovité hodnoty jednosmerného prúdu: 4 A do 3S VDC a 1 A do 60 VDC.



Pripojenie



Prúdový senzor J00 A: 50 mA
Na implementáciu funkcií PowerControl a PowerAssist a na optimalizáciu vlastnej spotreby pomocou externého snímania prúdu.
Maximálny prúd: 50 A resp. 100 A. Dĺžka pripojovacieho kábla: 1 m.



Digitálny multifunkčný ovládací panel
Pohodlné a cenovo výhodné riešenie pre diaľkové monitorovanie s otočným gombíkom na nastavenie úrovní funkcií PowerControl a PowerAssist.