Invertor/încărcător MultiPlus-II

230 V

► Pagina online a produsului Victron

https://ve3.nl/6H





Zona de conectare MultiPlus-II 3k

Un MultiPlus, plus funcționalitatea ESS (sistem de stocare a energiei)

MultiPlus-II este un invertor/încărcător multifuncțional cu toate caracteristicile modelului MultiPlus, plus o opțiune de senzor de curent extern care extinde funcțiile PowerControl și PowerAssist la 50 A, respectiv 100 A.
MultiPlus-II este ideal pentru aplicații profesionale în domeniul maritim, al iahturilor, al vehiculelor și al instalațiilor terestre off-grid.
De asemenea, dispune de funcționalitate anti-izolare integrată și de o listă din ce în ce mai lungă de omologări naționale pentru aplicații ESS. Sunt posibile mai multe configurații de sistem. Pentru informații mai detaliate, consultați manualul de proiectare și configurare ESS.

PowerControl și PowerAssist – Creșterea capacității rețelei sau a unui generator

Se poate seta un curent maxim al rețelei sau al generatorului. MultiPlus-II va ține cont apoi de celelalte sarcini de curent alternativ și va utiliza surplusul pentru încărcarea bateriei, prevenind astfel supraîncărcarea generatorului sau a rețelei (funcția PowerControl).
PowerAssist duce principiul PowerControl la un alt nivel. În cazul în care puterea de vârf este necesară adesea doar pentru o perioadă limitată, MultiPlus-II va compensa puterea insuficientă a generatorului, a sursei de alimentare de la mal sau a rețelei cu energie din baterie. Când sarcina se reduce, energia disponibilă este utilizată pentru reîncărcarea bateriei.

Energie solară: curent alternativ disponibil chiar și în cazul unei întreruperi a rețelei

MultiPlus-II poate fi utilizat atât în sisteme fotovoltaice independente de rețea, cât și în sisteme conectate la rețea, precum și în alte sisteme de energie alternativă. Este compatibil atât cu controlere de încărcare solară, cât și cu invertoare conectate la rețea.

Două ieșiri de curent alternativ

Ieșirea principală nu are funcție de întrerupere. MultiPlus-II preia alimentarea sarcinilor conectate în cazul unei întreruperi a rețelei sau când alimentarea de la mal/generator este deconectată. Acest lucru se întâmplă atât de repede (în mai puțin de 20 de milisecunde) încât computerele și alte echipamente electronice vor continua să funcționeze fără întrerupere.
A doua ieșire este activă numai atunci când la intrarea MultiPlus-II este disponibil curent alternativ. Sarcinile care nu trebuie să descarce bateria, cum ar fi, de exemplu, un încălzitor de apă, pot fi conectate la această ieșire.

Putere practic nelimitată datorită funcționării în paralel și trifazate

Până la 6 unități Multi pot funcționa în paralel pentru a obține o putere de ieșire mai mare. Șase unități 48/5000/70, de exemplu, vor furniza o putere de ieșire de 25 kW / 30 kVA cu o capacitate de încărcare de 420 A.
Pe lângă conectarea în paralel, trei unități de același model pot fi configurate pentru ieșire trifazată. Dar asta nu este tot: se pot conecta în paralel până la 6 seturi de câte trei unități pentru a obține un invertor de 75 kW / 90 kVA și o capacitate de încărcare de peste 1200 A.
Modelele MultiPlus-II 8k, 10k și 15k pot fi conectate în paralel numai dacă se utilizează un comutator de transfer CA extern. Pentru mai multe informații, consultați manualul de utilizare al comutatorului de transfer extern MultiPlus-II.

Configurarea, monitorizarea și controlul sistemului la fața locului

Setările pot fi modificate în câteva minute cu ajutorul software-ului VEConfigure (sunt necesare un computer sau un laptop și o interfață MK3-USB).
Sunt disponibile mai multe opțiuni de monitorizare și control: Cerbo GX, Color Control GX, Venus GX, Octo GX, CANvu GX, laptop, computer, Bluetooth (cu dongle-ul opțional VE.Bus Smart), Battery Monitor, Digital Multi Control Panel.

Configurare și monitorizare de la distanță

Instalați un Cerbo GX sau un alt produs din seria GX pentru a vă conecta la internet.
Datele operaționale pot fi stocate și afișate gratuit pe site-ul nostru VRM (Victron Remote Management). Când sunt conectate la internet, sistemele pot fi accesate de la distanță, iar setările pot fi modificate.

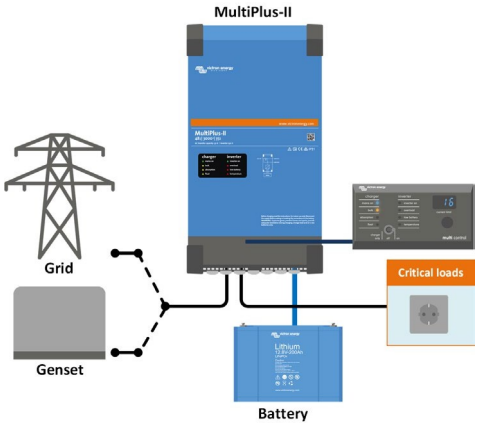

Aplicații standard în domeniul maritim, mobil sau off-grid
Sarcinile care trebuie oprite atunci când alimentarea de intrare CA nu este disponibilă pot fi conectate la o a doua ieșire (neprezentată). Aceste sarcini vor fi luate în considerare de funcțiile PowerControl și PowerAssist pentru a limita curentul de intrare CA la o valoare sigură atunci când alimentarea CA este disponibilă.

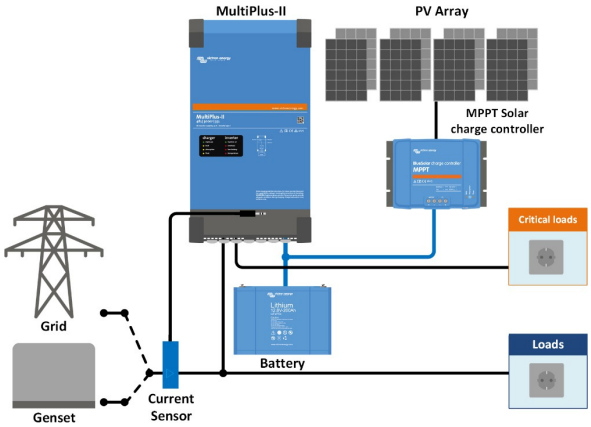

Topologie în paralel cu rețeaua, cu controler de încărcare solară MPPT
MultiPlus-II va utiliza datele de la senzorul extern de curent de curent alternativ (trebuie comandat separat) sau de la contorul de energie pentru a optimiza autoconsumul și, dacă este necesar, pentru a preveni alimentarea rețelei. În cazul unei întreruperi de curent, MultiPlus-II va continua să alimenteze sarcinile critice





Ekrano GX sau Cerbo GX
Oferă control și monitorizare intuitivă a sistemului și permite accesul la site-ul nostru gratuit de monitorizare la distanță: Portalul VRM Online.



Portalul VRM
Site-ul nostru gratuit de monitorizare la distanță (VRM) va afișa toate datele sistemului într-un format grafic cuprinzător. Setările sistemului pot fi modificate de la distanță prin intermediul portalului. Alarmele pot fi primite prin e-mail sau prin notificări push.



Aplicația VRM
Monitorizați și gestionați sistemul Victron Energy de pe smartphone și tabletă. Disponibilă atât pentru iOS, cât și pentru Android.

MultiPlus-II 230 V	12/3000/120-32 24/3000/70-32 48/3000/35-32	12/5000/220-50 24/5000/120-50 48/5000/70-50	48/8000/ 110-100	48/10000/ 140-100	48/15000/ 200-100
PowerControl și PowerAssist	Da				
Comutator de transfer	32 A	50 A	100 A	100 A	100 A
Curent maxim de intrare CA	32 A	50 A	100 A	100 A	100 A
INVERTOR					
Intervalul tensiunii de intrare CC	12 V - 9,5–17 V		24 V - 19–33 V	48 V – 38–66 V	
Ieșire	Tensiune de ieșire: 230 V c.a. ± 2 % Frecvență: 50 Hz ± 0,1 % (1)				
Putere de ieșire continuă la 25 °C (3)	3000 VA	5000 VA	8000 VA	10 000 VA	15 000 VA
Putere de ieșire continuă la 25 °C	2400 W	4000 W	6400 W	8 000 W	12 000 W
Putere de ieșire continuă la 40 °C	2200 W	3700 W	5500 W	7 000 W	10 000 W
Putere de ieșire continuă la 65 °C	1700 W	3000 W	4000 W	6000 W	7 000 W
Putere aparentă maximă de alimentare	3000 VA	5000 VA	8000 VA	10 000 VA	15 000 VA
Putere de vârf	5500 W	9000 W	15 000 W	18 000 W	27 000 W
Eficiență maximă	93 %/94 %/95 %	95 % 96 %/96 %	95	96%	95
Putere la sarcină zero	13 / 13 / 11 W	15/18/18 W	29 W	38 W	55 W
Putere la sarcină zero în modul AES	9 / 9 / 7 W	11/12/12 W	19 W	27 W	39 W
Putere la sarcină zero în modul Căutare	3 / 3 / 2 W	3 / 3 / 2 W	3 W	4 W	6 W
ÎNCĂRCĂTOR					
Intrare CA	Interval de tensiune de intrare: 187–265 V c.a. Frecvență de intrare: 45 – 65 Hz				
Tensiune de încărcare „absorbție”	14,4 / 28,8 / 57,6 V				
Tensiune de încărcare „plutire”	13,8 / 27,6 / 55,2 V				
Mod de stocare	13,2 / 26,4 / 52,8 V				
Curent maxim de încărcare a bateriei (4)	120 / 70 / 35 A	220/120/70 A	110 A	140 A	200 A
Senzor de temperatură a bateriei	Da				
GENERAL					
Ieșire auxiliară	Da (32 A)		Da (50 A)		
Senzor extern de curent alternativ (opțional)	50 A sau 100 A				
Releu programabil (5)	Da				
Protecție (2)	a – g				
Port de comunicație VE.Bus	Pentru funcționare în paralel și trifazată, monitorizare la distanță și integrare în sistem				
Port de comunicații de uz general	Da, 2x				
Pornire-oprire de la distanță	Da				
Interval de temperatură de funcționare	-40 până la +65 °C (răcire asistată de ventilator)				
Umiditate (fără condens)	max. 95 %				
CARCASĂ					
Material și culoare	Oțel, albastru RAL 5012				
Clasă de protecție	IP22				
Conectare baterie	Șuruburi M8		Patru șuruburi M8 (2 conexiuni pozitive și 2 negative)		
Conectare 230 V c.a.	Bornă cu șurub 13 mm² (6 AWG)		Șuruburi M6	Șuruburi M6	Șuruburi M6
Greutate kg	19 kg	33/ 30/ 30 kg	42 kg	49 kg	80 kg
Dimensiuni (înălțime x lățime x adâncime) mm	546 x 275 x 147 499 x 268 x 141 499 x 268 x 141	702 x 345 x 152 607 x 330 x 149 565 x 320 x 149	642 x 363 x 206	677 x 363 x 206	810 x 405 x 217
STANDARDE					
Siguranță	EN-IEC 60335-1, EN-IEC 60335-2-29, EN-IEC 62109-1, EN-IEC 62109-2				
Emisii, imunitate	EN 55014-1, EN 55014-2 EN-IEC 61000-3-2, EN-IEC 61000-3-3 IEC 61000-6-1, IEC 61000-6-2, IEC 61000-6-3				
Sursă de alimentare neîntreruptibilă	Vă rugăm să consultați certificatele de pe site-ul nostru web.				
Protecție împotriva funcționării în insulă	Vă rugăm să consultați certificatele de pe site-ul nostru web.				

1) Poate fi reglat la 60 Hz
2) Cheie de protecție:
a) scurtcircuit la ieșire
b) funcția de pornire/oprire
c) tensiune baterie prea mare
d) tensiune baterie prea mică
e) temperatură prea ridicată
f) 230 V c.a. la ieșirea invertorului
g) undulația tensiunii de intrare prea mare
3) Sarcină neliniară, factor de creastă 3:1
4) Temperatură ambiantă de până la 25 °C
5) Releu programabil care poate fi setat pentru alarmă generală, subtensiune CC sau
. Valori nominale CA: 230 V / 4 A, valori nominale CC: 4 A până la 35 Vcc și 1 A până la 60 Vcc



Panou de control digital multi-funcțional O soluție convenabilă și ieftină pentru monitorizare și control. Cu un comutator de pornire/oprire destinat exclusiv încărcătorului, afișaj complet cu LED-uri și un buton rotativ pentru setarea nivelurilor PowerControl și PowerAssist.



Dongle inteligent VE.Bus
Pentru monitorizare și control prin Bluetooth împreună cu aplicației VictronConnect. De asemenea, măsoară tensiunea și temperatura bateriei.



Interfață MK3-USB
Necesară pentru configurarea MultiPlus; poate fi utilizată cu aplicația VictronConnect sau cu software-ul VE.Configure. Interfața se conectează la MultiPlus printr-un cablu RJ45 UTP și se conectează la un port USB.



Aplicația VictronConnect
Se utilizează pentru monitorizarea sau configurarea MultiPlus folosind telefonul, tableta sau PC-ul.



Senzor de curent 100 A:50 mA
Pentru implementarea funcțiilor PowerControl și PowerAssist și pentru optimizarea autoconsumului cu ajutorul unui senzor de curent extern. Curent maxim: 100 A

Victron Energy B.V. | De Paal 35 | 1351 JG Almere | Olanda E-mail:sales@victronenergy.com | www.victronenergy.com